GEBERIT

Der Huter 2026/2027

Gesamtkatalog Geberit Huter

→ Huter Matro Massiv- und Trockenbauelemente

→ Huter Ausschubmodule ASM Typ S

Gültig ab 1. April 2026

huter®
Geberit Gruppe

Geberit Huter GmbH

Geberit Huter wurde Ende der 70er Jahre gegründet und ist heute in Österreich Marktführer bei vorgefertigten Sanitärelementen.

Durch die enge Zusammenarbeit mit Bauherren, Architekten, Planern und Installateuren ist eine breite Palette von Qualitätsprodukten zur Befestigung von Sanitärkeramiken jeglicher Art entstanden. Dank einer eigenen Forschungs- und Entwicklungsabteilung werden die Produkte ständig verbessert. Alle Bestrebungen sind darauf ausgerichtet, unter Berücksichtigung von Umwelt- und Nachhaltigkeitsaspekten hochwertige, zuverlässige und sichere Produkte herzustellen. Und das zur Gänze in Österreich.

Heute stehen ca. 10.000 m² Produktionsfläche in Matrei am Brenner zur Verfügung. Der eingesetzte Maschinenpark entspricht dem letzten Stand der Technik. Bei der Entwicklung unserer Produkte steht seit jeher die Montagefreundlichkeit für den Anwender an erster Stelle. Mit innovativen Ideen ist es gelungen, uns als schneller Problemlöser mit individuellen und praktikablen Lösungen zu etablieren. Weltweit millionenfach bewährte Montagen geben Ihnen die Sicherheit und uns die Gewissheit, auf dem richtigen Weg zu sein.

Allgemeines

→ Geberit Huter Innovation

→ Produktübersicht

→ Systembeschreibungen

Huter Matro
Massiv- und Trockenbauelemente

→ Montageelemente für den Massiv- und Trockenbau

Huter Ausschubmodule ASM Typ S

→ Raumhohe Leichtbaumodule für den Trockenbau

Geberit Huter Innovation

Mit 2021 führte Geberit Huter eine neue selbstzentrierende seitliche Befestigung bei den WC-Elementen ein.
Mit QR-Code zum Video.

Vorteile

- → **Einfache und schnelle Montage**
- → **Kraftsparende Montage**
- → **Sicherheit durch Selbstzentrierung**
- → **Passend für Geberit Power & Connect Box**

Montage

- → **Element am Profil vorne bündig ausrichten**
- → **Je nach UA-Profilbreite 50, 75 oder 100 mm werden 2 Schraublöcher in den Langlöchern des Ständers sichtbar**
- → **Die TX 30 Schraube schneidet sich das Gewinde im Element selbst**
- → **Es erfolgt automatisch eine Selbstzentrierung**

- → **Neben der neuen Befestigungstechnik kann auch weiterhin die Befestigung an den Trockenbaustehern mit den beiliegenden M8 Schrauben erfolgen.**

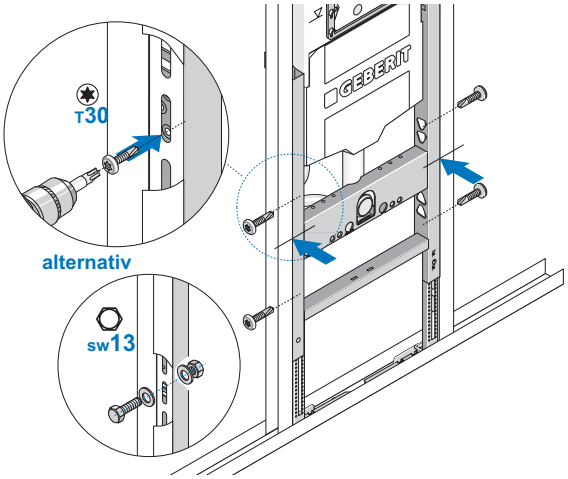

Produktübersicht

Die Geberit Huter Montagesysteme unterscheiden sich durch den Vorfertigungsgrad und die Überschneidungen mit anderen Gewerken.

Huter Matro

Einzel Montageelemente werden in eine Nass- oder Trockenbauwand eingebaut, und erfordern eine Abstimmung zwischen den Gewerken.

Huter ASM-S

Ausschubmodule sind raumhohe Elemente, die selbsttragend sind. Die Schnittstelle vereinfacht sich massiv, da der Trockenbauer mit Boden- und Deckenschiene nur mehr die Raumdefinition vornimmt.

Schnittstellen zu anderen Gewerken.

Systembeschreibung Huter Matro

Die Huter Massiv- und Trockenbauelemente sind speziell zur Befestigung und Anschluss von Keramiken jeglicher Art entwickelt worden. Es gibt Montageelemente für die Vor- oder Einmauerung sowie auch für den Einsatz im Trockenbau. Genaue Montagemaße und Einbaumöglichkeiten finden Sie auf unserer Website unter → www.huter.at

Vorteile Huter Matro

- → **Geeignet zum Einbau im Massiv- und Trockenbau, für Vor- und Inwand**
- → **Armaturenanschlusswinkel 1/2" x 1/2" erfüllt ÖNORM B 3407 und Trinkwassertauglichkeit mit ÜA-Kennzeichnung**
- → **Alle Befestigungs- und Verstellschrauben sind mit Torx Antrieb T30 versehen**
- → **Selbstzentrierende seitliche Befestigung an den UA-Profilen**
- → **Y-Leerrohr zum Wasseranschluss von Geberit AquaClean Aufsatzgeräten, Komplettanlagen**
- → **Passend für Geberit Power & Connect Box**
- → **Montage auf schwimmendem Estrich möglich**
- → **Stufenlose Tiefen- und Höhenverstellung**
- → **Schallentkoppelte Boden- und Wand-befestigung**
- → **Zu- und Ablaufrohrschellen schallgedämmt**
- → **Werkzeuglose Montage des Bauschutzes**
- → **42 cm Elementbreite bei den WT-, Urinal- und Waschmaschinen-Elementen**
- → **Geprüfte Belastbarkeit (WC bis 400 kg, WT bis 150 kg)**
- → **Montageelemente nach Maß erhältlich**

Systembeschreibung Huter ASM Typ S

Huter Ausschubmodule (ASM) sind selbsttragende und verzinkte Leichtbaumodule für den Trockenbau. Die Ausschubmodule wurden für den Einbau in Trockenbau Boden- und Deckenschienen mit 75 mm konzipiert.

Vorteile ASM Typ S

Einen klaren Vorteil bietet die einfache Montage der Ausschubmodule. Sie werden einfach in die Bodenschiene eingesetzt und über einen höhenverstellbaren Deckenanschluss mit der Deckenschiene verbunden.

Durch die klar abgegrenzten Schnittstellen wird der Installateur bei der Installation völlig unabhängig vom Fortgang der Trockenbauarbeiten. Lediglich die Raumdefinition durch Montage von Boden- und Deckenschiene erfolgt durch den Leichtbauer (Trockenbauer), die Sanitärtechnik liegt ganz in der Hand der Haustechnik.

Die Schallentkoppelung zum Baukörper erfolgt durch den Leichtbauer mittels Schallschutzband an Boden- und Deckenschiene.

Schnell und einfach

Huter Matro
Massiv- und Trockenbauelemente

Mit selbstzentrierender seitlicher Befestigung

Armaturenanschlusswinkel erfüllt ÖNORM B 3407 und Trinkwassertauglichkeit mit ÜA-Kennzeichnung

Made in Austria

Huter Matro

Vorteile

- Geeignet zum Einbau im Massiv- und Trockenbau, für Vor- und Inwand
- Armaturenanschlusswinkel 1/2" x 1/2" erfüllt ÖNORM B 3407 und Trinkwassertauglichkeit mit ÜA-Kennzeichnung
- Alle Befestigungs- und Verstellschrauben sind mit Torx Antrieb T30 versehen
- Selbstzentrierende seitliche Befestigung an den UA-Profilen
- Y-Leerrohr zum Wasseranschluss von Geberit AquaClean Aufsatzgeräten, Komplettanlagen
- Passend für Geberit Power & Connect Box
- Stufenlose Tiefen- und Höhenverstellung
- Schallentkoppelte Boden- und Wand-befestigung
- Zu- und Ablaufrohrschellen schallgedämmt
- 42 cm Elementbreite bei den WT-, Urinal- und Waschmaschinen-Elementen
- Geprüfte Belastbarkeit (WC bis 400 kg, WT bis 150 kg)
- Montageelemente nach Maß erhältlich

Armaturenanschlusswinkel 1/2" x 1/2" erfüllt die ÖNORM B 3407. Mit ÜA-Kennzeichnung.

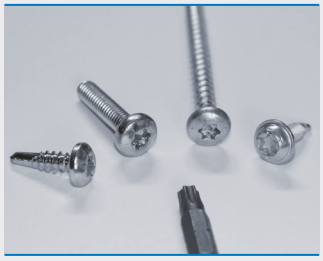

Einheitlicher T30 Torx Antrieb für alle Einstell- und Befestigungsschrauben der Montageelemente.

Mit ÜA-Kennzeichnung der Huter Armaturen Anschlusswinkel
ÜA-Nr.: R15.2.3-20-17017

Einfache Montage

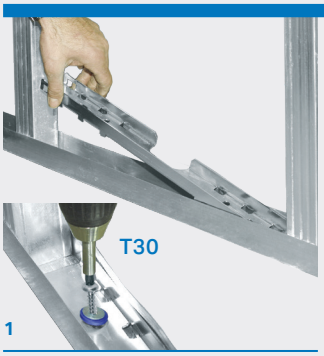

1

Montageschiene in die Bodenschiene des Trockenbauers einlegen.
Die Befestigung erfolgt mit 2 Schrauben mit Torx Antrieb T30.
Gummimanschetten sorgen bei Bedarf für eine Schallentkoppelung vom Boden.

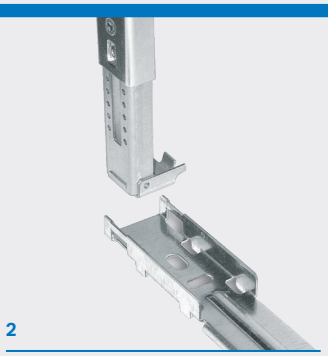

2

Montageelement in die Montageschiene einklipsen.

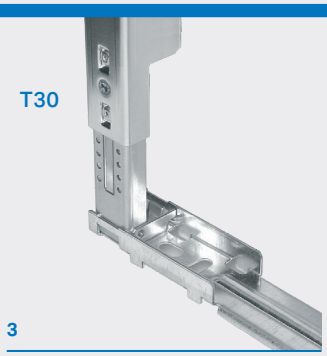

3

Die selbsthemmenden Auszugsfüße halten das Element auf der richtigen Höhe.
Die Fixierung erfolgt über eine vormontierte Schraube mit Torx Antrieb T30.

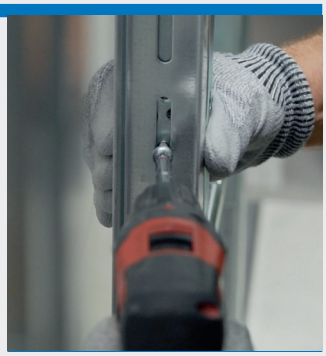

Die seitliche Befestigung am Ständerwerk erfolgt über selbstzentrierende Spezialschrauben mit T30 Torx Antrieb bei WC-Montagelementen.

Möglichkeit der Stromversorgung für Geberit E-Produkte an Standard-WC-Montageelementen

WC-Elemente	Elektro-Produkte	Trafos 12V	Anmerkungen
Huter WC-Elemente HU-WC1020-G HU-WC1023-G HU-WC1027-G 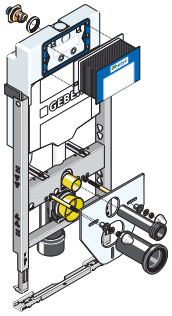	**Duofresh** 115.050.21.2 115.050.BZ.2 115.051.21.2 115.051.BZ.2 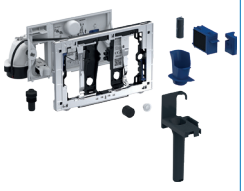	**Rohbauset mit Trafo** 115.861.00.6 	UP-Dose 1,7 m von Betätigungsplatte entfernt montiert
	WC-Steuerungen 115.906.SN.6 115.907.XX.6 115.890.SN.6 116.109.00.6 115.863.SN.6 115.867.SN.6 115.862.00.6 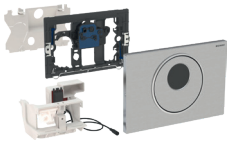	**Anschlussset** 115.336.00.1 	AP-Dose in WC-Keramik liegend
		Schnittstellen-Modul AquaClean 147.049.00.1 	Schnittstellenmodul in einem GAC montiert
	WC-Steuerungen 115.936.SN.6 115.955.00.6 115.956.SN.6	**Geberit Power & Connect Box mit Trafo 12V** 116.098.00.6 	UP-Dose wird inklusive Trafo in das Montageelement integriert
	Sigma 80 116.090.XX.6 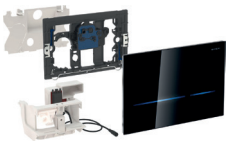	**Geberit Power & Connect Box** 116.063.00.6 **Trafo 12V** 116.096.00.1 	UP-Dose wird vorab installiert, Trafo kann später eingesteckt werden

Möglichkeit der Stromversorgung für Geberit E-Produkte an WC-Montageelementen mit Geberit Power & Connect Box

WC-Elemente	Elektro-Produkte	Trafos 12V	Anmerkungen
Huter WC-Element mit Geberit Power & Connect Box HU-WC1025-E 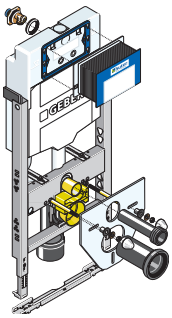	**Duofresh** 115.050.21.2 115.050.BZ.2 115.051.21.2 115.051.BZ.2 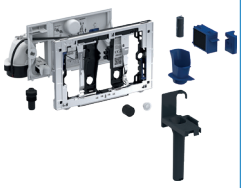	**Trafo für Geberit Power & Connect Box** 116.096.00.1 	
	WC-Steuerungen 115.906.SN.6 115.907.XX.6 115.890.SN.6 116.109.00.6 115.863.SN.6 115.867.SN.6 115.862.00.6 115.705.SN.6 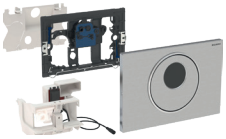		
	WC-Steuerungen 115.936SN.6 115.955.00.6 115.956.SN.6		
	Sigma 80 116.090.XX.6 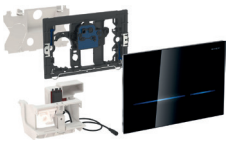		

Huter Matro

Inhaltsverzeichnis Matro

Montageelement	Neu			Bestell-Nr.	Bemerkung	Preis €	Seite
WC Montageelemente		×		HU-WC 1010-G		399,99	14–15
		×		HU-WC 1013-G	für Geruchsabsaugung	464,28	16–17
		×	×	HU-WC 1114-G	für Renovation m. Beplankung	912,61	18–19
		×	×	HU-WC 1124-G	für Renovation o. Beplankung	688,94	18–19
			×	HU-WC 1020-G		512,88	20–21
			×	HU-WC 1023-G	für Geruchsabsaugung	568,66	22–23
			×	HU-WC 1025-E	mit Geberit Power & Connect Box	549,46	24–25
			×	HU-WC 1027-G	behinderteng. u. f. Geruchsabsg.	616,30	26–27
			×	HU-BS 1027	Brandschutzset f. HU-WC 1027-G	439,55	27
			×	HU-WC 1028-EI90	mit EI90 Brandschutzset	967,28	28–29
		×	×	HU-WC 1035-G	für Betätigung von oben	608,09	30–31
		×	×	HU-WC 1050-M		269,89	32–33
Waschtisch Montage-elemente		×	×	HU-WT 2010-M		242,66	34–35
		×	×	HU-WT 2012-G	mit Mepla Armaturenanschluss	250,34	34–35
		×	×	HU-WT 2014-FF16	mit FlowFit 16 Armaturenanschluss	251,75	34–35
		×	×	HU-WT 2014-FF20	mit FlowFit 20 Armaturenanschluss	266,96	34–35
			×	HU-WT 2011-M		142,31	36–37
			×	HU-WT 2013-G	mit Mepla Armaturenanschluss	149,97	36–37
			×	HU-WT 2016-FF16	mit FlowFit 16 Armaturenanschluss	151,45	36–37
			×	HU-WT 2016-FF20	mit FlowFit 20 Armaturenanschluss	166,62	36–37
		×	×	HU-WT 2015-M		256,72	38–39
		×	×	HU-WT 2030-M		465,67	40–41
Urinal Montageelemente		×	×	HU-UR 3020.0-M	diverse Keramiken	421,41	44
		×	×	HU-UR 3020.0-10M	Caprino 4106.1	421,41	44
		×	×	HU-UR 3020.0-11M	Taro-Nova/Tamaro	484,93	44
		×	×	HU-UR 3020.1-G	diverse Keramiken	494,32	44
		×	×	HU-UR 3020.1-10G	Caprino 4106.1	494,19	44
		×	×	HU-UR 3020.1-11G	Taro-Nova/Tamaro	557,72	44
		×	×	HU-UR 3020.1-02G	Geberit Preda / Selva	464,23	44
		×	×	HU-UR 3020.1-Aller	Geberit Aller und Renova M	429,10	45
		×	×	HU-UR 3020.1-Narva	Geberit Narva	464,24	45
		×	×	HU-UR 3020.1-Trigon	Geberit Renova Trigonal	429,10	45
		×	×	HU-UR 3020.2-M	diverse Keramiken	540,02	46
		×	×	HU-UR 3020.2-10M	Caprino 4106.1	538,58	46
		×	×	HU-UR 3020.2-11M	Taro-Nova/Tamaro	608,09	46
		×	×	HU-UR 3020.3-M	diverse Keramiken	540,02	46
		×	×	HU-UR 3020.3-10M	Caprino 4106.1	540,02	46
		×	×	HU-UR 3020.5-M	diverse Keramiken	291,89	46
		×	×	HU-UR 3020.5-02G	Geberit Preda / Selva	404,10	47
		×	×	HU-UR 3020.6-G	diverse Keramiken	608,09	47
		×	×	HU-UR 3020.6-10G	Caprino 4106.1	608,09	47
		×	×	HU-UR 3020.6-11G	Taro-Nova/Tamaro	669,81	47
		×	×	HU-UR 3020.7-M	diverse Keramiken	331,57	47
		×	×	HU-UR 3020.7-10M	Caprino 4206.2	331,57	47
Bidet Montageelemente		×		HU-BID 4010-M		293,04	48–49
			×	HU-BID 4020-M		347,49	50–51
Armaturen Montage-elemente			×	HU-APA 5010-M		91,66	52
			×	HU-APA 5012-G	mit Mepla Armaturenanschluss	109,97	52
			×	HU-APA 5014-FF16	mit FlowFit 16 Armaturenanschluss	100,87	52
			×	HU-APA 5014-FF20	mit FlowFit 20 Armaturenanschluss	116,19	52
			×	HU-UPA 5020-M		116,79	53
			×	HU-SA 5030-M		121,91	54
			×	HU-UPA 5040-M	für Hansa Bluebox, Hans Grohe Box	66,68	55
Ausgussbecken Montageelemente		×	×	HU-WAG6010-M	für WAG Laufen Bernina	787,29	56–57
		×	×	HU-WAG6011-M	für WAG Geberit Publica	627,22	56–57
		×	×	HU-AGB6030-M		329,98	58–59

Anwendung: = Massivbauelemente = Trockenbauelemente

Preise sind unverbindlich empfohlene Richtpreise exkl. MWSt.

Montageelement	Neu			Bestell-Nr.	Bemerkung	Preis €	Seite
Waschmaschinen / Hängespeicher Montageelemente		×	×	HU-WM 7030-M		192,41	60–61
			×	HU-HS 8010-M		245,42	62
			×	HU-HS 8022-M	FWF 40-0-ND, FWF 80	298,02	63
			×	HU-HS 8025-M		Anfrage	64
Befestigungs-Elemente			×	HU-BE 9001-M		134,02	65
			×	HU-BP 9002-M		99,83	66
			×	HU-BP 9003-M		49,19	66
			×	HU-BP 9004-M		123,89	67
			×	HU-BP 9005-M		144,55	67
		×	×	HU-FV 9020	Fußverlängerungsset	57,56	21
Ersatzteile, Allgemeines				Ersatzteile, Allgemeines			68–69
				Wandstärken von Installationswänden			70–71

Anwendung: = Massivbauelemente = Trockenbauelemente

Preise sind unverbindlich empfohlene Richtpreise exkl. MWSt.

Huter Matro

Inhaltsverzeichnis HU-ASM-S

Montageelement	Neu	Bestell-Nr.	Bemerkung	Preis €*	Seite
WC Ausschubmodul Typ S		HU-ASM-S-WC		696,97	76
		HU-ASM-S-WC-LU	mit Lüfterplatte	726,55	76
		HU-ASM-S-WC-1UKR	behindertengerecht	897,48	77
		HU-ASM-S-WC-LU-1UR	behindertengerecht m. Lüfterplatte	922,75	77
		HU-ASM-S-WC-1UKL	behindertengerecht	897,48	78
		HU-ASM-S-WC-LU-1UL	behindertengerecht m. Lüfterplatte	922,75	78
		HU-ASM-S-WC-2UK	behindertengerecht	1.092,89	79
		HU-ASM-S-WC-LU-2UK	behindertengerecht m. Lüfterplatte	1.119,08	79
		HU-ASM-S-WC-WST	für Wohnungsstation	855,75	80
Waschtisch Ausschubmodul Typ S		HU-ASM-S-WT		431,92	81
		HU-ASM-S-WT-BE	behindertengerecht m. UP-Siphon	558,75	81
Allgemeines		Montage			82–83
		Huter objektbezogen gefertigte Ausschubmodule			84

*) Preise sind unverbindlich empfohlene Richtpreise exkl. MWSt.

Bei einer Lieferung bis zu 10 Stk Ausschubmodule wird eine Transportpauschale von 50,- EUR netto exkl. MWSt. pro Lieferung in Rechnung gestellt.

Lieferungen ab 11 Stück Ausschubmodule werden kostenfrei auf die Baustelle in Österreich zugestellt.

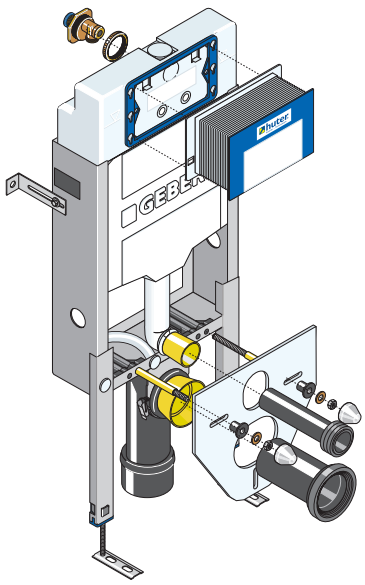

Für dieses Element ist das Geberit DuoFresh Modul erhältlich.

Lieferumfang

- verzinkter Montagerahmen
- Geberit UP-Spülkasten Sigma (UP320) mit 2-Mengen-Spültechnik, Betätigung von vorne
- Universalwasseranschluss 1/2" AG mit integriertem Eckventil
- Leerrohr für Wasseranschluss Geberit AquaClean
- PE-Ablaufbogen ø 90/110 mm
- WC-Anschlussgarnitur
- Bodenbefestigung höhenverstellbar mit Schnellverschluss
- Wandbefestigungen
- Schallschutzset für die WC-Keramik
- WC-Befestigung M12
- Befestigungsmaterial

Ausschreibungstext

Montageelement für ein Wand-WC, **zum Einbau im Massivbau, Vor- und Einmauerung.** Mit Fußstützen.

Geprüfte Belastbarkeit 400 kg.

Einbaumaße B x T x H

42 x min. 13 x 108 cm
(Fußbodenaufbau 0 - 24 cm)

Bestell-Nr.	€
HU-WC1010-G	**399,99**
HU-WC1011-G ÖKO-Box VE= 10Stk m. Schallschutzset	*

* auf Anfrage bei Ihrem Großhändler

Montagemaße für Massivbau

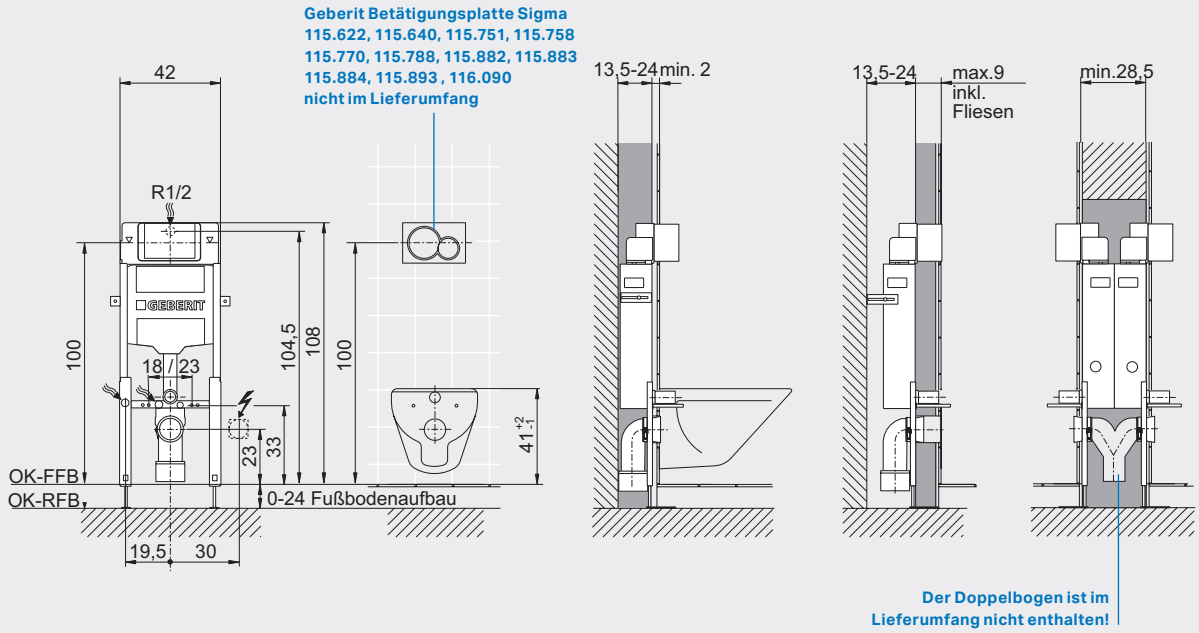

Wichtiger Hinweis!
Alle einstellbaren Maße unbedingt beim Einbau auf die jeweilige Keramiktype sowie Einbausituation anpassen!

Alle Preise sind unverbindlich empfohlene Richtpreise exkl. MWSt.

Besonderheiten

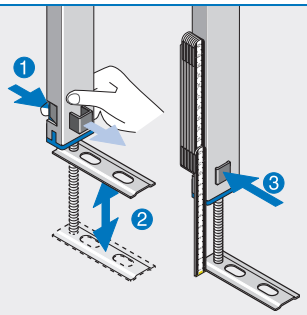

Bodenbefestigung höhenverstellbar mit Schnellverschluss

1 Schnellverschluss lösen
2 Höhe einstellen
3 Schnellverschluss wieder einrasten

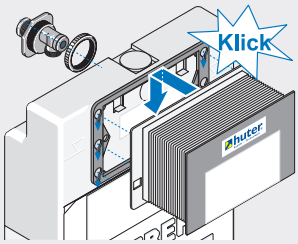

Werkzeuglos montierbarer Bauschutz.

Universalwasseranschluss 1/2" AG mit integriertem Eckventil. (Muss für den Anschluss verwendet werden!)

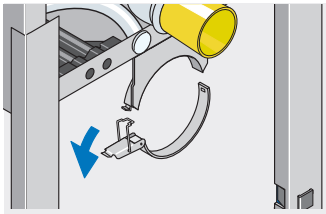

Rohrschelle mit Schnellverschluss

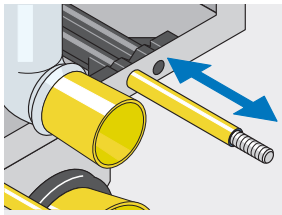

Einstellbare WC-Befestigung, dadurch kein Ablängen beim Komplettieren notwendig

Einmauerung

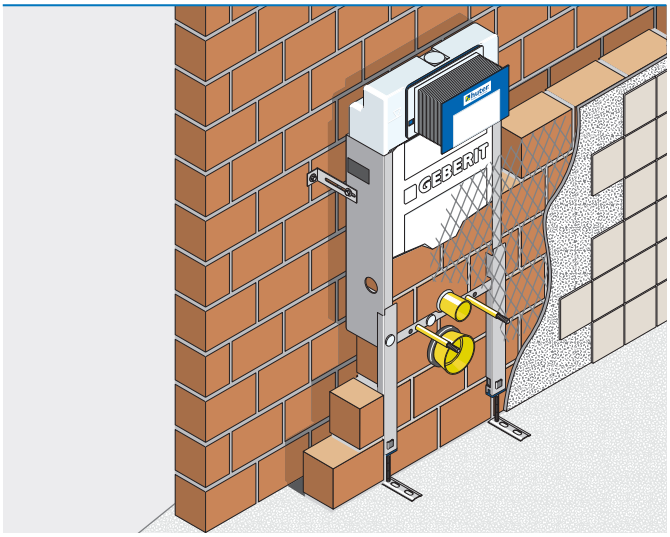

Vormauerung

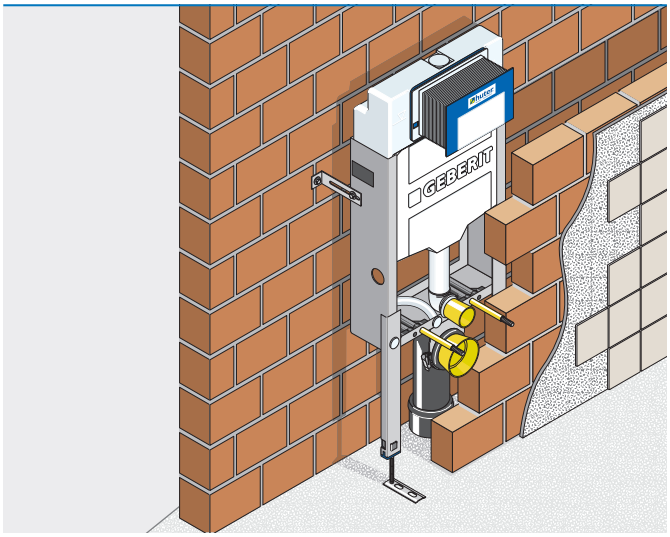

⚠ Wichtige Hinweise

Einmauerung

→ Die Einmauerung des Montageelements muss vollflächig bis zur Unterkante des Spülkastens erfolgen!

→ Über die Vorderseite des Montageelements ein Putzgitter spannen und danach einen Fliesengrund aufbringen!

Vormauerung

→ Die Vormauerung muss am Montageelement anliegen!

→ Beträgt die Vormauerung weniger als 8 cm, ist der Hohlraum hinter der WC-Keramik bis zur Unterkante des Spülkastens unbedingt auszumauern!

Schallschutz

→ Bei erhöhten Schallschutzanforderungen muss das Montageelement bauseits isoliert werden!

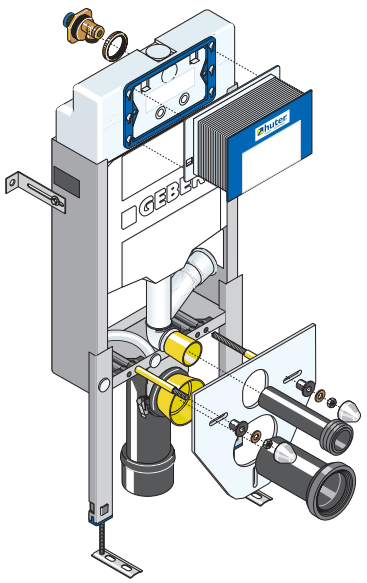

Für dieses Element ist das Geberit DuoFresh Modul erhältlich.

Lieferumfang

- verzinkter Montagerahmen
- Geberit UP-Spülkasten Sigma (UP320) mit 2-Mengen-Spültechnik, Betätigung von vorne
- Universalwasseranschluss 1/2" AG mit integriertem Eckventil
- Leerrohr für Wasseranschluss Geberit AquaClean
- Geruchsabsaugeanschluss über das Spülrohr ø 50 mm
- PE-Ablaufbogen ø 90/110 mm
- WC-Anschlussgarnitur
- Bodenbefestigung höhenverstellbar mit Schnellverschluss
- Wandbefestigungen
- Schallschutzset für die WC-Keramik
- WC-Befestigung M12
- Befestigungsmaterial

Ausschreibungstext

Montageelement für ein Wand-WC, **zum Einbau im Massivbau, Vor- und Einmauerung.**
Mit Fußstützen.
Mit Geruchsabsaugeanschluss.

Geprüfte Belastbarkeit 400 kg.

Einbaumaße B x T x H

42 x min. 13 x 108 cm
(Fußbodenaufbau 0 - 24 cm)

Bestell-Nr.	€
HU-WC1013-G	**464,28**

Montagemaße für Massivbau

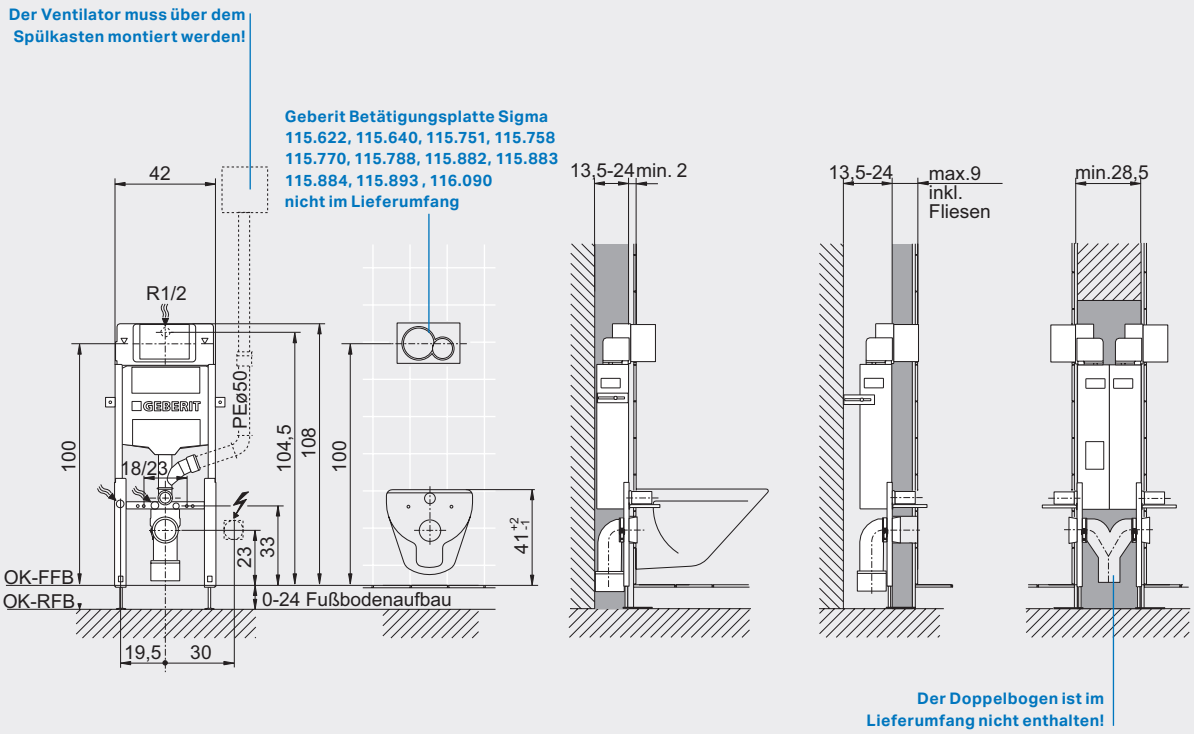

Wichtiger Hinweis!
Alle einstellbaren Maße unbedingt beim Einbau auf die jeweilige Keramiktype sowie Einbausituation anpassen!
Hinweise zum richtigen Anschluss der Geruchsabsaugung finden Sie auf der Seite 65.

Besonderheiten

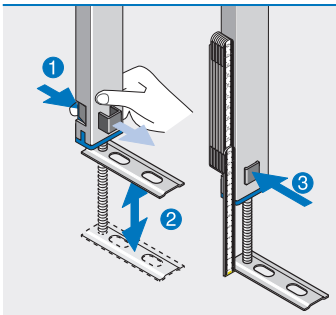

Bodenbefestigung höhenverstellbar mit Schnellverschluss

1 Schnellverschluss lösen
2 Höhe einstellen
3 Schnellverschluss wieder einrasten

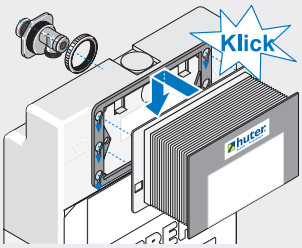

Werkzeuglos montierbarer Bauschutz.

Universalwasseranschluss 1/2" AG mit integriertem Eckventil. (Muss für den Anschluss verwendet werden!)

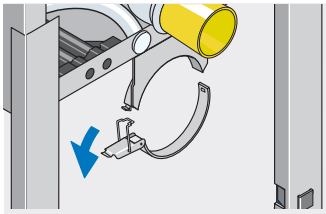

Rohrschelle mit Schnellverschluss

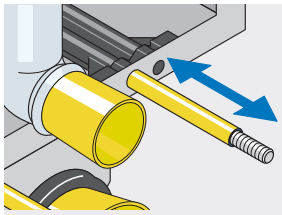

einstellbare WC-Befestigung, dadurch kein Ablängen beim Komplettieren notwendig

Einmauerung

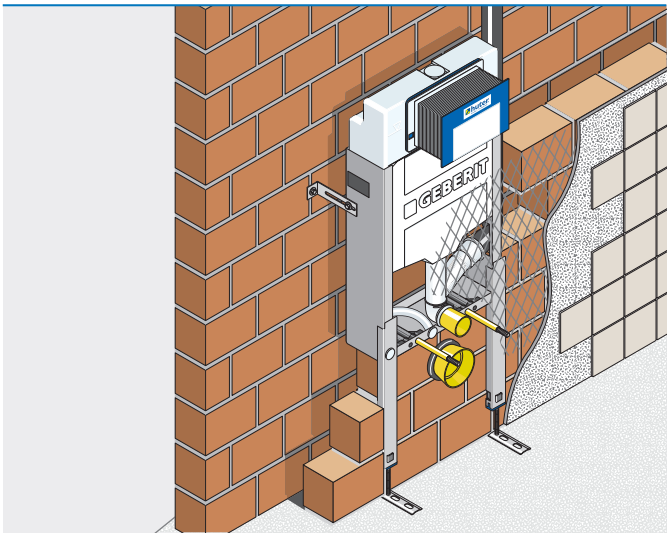

Vormauerung

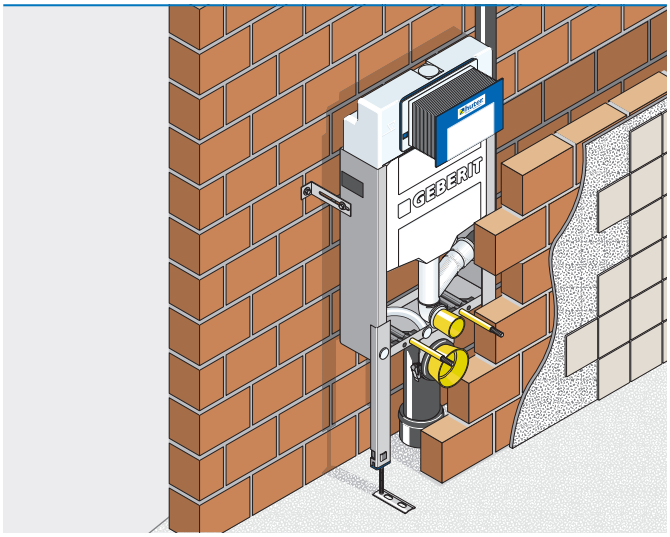

⚠ Wichtige Hinweise

Einmauerung

→ Die Einmauerung des Montageelements muss vollflächig bis zur Unterkante des Spülkastens erfolgen!

→ Über die Vorderseite des Montageelements ein Putzgitter spannen und danach einen Fliesengrund aufbringen!

Vormauerung

→ Die Vormauerung muss am Montageelement anliegen!

→ Beträgt die Vormauerung weniger als 8 cm, ist der Hohlraum hinter der WC-Keramik bis zur Unterkante des Spülkastens unbedingt auszumauern!

Schallschutz

→ Bei erhöhten Schallschutzanforderungen muss das Montageelement bauseits isoliert werden!

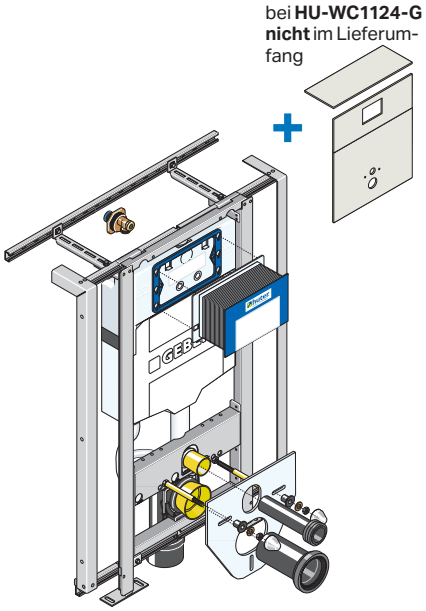

Für dieses Element ist das Geberit DuoFresh Modul erhältlich.

Lieferumfang

- Verzinkter Montagerahmen mit seitlichen Auszügen
- Geberit UP-Spülkasten Sigma (UP320) mit 2-Mengen-Spültechnik, Betätigung von vorne
- Universalwasseranschluss 1/2" AG mit integriertem Eckventil
- Leerrohr für Wasseranschluss Geberit AquaClean und Power & Connect Box
- Ablaufbefestigung schallgedämmt
- PE-Ablaufbogen ø 90/90 mm
- PE-Übergangsstück ø 90/110 mm
- WC-Anschlussgarnitur
- tiefenverstellbare Wandbefestigungen 14 bis 40 cm
- Schallschutzset für die WC-Keramik
- WC-Befestigung M12
- Beplankung, 3-teilig aus 12,5 mm Gipsfaserplatten mit Fugenkleber und Schnellbauschrauben (HU-WC1114-G)

Ausschreibungstext

Huter WC-Reno Montageelement für ein Wand-WC, **zum Einbau im Massivbau als Vorwand.**

Geprüfte Belastbarkeit 400 kg.

Einbaumaße B x T x H

80 - 120 x 14 - 40 x 115 cm
(Fußbodenaufbau 0 - 20 cm)
Sockelmaße unbeplankt:
H 115 cm, T 14 - 40 cm

Bestell-Nr.	€
HU-WC1114-G mit Beplankung	**912,61**
HU-WC1124-G ohne Beplankung	**688,94**

Montagemaße für Massivbau

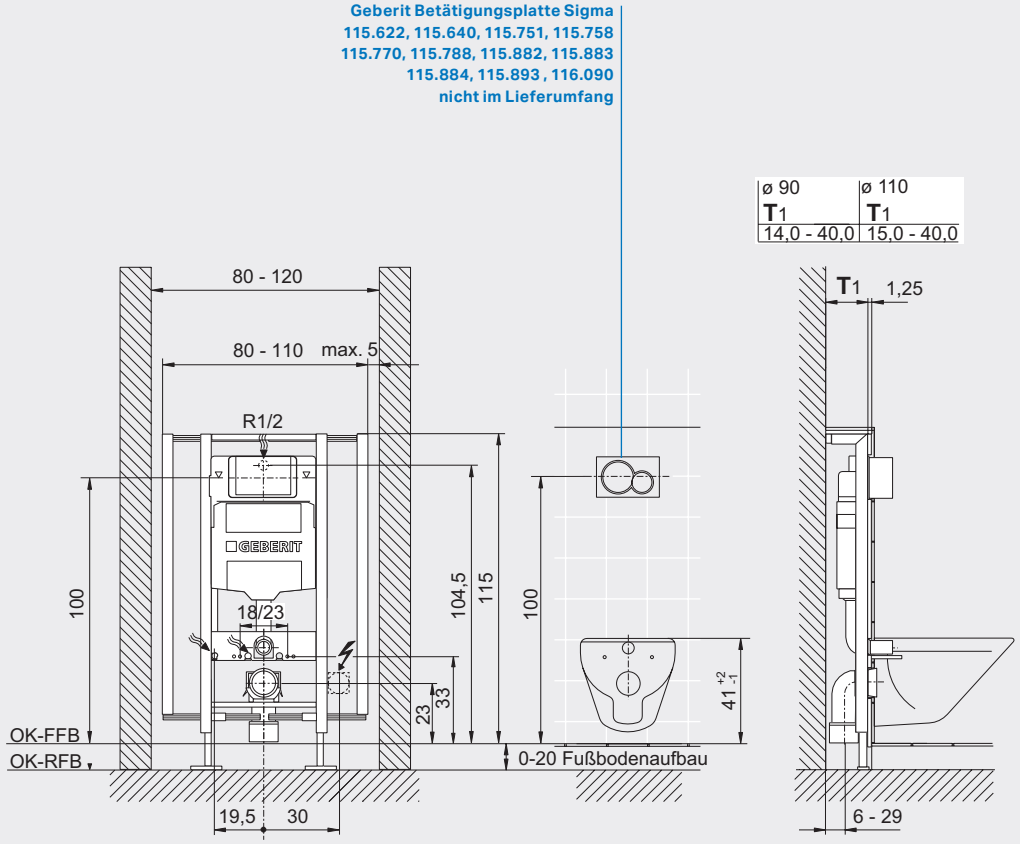

Wichtiger Hinweis!
Alle einstellbaren Maße unbedingt beim Einbau auf die jeweilige Keramiktype sowie Einbausituation anpassen!

Alle Preise sind unverbindlich empfohlene Richtpreise exkl. MWSt.

Besonderheiten

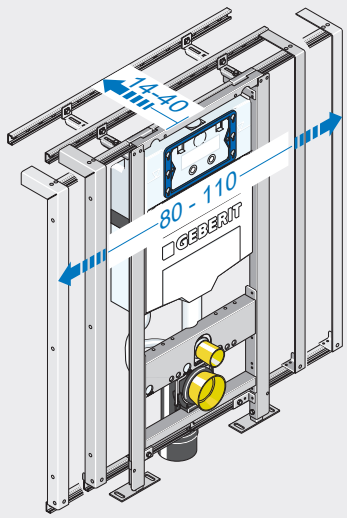

80 bis 110 cm in der Breite und von 14 bis 40 cm in der Tiefe ausziehbar.

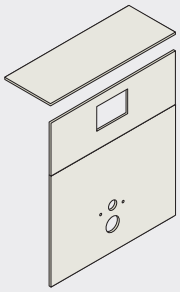

Beplankung aus Gipsfaserplatten mit allen Ausschnitten beim HU-WC1114-G im Lieferumgang enthalten

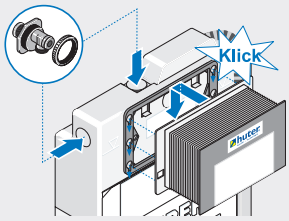

Werkzeuglos montierbarer Bauschutz.

Universalwasseranschluss 1/2" AG mit integriertem Eckventil muss für den Anschluss verwendet werden! Anschluss von der Seite oder von oben möglich.

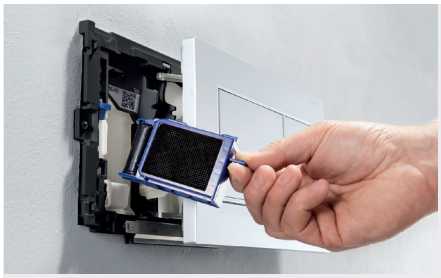

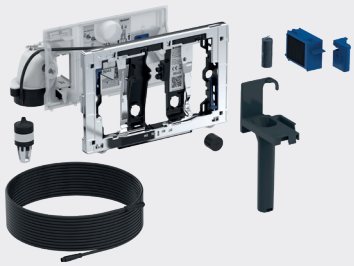

Für dieses Element ist das Geberit DuoFresh Modul erhältlich.

Element ohne Beplankung

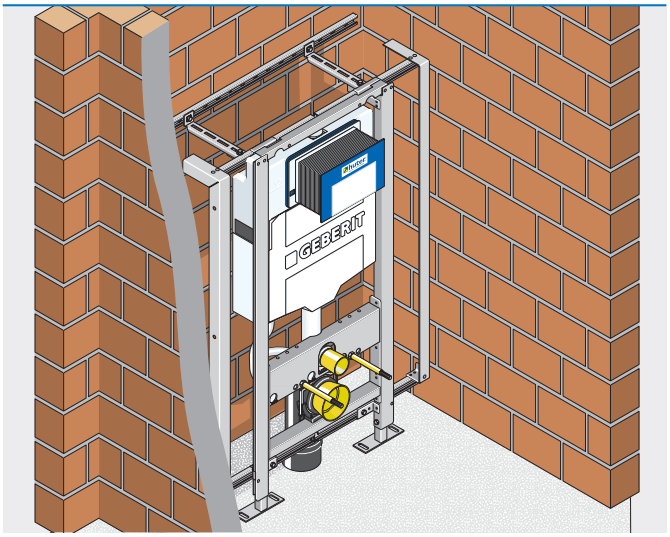

Element beplankt

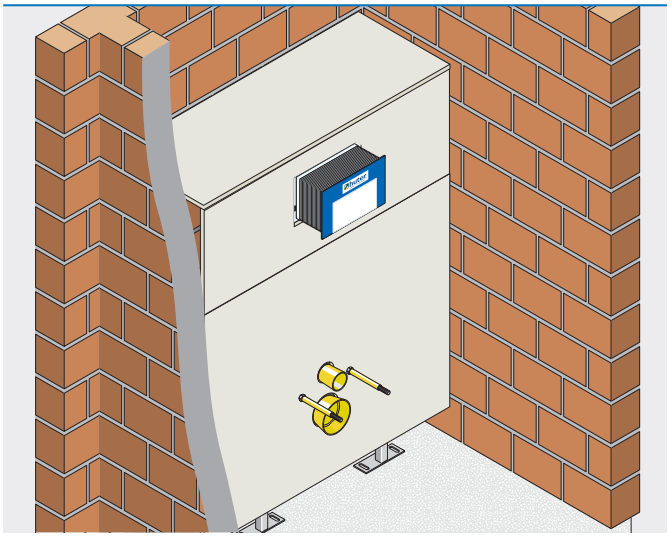

⚠ Wichtige Hinweise

Verarbeitungshinweise für die Beplankung mit Gipsfaserplatten

- → Die Schnittkanten müssen scharfkantig gesägt und gerade sein.
- → Die Fugen müssen mit Fugenkleber verklebt werden.
- → Schraubabstand der Schnellbauschrauben ca 20 cm.
- → Boden und Wandanschlüsse mit dauerelastischem Fugenmaterial abdichten.

Versprungbogen d90/110

Versprungbogen d90/110 mit Lippendichtung, Dichtmanschette und Klebstoff.

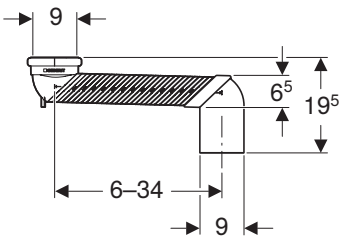

Bestell-Nr.	€
131.199.11.1	**85,71**

Huter Matro

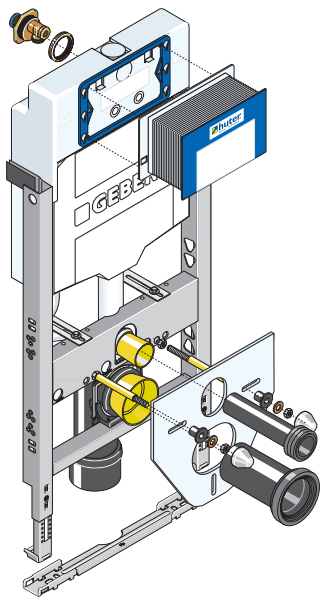

Für dieses Element ist das Geberit DuoFresh Modul erhältlich.

Lieferumfang

- Verzinkter Montagerahmen
- Geberit UP-Spülkasten Sigma (UP320) mit 2-Mengen-Spültechnik, Betätigung von vorne
- Selbstzentrierende seitliche Befestigung an den UA-Profilen
- Universalwasseranschluss 1/2" AG mit integriertem Eckventil
- Leerrohr für Wasseranschluss Geberit AquaClean
- Ablaufbefestigung schallgedämmt
- PE-Ablaufbogen ø 90/90 mm
- PE-Übergangsstück ø 90/110 mm
- WC-Anschlussgarnitur
- Montageschiene mit Schallschutz
- Wandbefestigungen mit Schallschutz
- Schallschutzset für die WC-Keramik
- WC-Befestigung M12
- Befestigungsmaterial

Ausschreibungstext

Montageelement für ein Wand-WC, **zum Einbau im Trockenbau, Vor- und Inwand.**

Geprüfte Belastbarkeit 400 kg.

Einbaumaße B x T x H

50 x min. 15 x 108 cm
(Fußbodenaufbau 0 - 24 cm)

Bestell-Nr.	€
HU-WC1020-G	**512,88**

Montagemaße für den Trockenbau

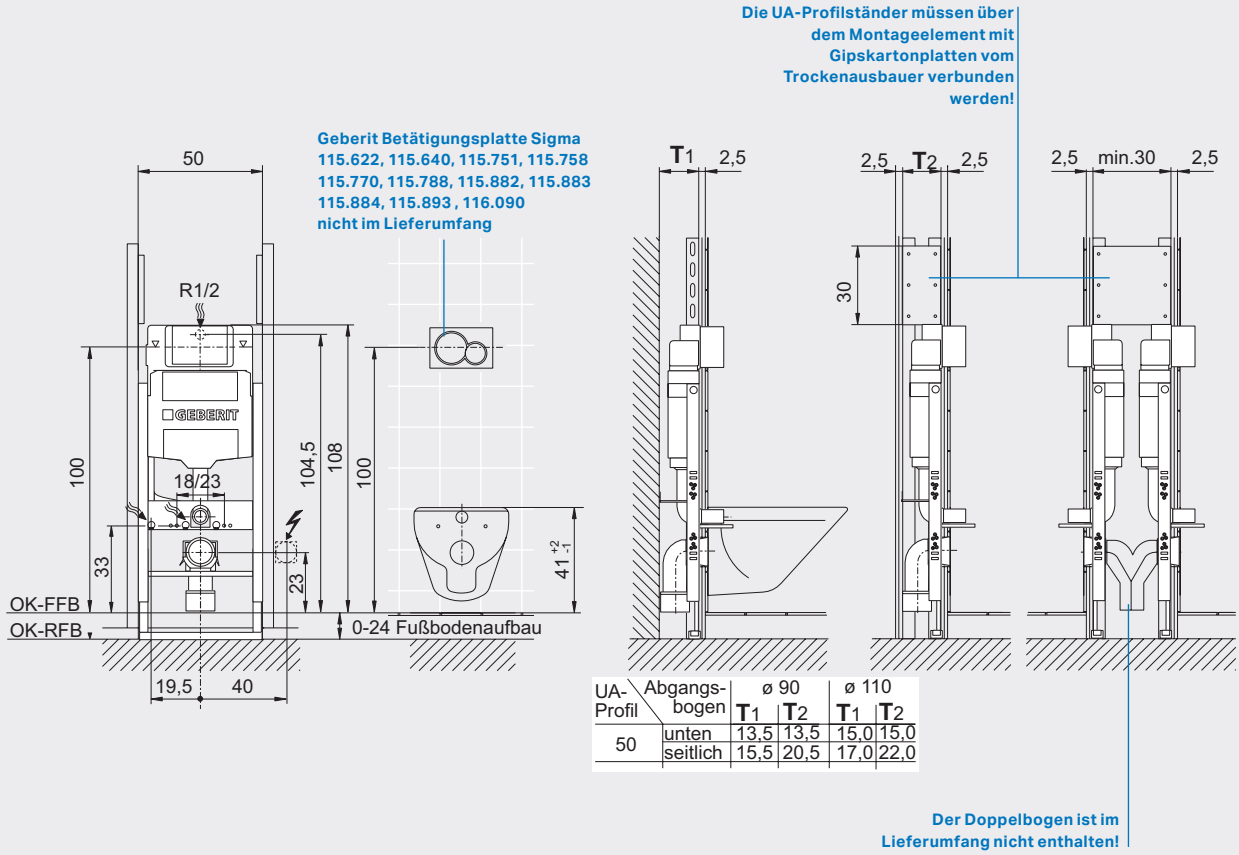

UA-Profil	Abgangs-bogen	ø 90 T1	ø 90 T2	ø 110 T1	ø 110 T2
50	unten	13,5	13,5	15,0	15,0
	seitlich	15,5	20,5	17,0	22,0

Wichtiger Hinweis!
Alle einstellbaren Maße unbedingt beim Einbau auf die jeweilige Keramiktype sowie Einbausituation anpassen!

Alle Preise sind unverbindlich empfohlene Richtpreise exkl. MWSt.

Besonderheiten

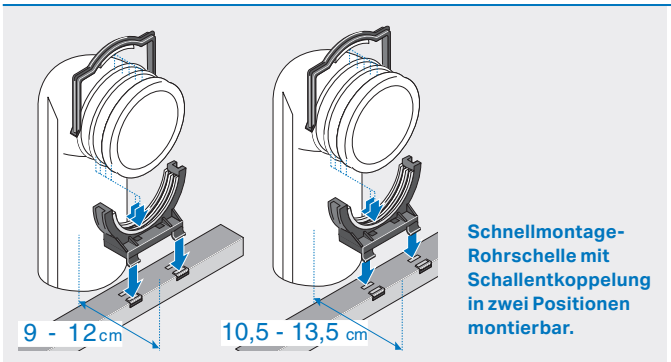

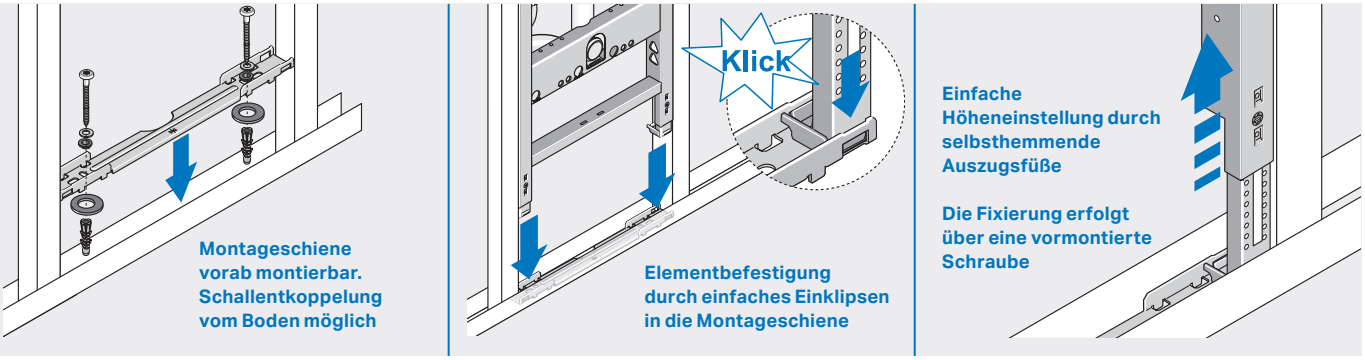

Inwand

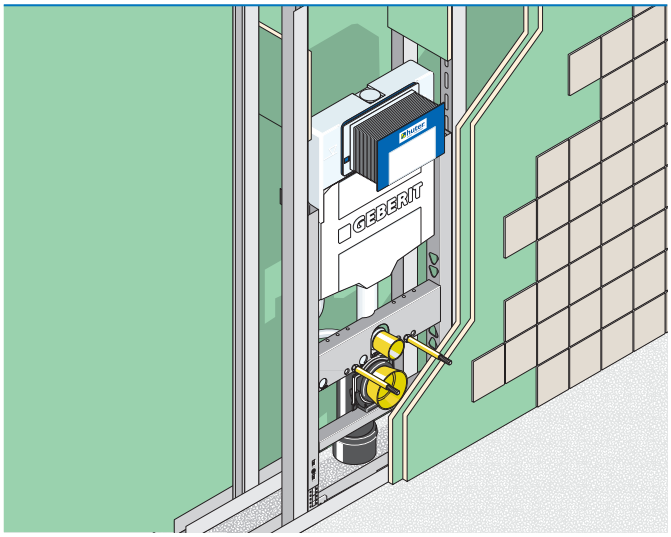

Vorsatzschale

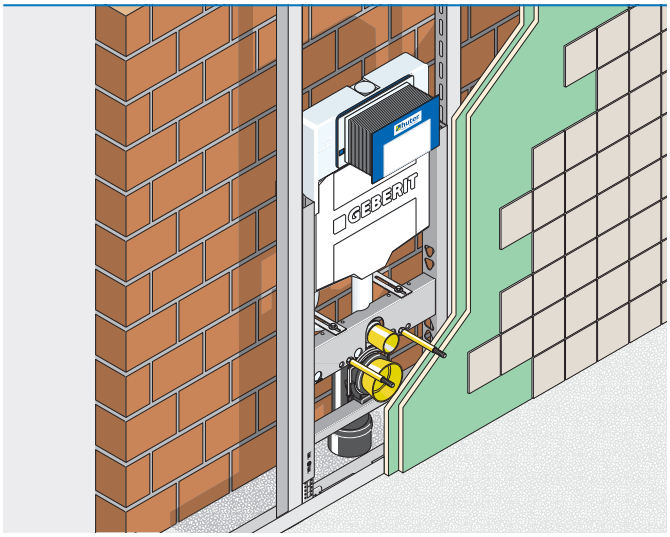

⚠ Wichtige Hinweise

Trockenbau

- → Die Vorderkante des Montageelements muss unbedingt mit der Vorderkante der UA-Profile bündig sein!
- → Montageelemente im Bereich von keramischen Belägen mehrmalig beplanken (lt. ÖNORM B 3415)!
- → Beim Einbau in Leichtbauständerwände sind die technischen und bauphysikalischen Datenblätter zu berücksichtigen!
- → Bei Inwand UA-Profilständer über dem Montageelement mit Gipskartonplatten verbinden!
- → Die Dimensionierung der UA-Profile ist abhängig von der Raumhöhe. Bei niedrigen Räumen beginnt das bei 50mm, bei hohen Räumen können größere Profile (75/100mm) gem. Trockenbausystem-Lieferant notwendig sein

HU-FV 9020

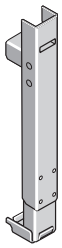

Ausschreibungstext

Fußverlängerungsset für Elemente mit Matro-Bodenschiene für Fußbodenaufbauten von 24 - 48 cm.
Inkl. Verbindungsschrauben
VE = 2 Stk

Bestell-Nr.	€
HU-FV9020	**57,56**

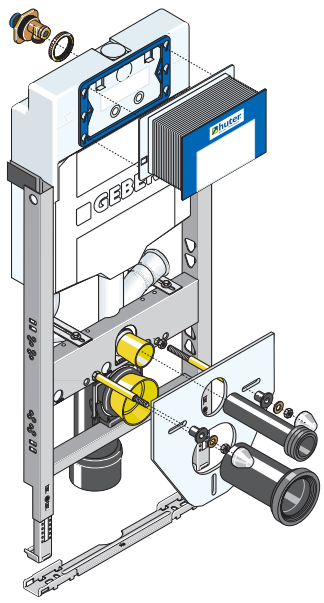

Für dieses Element ist das Geberit DuoFresh Modul erhältlich.

Lieferumfang

- Verzinkter Montagerahmen
- Geberit UP-Spülkasten Sigma (UP320) mit 2-Mengen-Spültechnik, Betätigung von vorne
- Selbstzentrierende seitliche Befestigung an den UA-Profilen
- Universalwasseranschluss 1/2" AG mit integriertem Eckventil
- Leerrohr für Wasseranschluss Geberit AquaClean
- Geruchsabsaugeanschluss über das Spülrohr ø 50 mm
- Ablaufbefestigung schallgedämmt
- PE-Ablaufbogen ø 90/90 mm
- PE-Übergangsstück ø 90/110 mm
- WC-Anschlussgarnitur
- Montageschiene mit Schallschutz
- Wandbefestigungen mit Schallschutz
- Schallschutzset für die WC-Keramik
- WC-Befestigung M12
- Befestigungsmaterial

Ausschreibungstext

Montageelement für ein Wand-WC, **zum Einbau im Trockenbau, Vor- und Inwand.**
Mit Geruchsabsaugeanschluss.

Geprüfte Belastbarkeit 400 kg.

Einbaumaße B x T x H

50 x min. 15 x 108 cm
(Fußbodenaufbau 0 - 24 cm)

Bestell-Nr.	€
HU-WC1023-G	**568,66**

Montagemaße für den Trockenbau

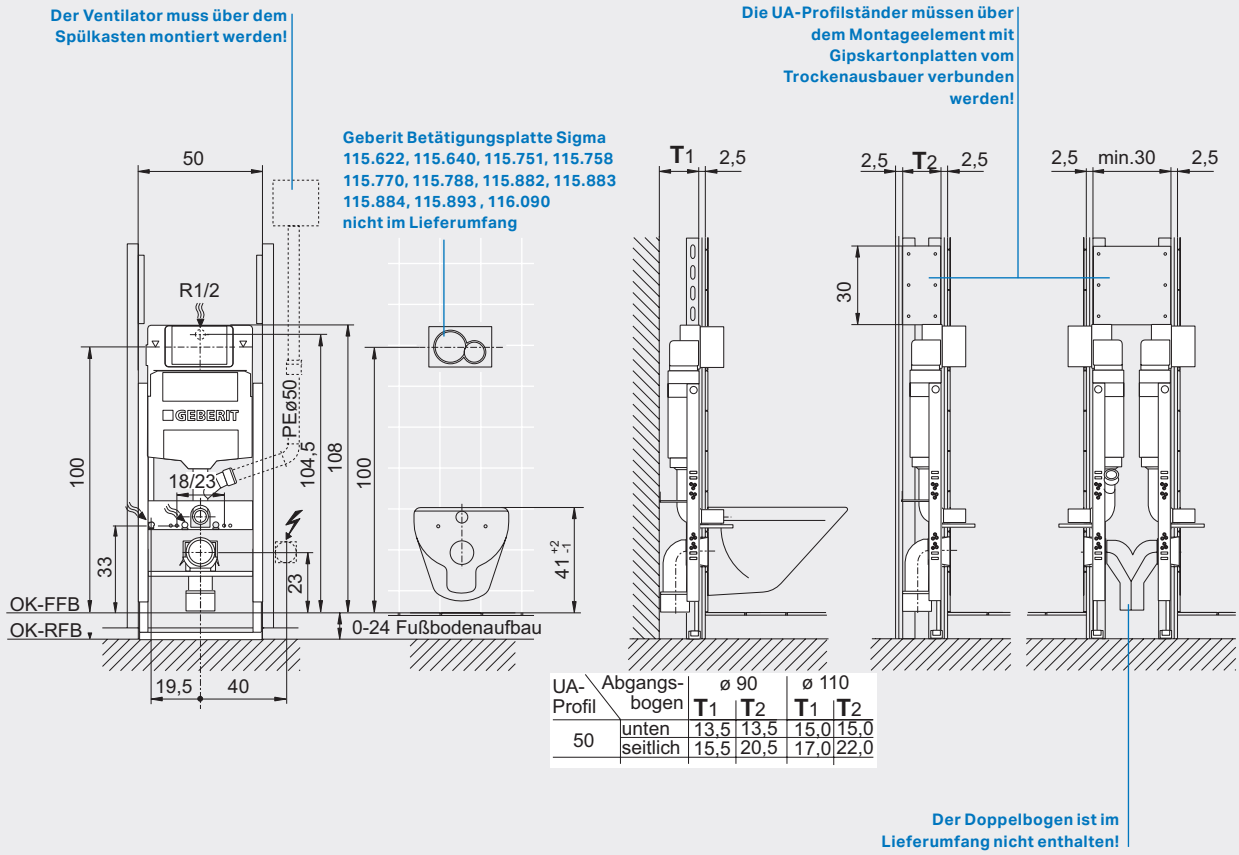

UA-Profil	Abgangsbogen	ø 90 T1	ø 90 T2	ø 110 T1	ø 110 T2
50	unten	13,5	13,5	15,0	15,0
	seitlich	15,5	20,5	17,0	22,0

Wichtiger Hinweis!
Alle einstellbaren Maße unbedingt beim Einbau auf die jeweilige Keramiktype sowie Einbausituation anpassen!
Hinweise zum richtigen Anschluss der Geruchsabsaugung finden Sie auf der Seite 65.

Alle Preise sind unverbindlich empfohlene Richtpreise exkl. MWSt.

Besonderheiten

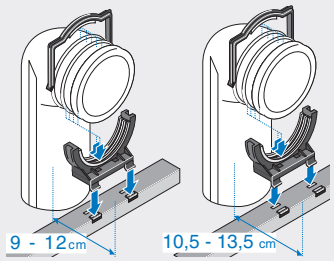

Schnellmontage-Rohrschelle mit Schall-entkoppelung in zwei Positionen montierbar.

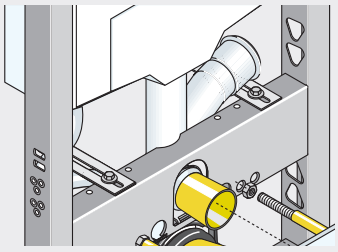

Geruchsabsaugeanschluss ø 50 mm passend für jedes Rohrsystem

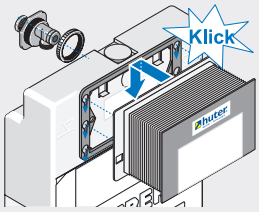

Werkzeuglos montierbarer Bauschutz.

Universalwasseranschluss 1/2" AG mit integriertem Eckventil. (Muss für den Anschluss verwendet werden!)

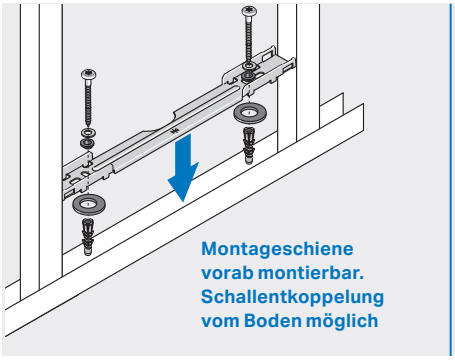

Montageschiene vorab montierbar. Schallentkoppelung vom Boden möglich

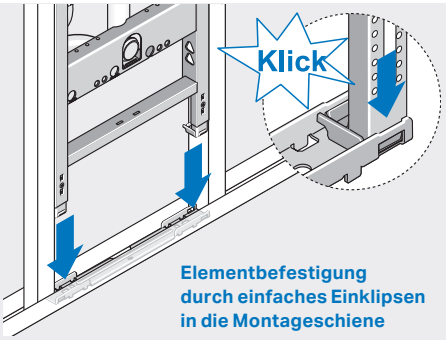

Elementbefestigung durch einfaches Einklipsen in die Montageschiene

Einfache Höheneinstellung durch selbsthemmende Auszugsfüße.

Die Fixierung erfolgt über eine vormontierte Schraube

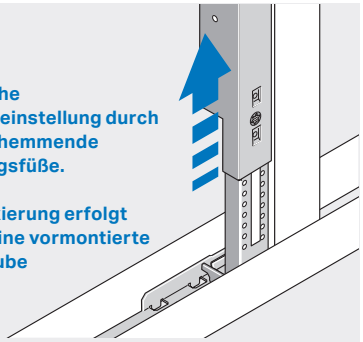

Inwand

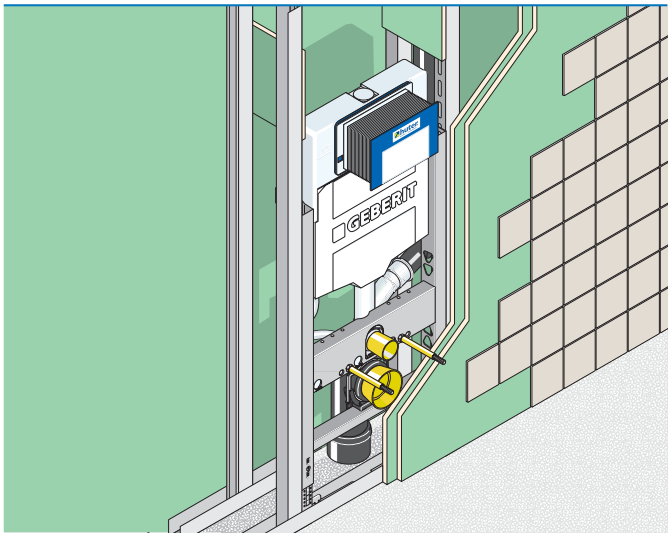

Vorsatzschale

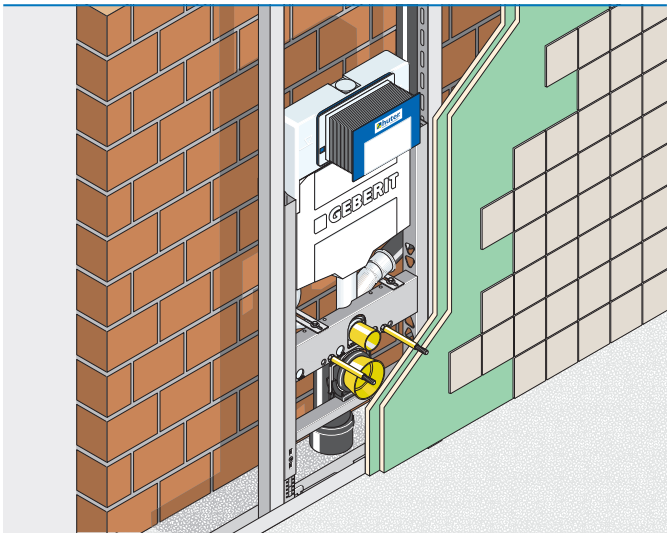

⚠ Wichtige Hinweise

Trockenbau

- → Die Vorderkante des Montageelements muss unbedingt mit der Vorderkante der UA-Profile bündig sein!
- → Montageelemente im Bereich von keramischen Belägen mehrmalig beplanken (lt. ÖNORM B 3415)!
- → Beim Einbau in Leichtbauständerwände sind die technischen und bauphysikalischen Datenblätter zu berücksichtigen!
- → Bei Inwand UA-Profilständer über dem Montageelement mit Gipskartonplatten verbinden!
- → Die Dimensionierung der UA-Profile ist abhängig von der Raumhöhe. Bei niedrigen Räumen beginnt das bei 50mm, bei hohen Räumen können größere Profile (75/100mm) gem. Trockenbausystem-Lieferant notwendig sein

HU-FV 9020

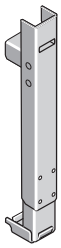

Ausschreibungstext

Fußverlängerungsset für Elemente mit Matro-Bodenschiene für Fußbodenaufbauten von 24 - 48 cm.
Inkl. Verbindungsschrauben
VE = 2 Stk

Bestell-Nr.	€
HU-FV9020	**57,56**

Huter Matro

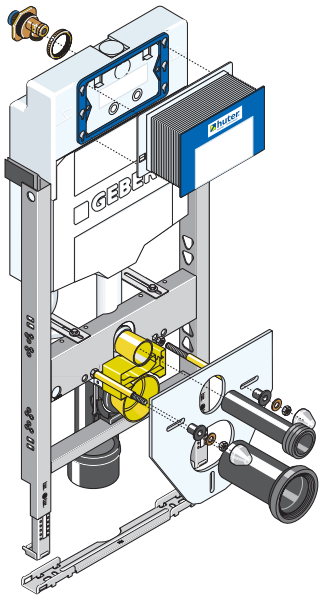

Für dieses Element ist das Geberit DuoFresh Modul erhältlich.

Lieferumfang

- Verzinkter Montagerahmen
- Geberit UP-Spülkasten Sigma (UP320) mit 2-Mengen-Spültechnik, Betätigung von vorne
- Selbstzentrierende seitliche Befestigung an den UA-Profilen
- Universalwasseranschluss 1/2" AG mit integriertem Eckventil
- Leerrohr für Wasseranschluss Geberit AquaClean
- Geberit Power & Connect Box
- Ablaufbefestigung schallgedämmt
- PE-Ablaufbogen ø 90/90 mm
- PE-Übergangsstück ø 90/110 mm
- WC-Anschlussgarnitur
- Montageschiene mit Schallschutz
- Wandbefestigungen mit Schallschutz
- Schallschutzset für die WC-Keramik
- WC-Befestigung M12
- Befestigungsmaterial

Ausschreibungstext

Montageelement für ein Wand-WC, inkl. Geberit Elektro- und Kommunikationsdose, **zum Einbau im Trockenbau, Vor- und Inwand.**

Geprüfte Belastbarkeit 400 kg.

Einbaumaße B x T x H

50 x min. 15 x 108 cm
(Fußbodenaufbau 0 - 24 cm)

Bestell-Nr.	€
HU-WC1025-E	**549,46**

Montagemaße für den Trockenbau

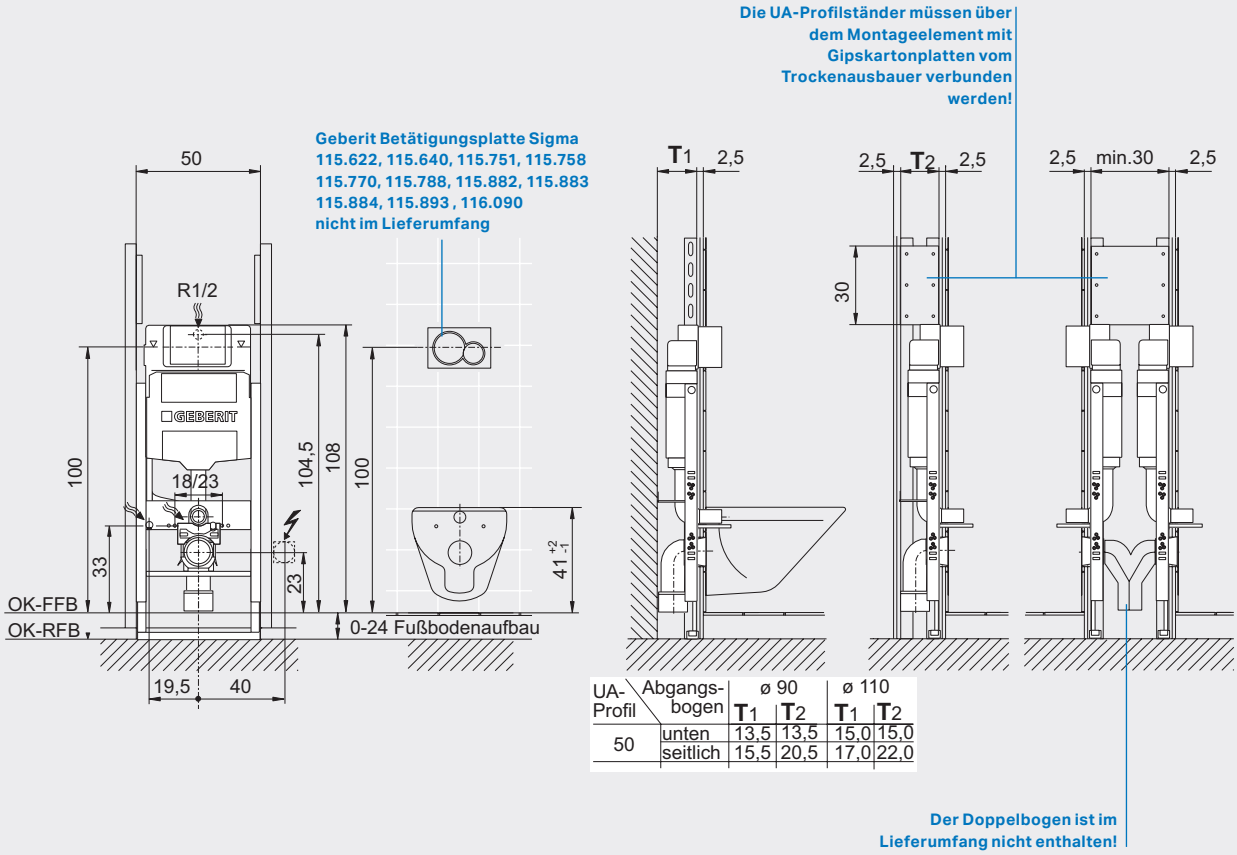

UA-Profil	Abgangs-bogen	ø 90 T1	ø 90 T2	ø 110 T1	ø 110 T2
50	unten	13,5	13,5	15,0	15,0
	seitlich	15,5	20,5	17,0	22,0

Wichtiger Hinweis!
Alle einstellbaren Maße unbedingt beim Einbau auf die jeweilige Keramiktype sowie Einbausituation anpassen!

Alle Preise sind unverbindlich empfohlene Richtpreise exkl. MWSt.

Besonderheiten

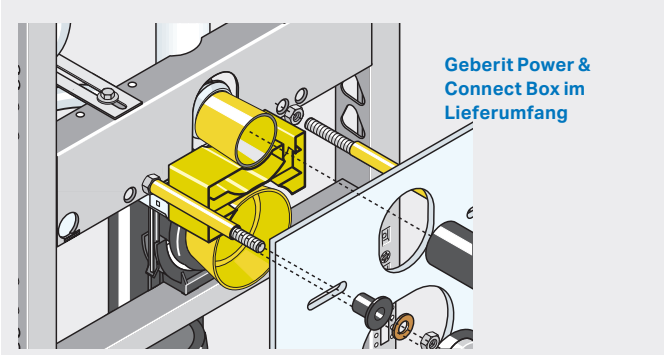

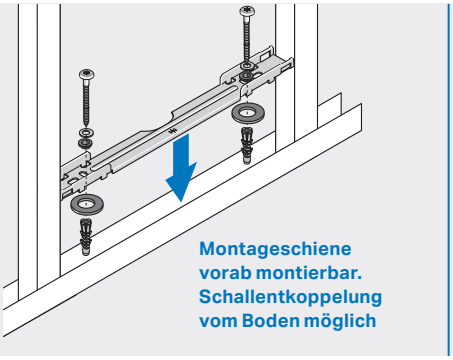

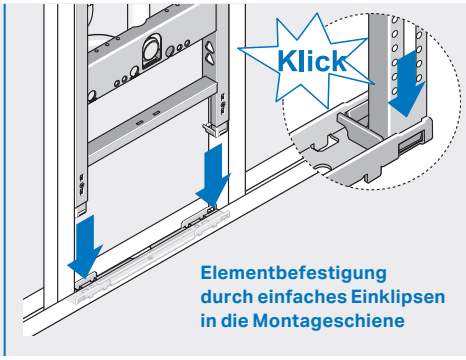

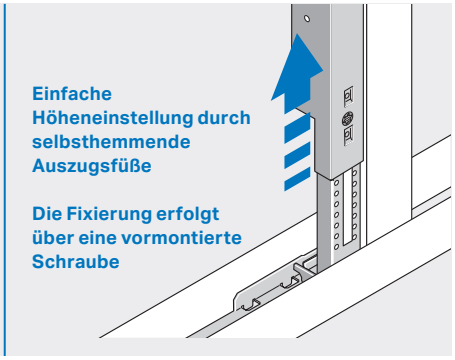

Inwand

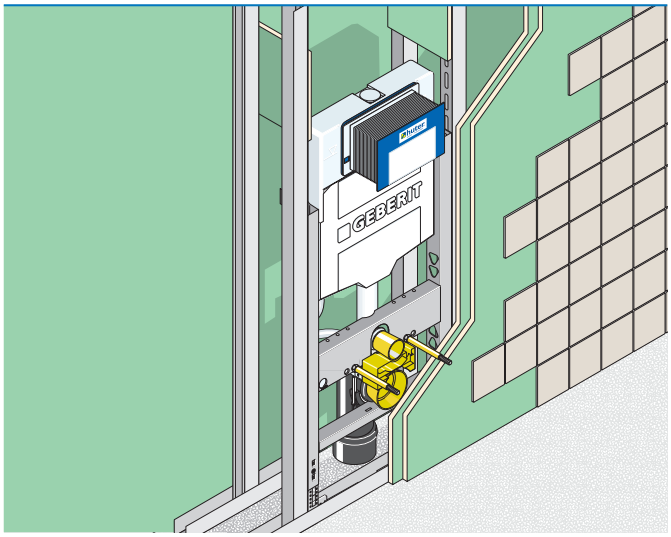

Vorsatzschale

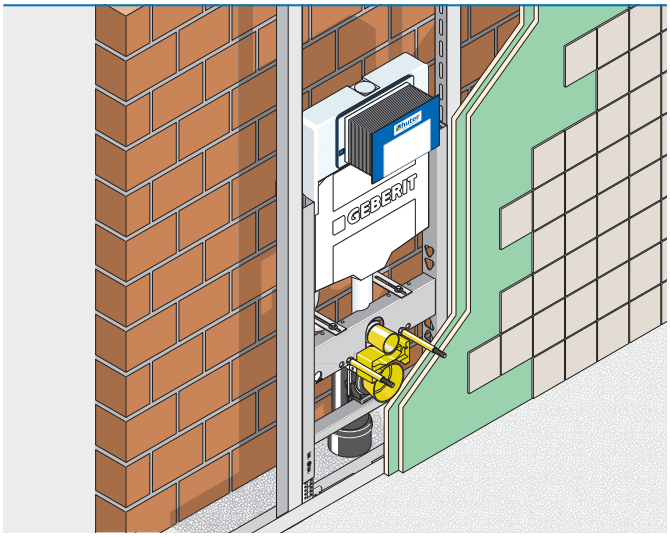

⚠ Wichtige Hinweise

Trockenbau

- → Die Vorderkante des Montageelements muss unbedingt mit der Vorderkante der UA-Profile bündig sein!
- → Montageelemente im Bereich von keramischen Belägen mehrmalig beplanken (lt. ÖNORM B 3415)!
- → Beim Einbau in Leichtbauständerwände sind die technischen und bauphysikalischen Datenblätter zu berücksichtigen!
- → Bei Inwand UA-Profilständer über dem Montageelement mit Gipskartonplatten verbinden!

HU-FV 9020

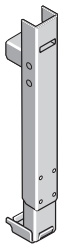

Ausschreibungstext

Fußverlängerungsset für Elemente mit Matro-Bodenschiene für Fußbodenaufbauten von 24 - 48 cm.
Inkl. Verbindungsschrauben
VE = 2 Stk

Bestell-Nr.	€
HU-FV9020	**57,56**

Huter Matro

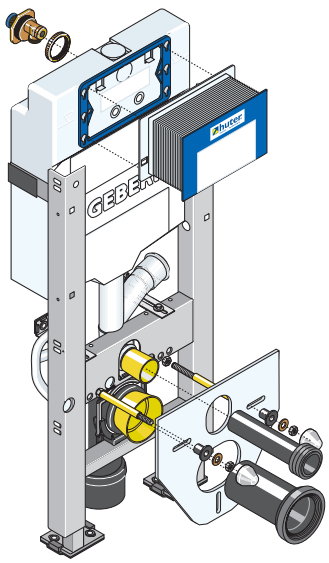

Für dieses Element ist das Geberit DuoFresh Modul erhältlich.

Lieferumfang

- Verzinkter Montagerahmen
- Geberit UP-Spülkasten Sigma (UP320) mit 2-Mengen-Spültechnik, Betätigung von vorne
- Universalwasseranschluss 1/2" AG mit integriertem Eckventil
- Leerrohr für Wasseranschluss Geberit AquaClean
- Geruchsabsaugeanschluss über das Spülrohr ø 50 mm
- Ablaufbefestigung schallgedämmt
- PE-Ablaufbogen ø 90/90 mm
- PE-Übergangsstück ø 90/110 mm
- WC-Anschlussgarnitur verlängert
- Boden- und Wandbefestigungen mit Schallschutz
- Schallschutzset für die WC-Keramik
- WC-Befestigung M12
- Befestigungsmaterial

Ausschreibungstext

Montageelement für ein Wand-WC mit einer Ausladung größer als 60 cm.
Zum Einbau im Trockenbau, Vor- und Inwand.
Behindertengerechte Ausführung.
Mit Geruchsabsaugeanschluss.

Geprüfte Belastbarkeit 400 kg.

Einbaumaße B x T x H

42,5 x min. 16,5 x 108 cm
(Fußbodenaufbau 0 - 24 cm)

Bestell-Nr.	€
HU-WC1027-G	**616,30**

Montagemaße für den Trockenbau

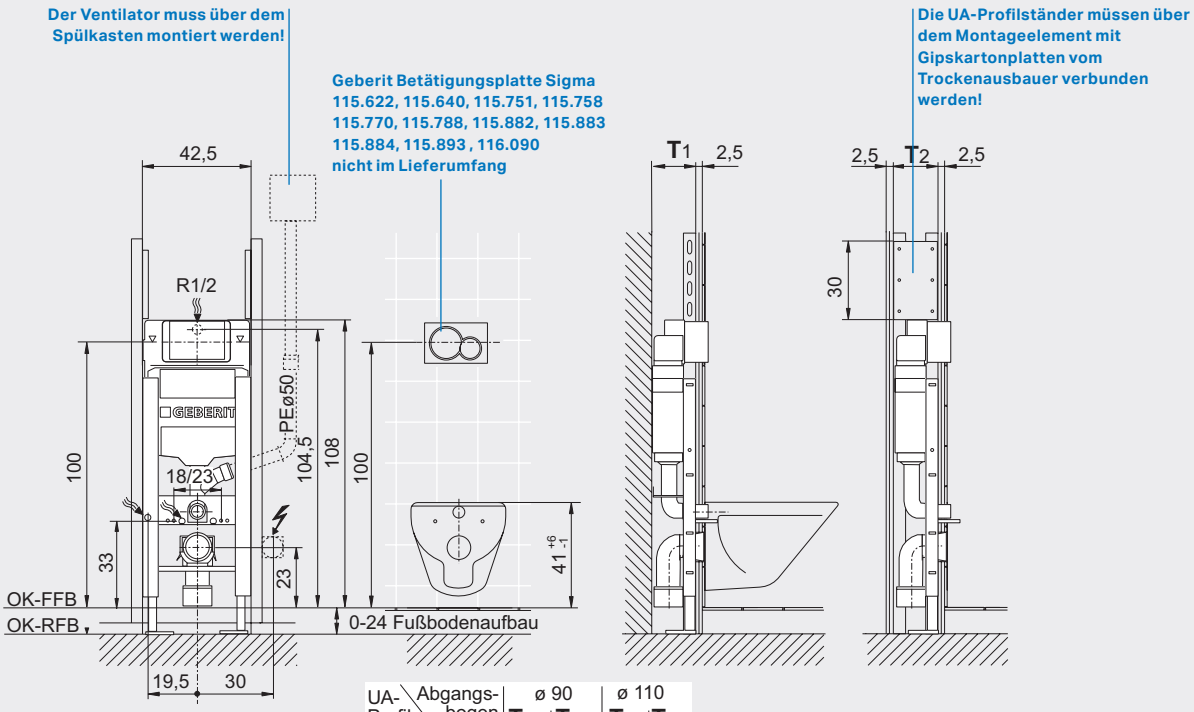

UA-Profil	Abgangsbogen	ø 90 T1	ø 90 T2	ø 110 T1	ø 110 T2
50	unten	16,5	16,5	16,5	16,5
	seitlich	16,5	20,5	17,0	22,0

Wichtiger Hinweis!
Alle einstellbaren Maße unbedingt beim Einbau auf die jeweilige Keramiktype sowie Einbausituation anpassen!
Hinweise zum richtigen Anschluss der Geruchsabsaugung finden Sie auf der Seite 65.

Alle Preise sind unverbindlich empfohlene Richtpreise exkl. MWSt.

Besonderheiten

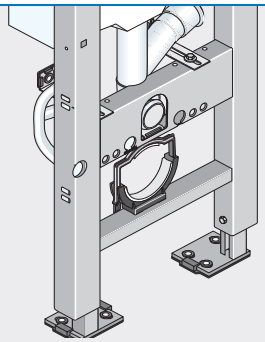

Besonders stabile Ausführung durch verstärkten Rahmen für ein Wand-WC mit einer Ausladung > 60 cm.

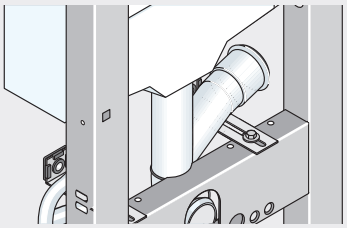

Geruchsabsaugeanschluss ø 50 mm passend für jedes Rohrsystem

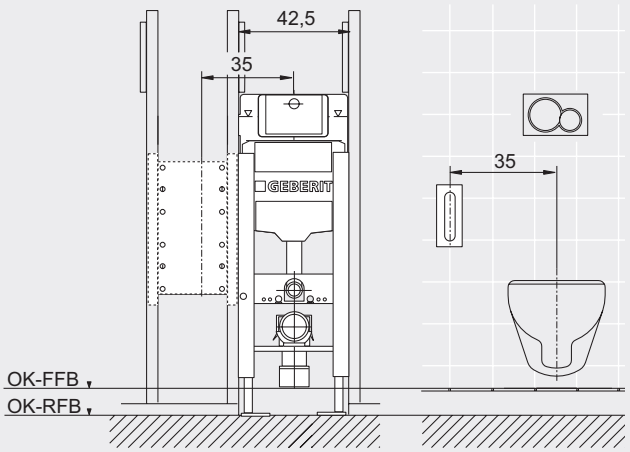

Durch die geringe Elementbreite von 42,5 cm können die Befestigungselemente HU-BE 9001-M seitlich so befestigt werden, dass Haltegriffe im normgerechten Abstand von 35 cm problemlos montiert werden können.

⚠ Wichtige Hinweise

Trockenbau

- → Das Montageelement darf nicht auf einen schwimmenden Estrich gestellt werden!
- → Die Vorderkante des Montageelements muss unbedingt mit der Vorderkante der UA-Profile bündig sein!
- → Montageelemente im Bereich von keramischen Belägen mehrmalig beplanken (lt. ÖNORM B 3415)!
- → Beim Einbau in Leichtbauständerwände sind die technischen und bauphysikalischen Datenblätter zu berücksichtigen!
- → Bei Inwand UA-Profilständer über dem Montageelement mit Gipskartonplatten verbinden!

Inwand

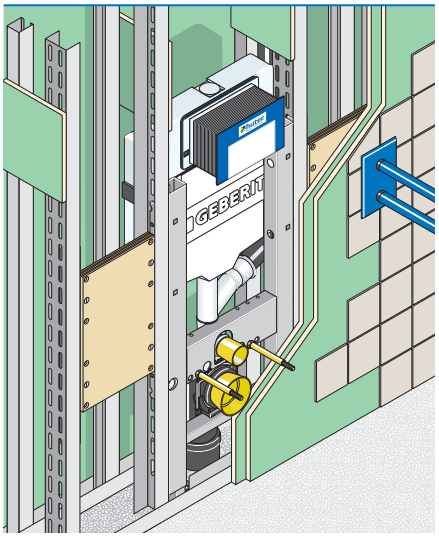

Vorsatzschale

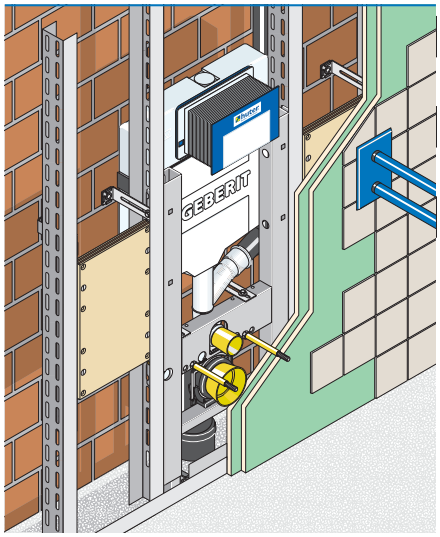

HU-BS 1027

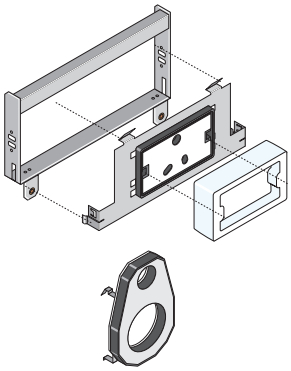

Lieferumfang

- → Brandverschluss für Spülbogen und Abgangsbogen
- → Brandverschluss für Revisionsöffnung
- → Bauschutz für Revisionsöffnung
- → Befestigungsmaterial

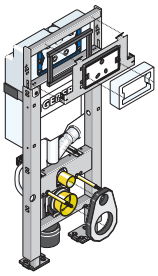

Ausschreibungstext

Brandschutzset für WC-Element HU-WC1027-G.
Zur Abschottung von Ablauf- und Spülrohrdurchführung, sowie der Revisionsöffnung im Trockenbau.

Geprüft nach DIN EN 1364-1
Brandwiderstandsklasse EI90
Feuerbeständig 90 Minuten.

Bestell-Nr.	€
HU-BS1027	**439,55**

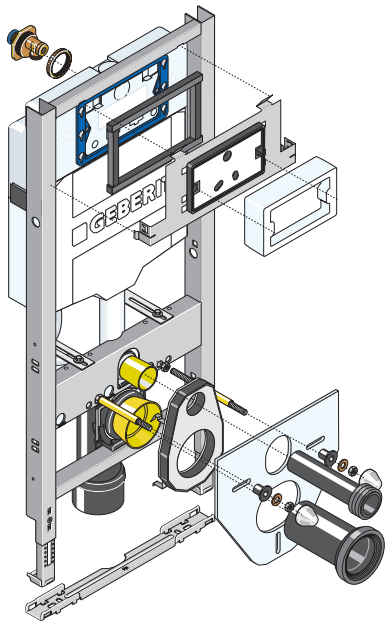

Lieferumfang

- Verzinkter Montagerahmen
- Geberit UP-Spülkasten Sigma (UP320) mit 2-Mengen-Spültechnik, Betätigung von vorne
- Universalwasseranschluss 1/2" AG mit integriertem Eckventil
- Leerrohr für Wasseranschluss Geberit AquaClean
- Ablaufbefestigung schallgedämmt
- PE-Ablaufbogen ø 90/90 mm
- PE-Übergangsstück ø 90/110 mm
- WC-Anschlussgarnitur
- Montageschiene mit Schallschutz
- Wandbefestigungen mit Schallschutz
- Schallschutzset für die WC-Keramik
- WC-Befestigung M12
- Befestigungsmaterial
- Brandschutzset für die WC-Betätigung und Rohrdurchführungen

Ausschreibungstext

Montageelement für ein Wand-WC, **zum Einbau im Trockenbau in Schacht- und Trennwände.** Mit EI90 Brandschutzaufsatz für die WC-Betätigung und Rohrdurchführungen.

Geprüfte Belastbarkeit 400 kg.

Einbaumaße B x T x H

50 x min. 15 x 112 cm
(Fußbodenaufbau 0 - 24 cm)

Bestell-Nr.	€
HU-WC1028-EI90	**967,28**
Brandschutz-Element mit Geruchsabsaugeanschluss	Anfrage

Montagemaße für den Trockenbau

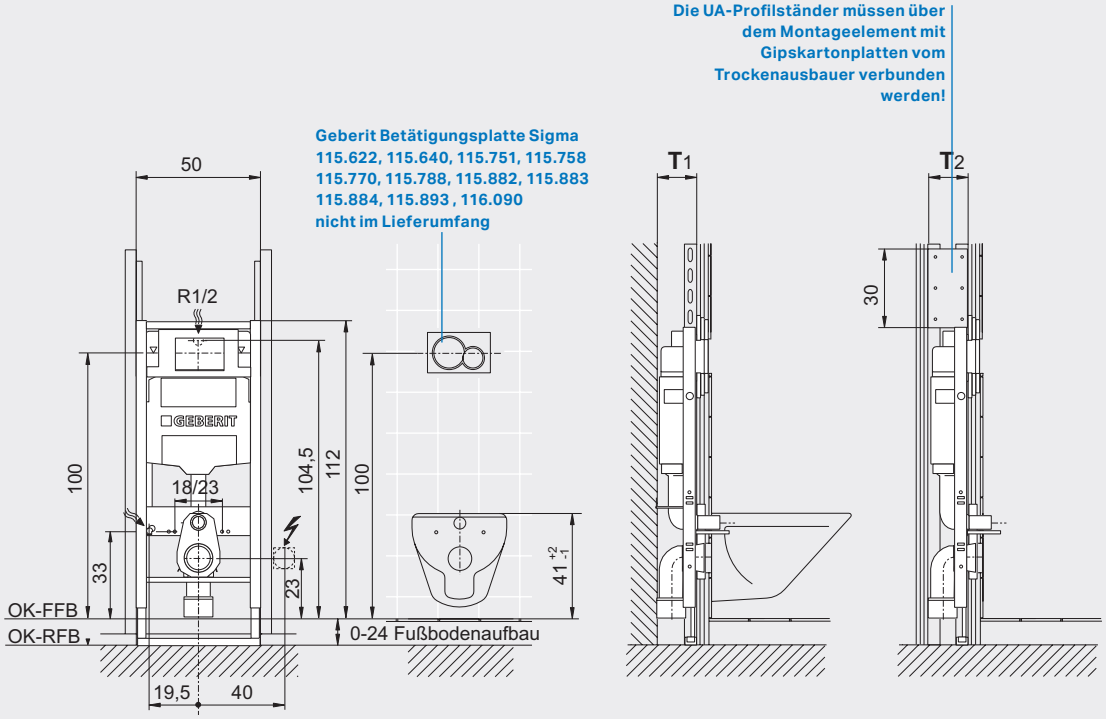

UA-Profil	Abgangsbogen	ø 90 T1	ø 90 T2	ø 110 T1	ø 110 T2
50	unten	13,5	13,5	15,0	15,0
	seitlich	15,5	20,5	17,0	22,0

Wichtiger Hinweis!
Alle einstellbaren Maße unbedingt beim Einbau auf die jeweilige Keramiktype sowie Einbausituation anpassen!
Montageelemente mit 3 x 15 mm Gipskarton- oder Gipsfaserplatten beplanken und die Fugen verspachteln.

Alle Preise sind unverbindlich empfohlene Richtpreise exkl. MWSt.

Besonderheiten

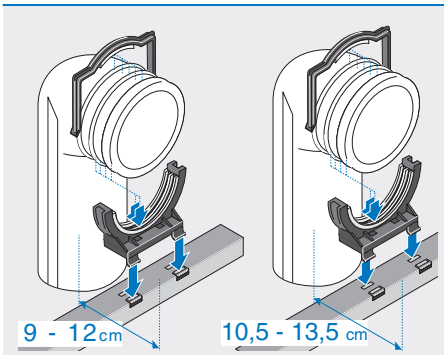

Schnellmontage-Rohrschelle mit Schallentkoppelung in zwei Positionen montierbar.

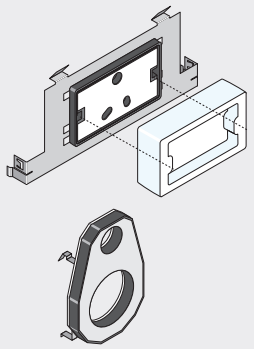

Brandschutzset für die WC-Betätigung und Rohrdurchführungen

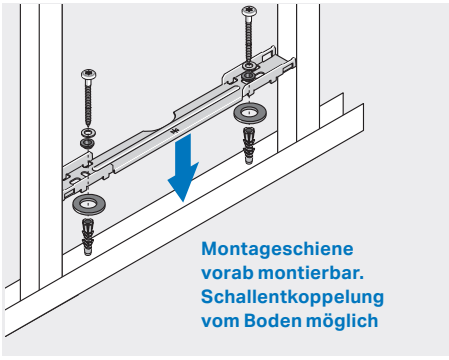

Montageschiene vorab montierbar. Schallentkoppelung vom Boden möglich

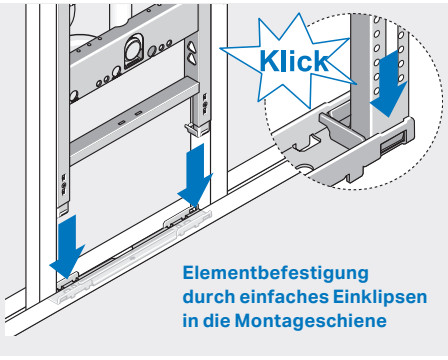

Elementbefestigung durch einfaches Einklipsen in die Montageschiene

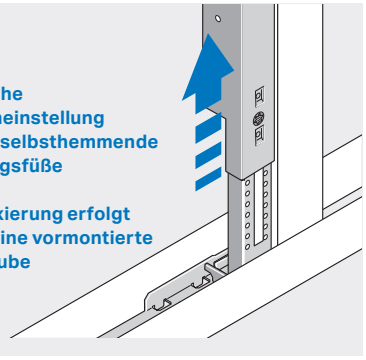

Einfache Höheneinstellung durch selbsthemmende Auszugsfüße

Die Fixierung erfolgt über eine vormontierte Schraube

⚠ Wichtige Hinweise

Trockenbau

- → Die Vorderkante des Montageelements muss unbedingt mit der Vorderkante der UA-Profile bündig sein!
- → Montageelemente mit 3 x 15 mm Gipskarton- oder Gipsfaserplatten beplanken und die Fugen verspachteln.
- → Beim Einbau in Leichtbauständerwände sind die technischen und bauphysikalischen Datenblätter zu berücksichtigen!
- → Bei Inwand UA-Profilständer über dem Montageelement mit Gipskartonplatten verbinden!

Inwand

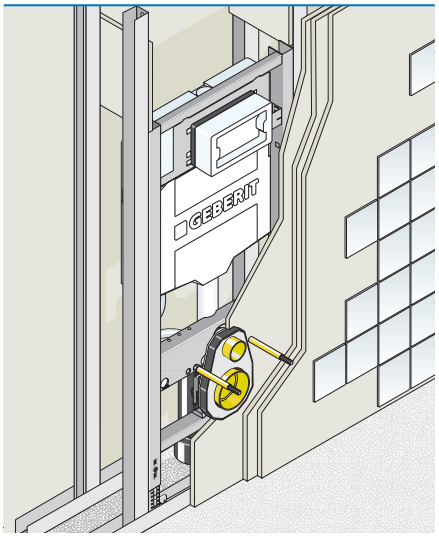

Vorsatzschale

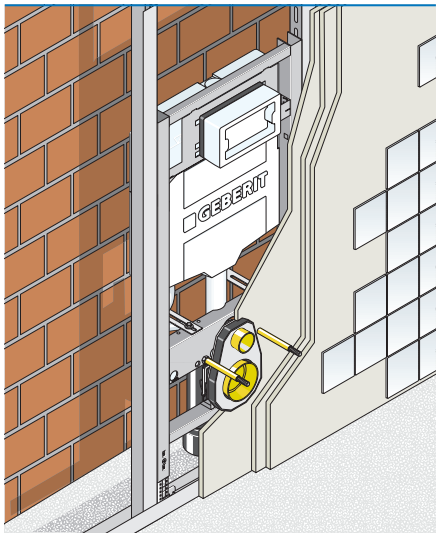

IBS Institut für Brandschutztechnik und Sicherheitsforschung

Gebert Vertriebs GmbH & Co KG
Geberitstraße 1
3140 Pottenbrunn

IBS – Institut für Brandschutztechnik und Sicherheitsforschung Gesellschaft m.b.H.
Akkreditierte Prüf-, Inspektions- und Zertifizierungsstelle
Petzelstraße 45 / 4020 Linz / Austria
T +43 732 7617-250 / F +43 732 7617-119
office@ibs-austria.at / www.ibs-austria.at
Firmenbuchnummer 291164
Landesgericht Linz / UID-Nr. ATU23209765

5. Februar 2020
Ulrich STÖCKL / AM
+43 732 7617 - 872

Nachweis über die weitere Verwendbarkeit des Klassifizierungsberichts Nr. 09051104-1 vom 03.08.2010

Klassifizierungsgegenstand:

Abschottungsbauelement für WC – Spülkastenbetätigungselemente

Typenbezeichnung: Brandschutzzubehör „Geberit-Duofix" 111.863.00.1 für WC-Montageelement **„HU-WC1028-EI90"**, WC-Montageelement **„HU-WC1027-G"** und „Register-Montageelement" (Bericht Nr. 09051104-1 vom 26.03.2010 - Ergänzung vom 03.08.2010) **„HU-WC-ASM"** (Ergänzung E-Mail vom 25.11.2010)

Klassifizierung:

EI 90

Grundlagen:

ÖNORM EN 1363, Teil 1:
„Feuerwiderstandsprüfungen – Teil 1: Allgemeine Anforderungen"
Ausgabe: 1. Jänner 2000 – zurückgezogen
1. September 2012

ÖNORM EN 1364-1:
„Feuerwiderstandsprüfungen für nichttragende Bauteile – Teil 1: Allgemeine Anforderungen"
Ausgabe: 1. April 2000 – zurückgezogen
1. Oktober 2015
in Anlehnung an EN 1366, Teil 3: „Feuerwiderstandsprüfungen für Installationen – Teil 3: Abschottungen"
Ausgabe: 01.05.2009

IBS Institut für Brandschutztechnik und Sicherheitsforschung

ÖNORM EN 13501, Teil 2:
„Klassifizierung von Bauprodukten und Bauarten zu ihrem Brandverhalten – Teil 2: Klassifizierung mit den Ergebnissen aus den Feuerwiderstandsprüfungen, mit Ausnahme von Lüftungsleitungen"
Ausgabe: 15. Februar 2010 – zurückgezogen
1. November 2016

EN 15725:
„Berichte zum erweiterten Anwendungsbereich bezogen auf das Brandverhalten von Bauprodukten und Bauarten"
Ausgabe: 1. Dezember 2007
1. April 2012

Geltungsdauer:

Der Klassifizierungsbericht Nr. 09051104-1 vom 03.08.2010 ist in Verbindung mit diesem Schreiben weiterhin bis zum **26. März 2025** verwendbar.

Diese Verlängerung wird unter Zugrundelegung der angeführten Normen ausgestellt. Sollten sich grundlegende Prüfkriterien ändern, erlischt die Geltungsdauer jedoch vor Ablauf der Frist. Weiters erlischt die Geltungsdauer, wenn der Antragsteller unzulässige technische Veränderungen vornimmt und die angegebenen Abmessungen über- bzw. unterschreitet, es sei denn, die Abweichungen bewegen sich nur in den Toleranzbereichen (siehe Prüfberichte).

IBS-INSTITUT FÜR BRANDSCHUTZTECHNIK UND SICHERHEITSFORSCHUNG GESELLSCHAFT M.B.H.
Akkreditierte Prüf-, Inspektions- und Zertifizierungsstelle

Dipl.-Ing. Ulrich STÖCKL
Techniker

Ing. Josef STOCKINGER
Zeichnungsberechtigter

HU-FV 9020

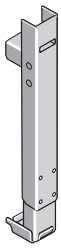

Ausschreibungstext

Fußverlängerungsset für Elemente mit Matro-Bodenschiene für Fußbodenaufbauten von 24 - 48 cm.
Inkl. Verbindungsschrauben
VE = 2 Stk

Bestell-Nr.	€
HU-FV9020	**57,56**

Huter Matro

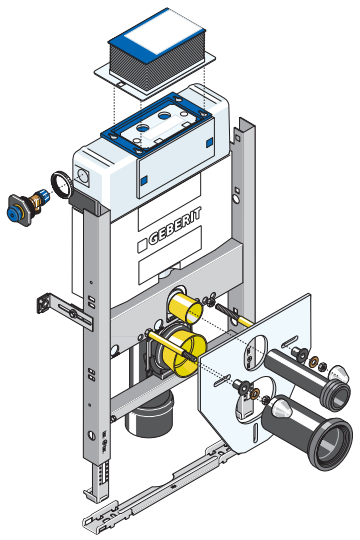

Lieferumfang

- Verzinkter Montagerahmen
- Geberit UP-Spülkasten Omega mit 2-Mengen-Spültechnik, Betätigung von oben (Bauhöhe 84 cm)
- Universalwasseranschluss 1/2" AG mit integriertem Eckventil
- Leerrohr für Wasseranschluss Geberit AquaClean
- Ablaufbefestigung schallgedämmt
- PE-Ablaufbogen ø 90/90 mm
- PE-Übergangsstück ø 90/110 mm
- WC-Anschlussgarnitur
- Montageschiene mit Schallschutz
- Wandbefestigungen mit Schallschutz
- Schallschutzset für die WC-Keramik
- WC-Befestigung M12
- Befestigungsmaterial

Ausschreibungstext

Montageelement für ein Wand-WC, **zum Einbau im Massiv- und Trockenbau, Vorsatzschale.**

Geprüfte Belastbarkeit 400 kg.

Einbaumaße B x T x H

50 x min. 17 x 84 cm
(Fußbodenaufbau 0 - 24 cm)

Bestell-Nr.	€
HU-WC1035-G	**608,09**

Montagemaße

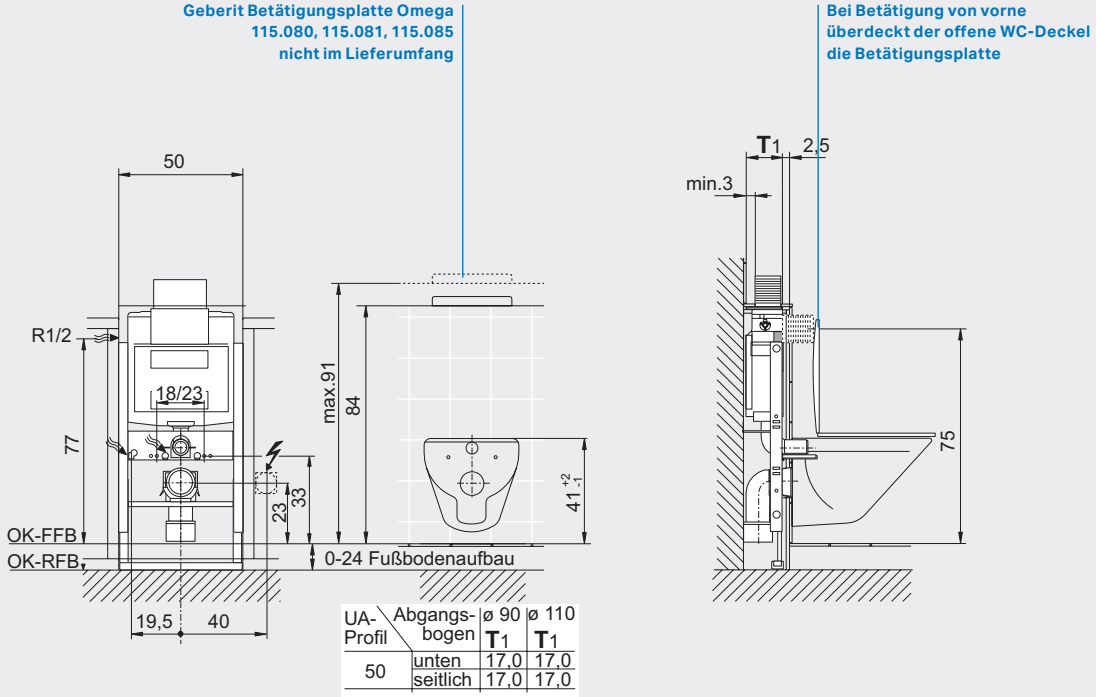

UA-Profil	Abgangsbogen	ø 90 T1	ø 110 T1
50	unten	17,0	17,0
	seitlich	17,0	17,0

Wichtiger Hinweis!
Alle einstellbaren Maße unbedingt beim Einbau auf die jeweilige Keramiktype sowie Einbausituation anpassen!

Besonderheiten

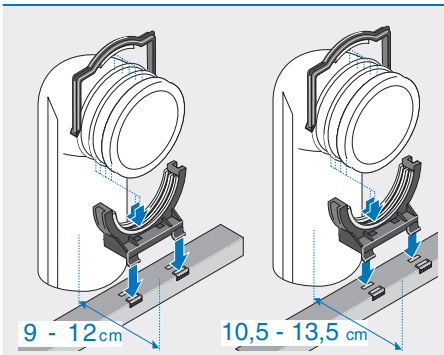

Schnellmontage-Rohrschelle mit Schallentkoppelung in zwei Positionen montierbar.

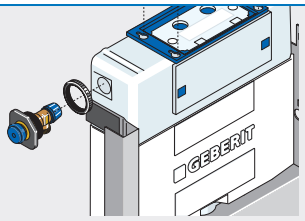

Universalwasseranschluss 1/2" AG mit integriertem Eckventil. (Muss für den Anschluss verwendet werden!)

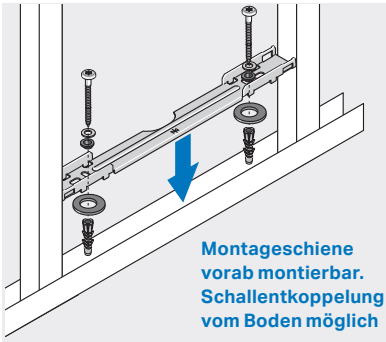

Montageschiene vorab montierbar. Schallentkoppelung vom Boden möglich

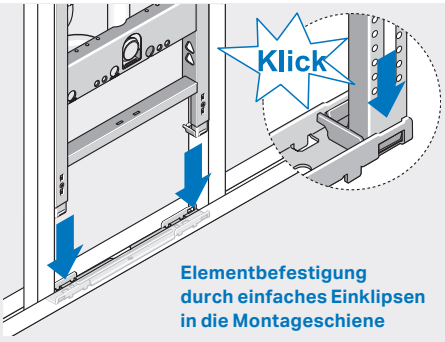

Elementbefestigung durch einfaches Einklipsen in die Montageschiene

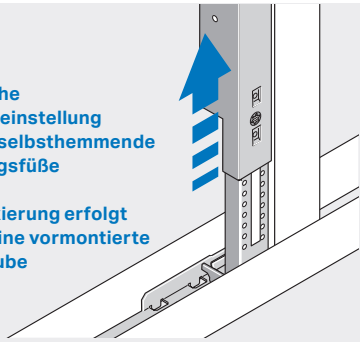

Einfache Höheneinstellung durch selbsthemmende Auszugsfüße

Die Fixierung erfolgt über eine vormontierte Schraube

⚠ Wichtige Hinweise

Vormauerung

→ Die Vomauerung muss am Montage-element anliegen!

→ Beträgt die Vormauerung weniger als 8 cm, ist der Hohlraum hinter der WC-Keramik vollflächig auszumauern!

Einmauerung

→ Die Einmauerung muss vollflächig über das ganze Montageelement erfolgen!

→ Unter den Fliesengrund ein Putzgitter einarbeiten!

Vormauerung

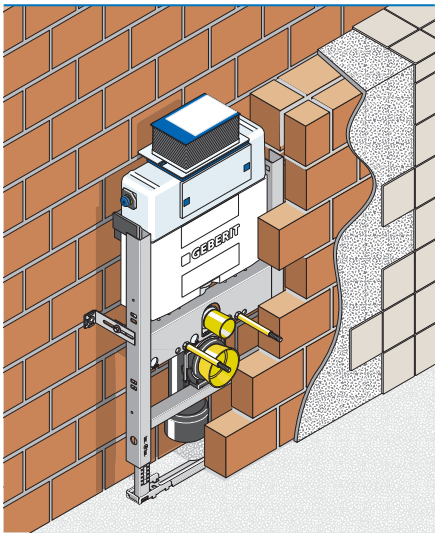

Einmauerung

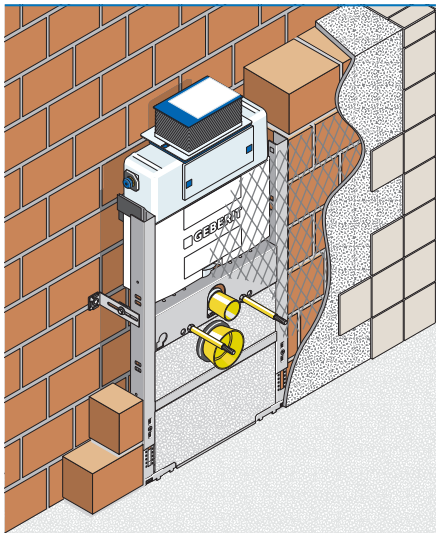

Vorsatzschale

→ Die Vorderkante des Montage-elements muss unbedingt mit der Vorderkante der UA-Profile bündig sein!

→ Montageelemente im Bereich von keramischen Belägen mehrmalig beplanken (lt. ÖNORM B 3415)!

→ Beim Einbau in Leichtbauständerwände sind die technischen und bauphysikalischen Datenblätter zu berücksichtigen!

Vorsatzschale

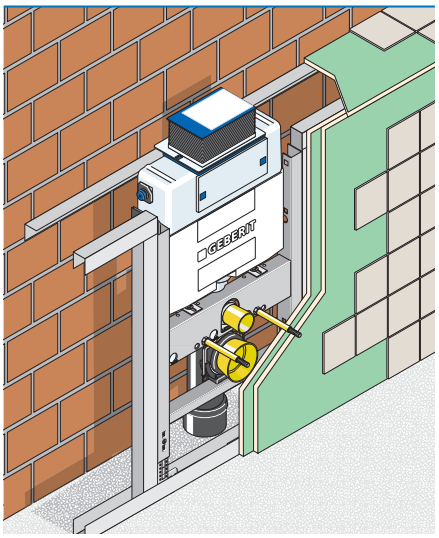

HU-FV 9020

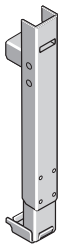

Ausschreibungstext

Fußverlängerungsset für Elemente mit Matro-Bodenschiene für Fußbodenaufbauten von 24 - 48 cm.
Inkl. Verbindungsschrauben
VE = 2 Stk

Bestell-Nr.	€
HU-FV9020	**57,56**

Huter Matro

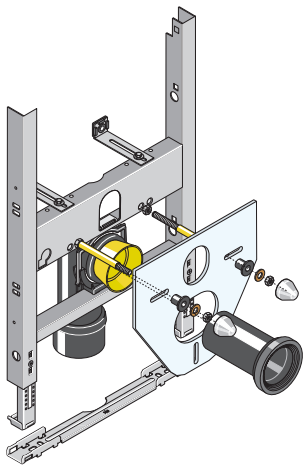

Lieferumfang

- Verzinkter Montagerahmen
- Ablaufbefestigung schallgedämmt
- PE-Ablaufbogen ø 90/90 mm
- PE-Übergangsstück ø 90/110 mm
- WC-Anschlussgarnitur
- Montageschiene mit Schallschutz
- Wandbefestigungen mit Schallschutz
- Schallschutzset für die WC-Keramik
- WC-Befestigung M12
- Befestigungsmaterial

Einbaumaße B x T x H

50 x min. 15 x 72 cm
(Fußbodenaufbau 0 - 24 cm)

Ausschreibungstext

Montageelement für ein Wand-WC, **zum Einbau im Massiv- und Trockenbau, Vor- und Inwand.**

Geprüfte Belastbarkeit 400 kg.

Bestell-Nr.	€
HU-WC1050-M	**269,89**

Montagemaße für den Trockenbau

Wichtiger Hinweis!
Alle einstellbaren Maße unbedingt beim Einbau auf die jeweilige Keramiktype sowie Einbausituation anpassen!

UA-Profil	Abgangsbogen	ø 90 T1	ø 90 T2	ø 110 T1	ø 110 T2
50	unten	13,5	13,5	15,0	15,0
	seitlich	15,5	20,5	17,0	22,0

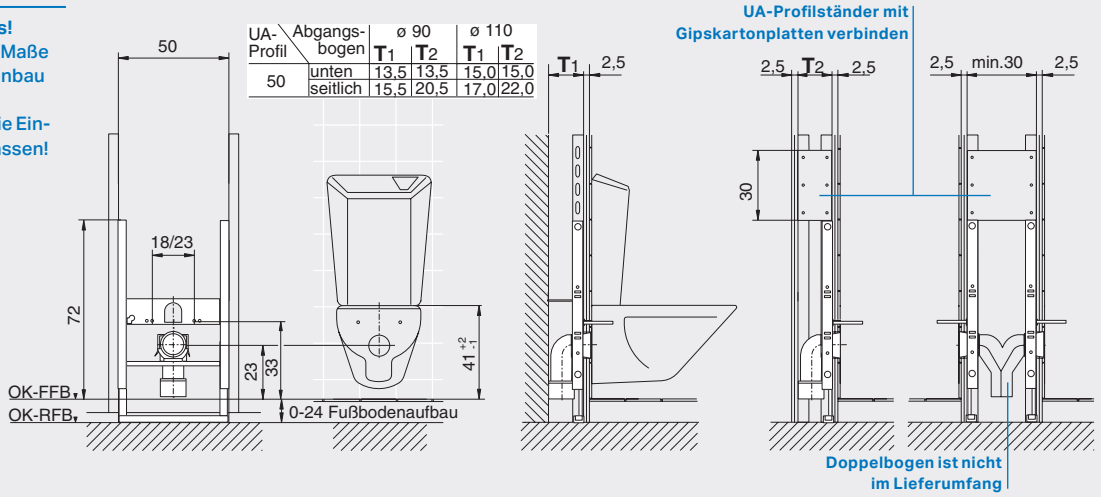

Montagemaße für Massivbau

Wichtiger Hinweis!
Alle einstellbaren Maße unbedingt beim Einbau auf die jeweilige Keramiktype sowie Einbausituation anpassen!

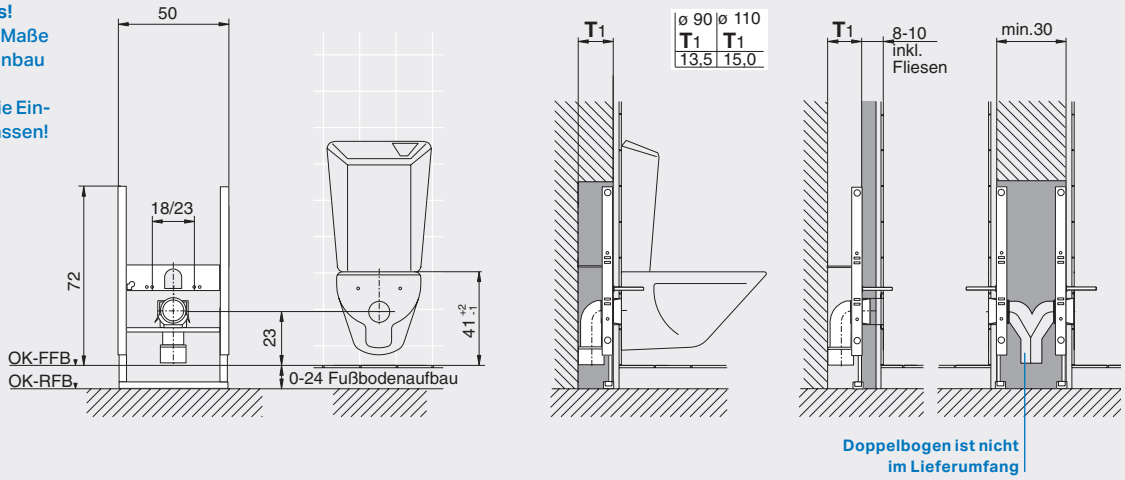

Alle Preise sind unverbindlich empfohlene Richtpreise exkl. MWSt.

Besonderheiten

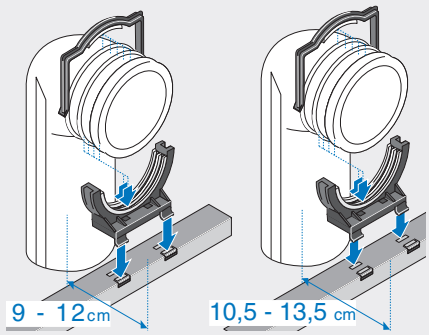

Schnellmontage-Rohrschelle mit Schallentkoppelung in zwei Positionen montierbar.

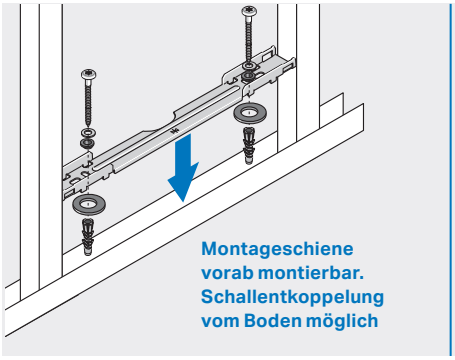

Montageschiene vorab montierbar. Schallentkoppelung vom Boden möglich

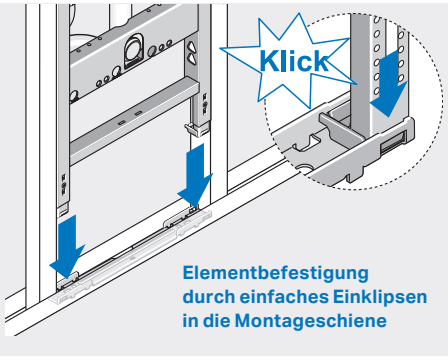

Elementbefestigung durch einfaches Einklipsen in die Montageschiene

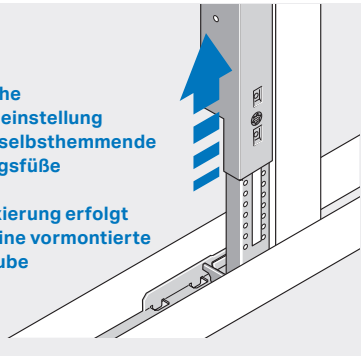

Einfache Höheneinstellung durch selbsthemmende Auszugsfüße

Die Fixierung erfolgt über eine vormontierte Schraube

⚠ Wichtige Hinweise

Trockenbau

- → Die Vorderkante des Montageelements muss unbedingt mit der Vorderkante der UA-Profile bündig sein!
- → Montageelemente im Bereich von keramischen Belägen mehrmalig beplanken (lt. ÖNORM B 3415)!
- → Beim Einbau in Leichtbauständerwände sind die technischen und bauphysikalischen Datenblätter zu berücksichtigen!
- → UA-Profilständer über dem Montageelement mit Gipskartonplatten verbinden!

Inwand

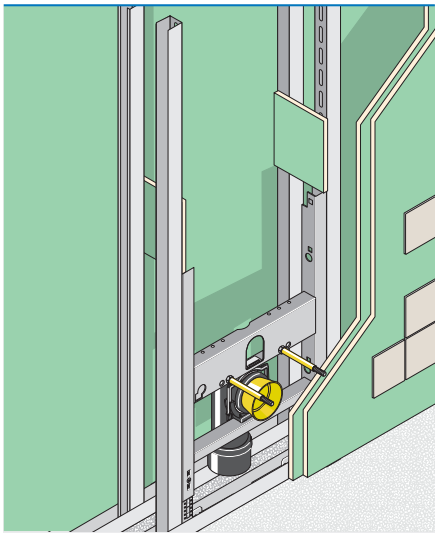

Vorsatzschale

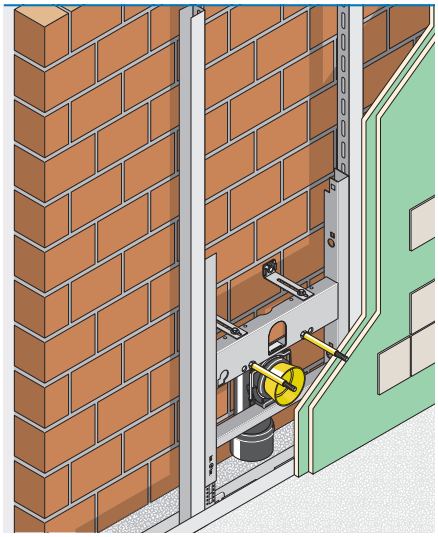

Einmauerung

- → Die Einmauerung muss vollflächig über das ganze Montageelement erfolgen!
- → Unter den Fliesengrund ein Putzgitter einarbeiten!

Vormauerung

- → Die Vomauerung muss am Montageelement anliegen!
- → Beträgt die Vormauerung weniger als 8 cm, ist der Hohlraum hinter der WC-Keramik vollflächig auszumauern!

Einmauerung

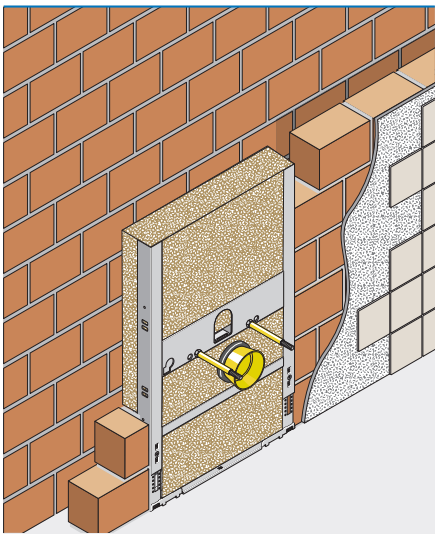

Vormauerung

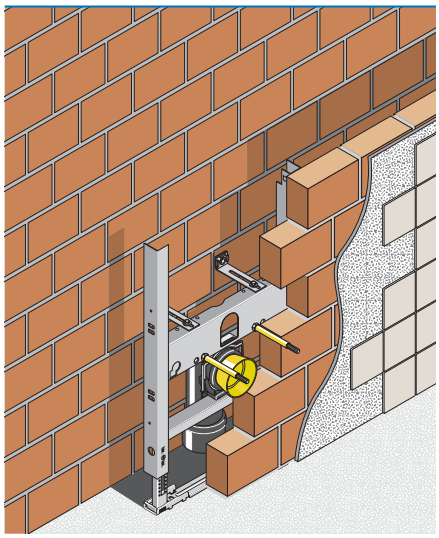

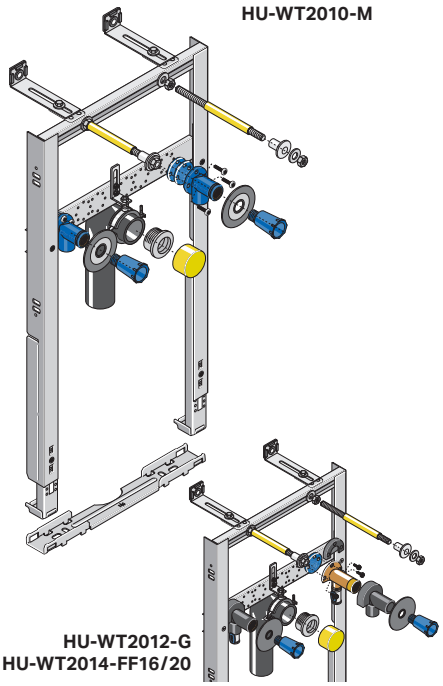

Lieferumfang

- verzinkter Montagerahmen
- höhenverstellbare Armaturen-anschlussplatte
- PE-Ablaufbogen ø 50 mm mit Steckdichtung ø 32 mm und Kappe
- Montageschiene mit Schallschutz
- Wandbefestigungen mit Schallschutz
- WT-Befestigung M10
- Befestigungsmaterial

- **HU-WT2010-M**
  2 Armaturenanschlusswinkel 1/2"x1/2" schwitzwasserisoliert und schall-entkoppelt, mit Dichtmanschetten u. Abdrückstopfen, DVGW und ÜA-Kennzeichnung

- **HU-WT2012-G / HU-WT2014-FF16/20**
  2 Armaturenanschlusswinkel Mepla / FlowFit, schwitzwasserisoliert und schallentkoppelt, mit Dichtmanschetten u. Abdrückstopfen, ÜA-Kennzeichnung

Ausschreibungstext

Montageelement für Einzelwaschtische mit Einlocharmatur, **zum Einbau im Massiv- und Trockenbau, Vor- und Inwand.**

Geprüfte Belastbarkeit 150 kg.

Einbaumaße B x T x H

42 x min. 7,5 x 82 cm
(Fußbodenaufbau 0 - 24 cm)

Bestell-Nr.	€
HU-WT2010-M	**242,66**
mit **Huter** Armaturenanschlusswinkel	
HU-WT2012-G	**250,34**
mit **Mepla** Armaturenanschlusswinkel	
HU-WT2014-FF16	**251,75**
mit **FlowFit** Armaturenanschlusswinkel 16	
HU-WT2014-FF20	**266,96**
mit **FlowFit** Armaturenanschlusswinkel 20	

Montagemaße für den Trockenbau

Wichtiger Hinweis!
Alle einstellbaren Maße unbedingt beim Einbau auf die jeweilige Keramiktype sowie Einbausituation anpassen!

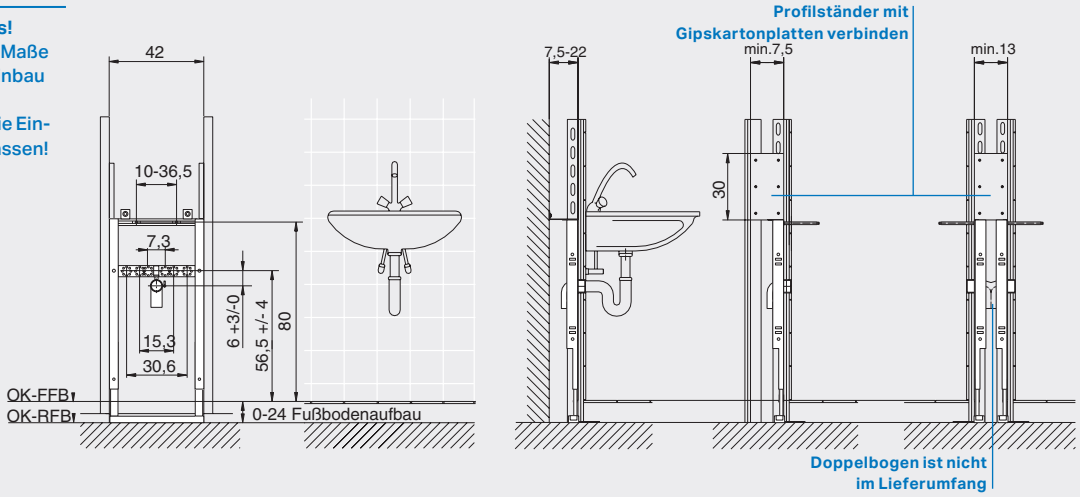

Montagemaße für Massivbau

Wichtiger Hinweis!
Alle einstellbaren Maße unbedingt beim Einbau auf die jeweilige Keramiktype sowie Einbausituation anpassen!

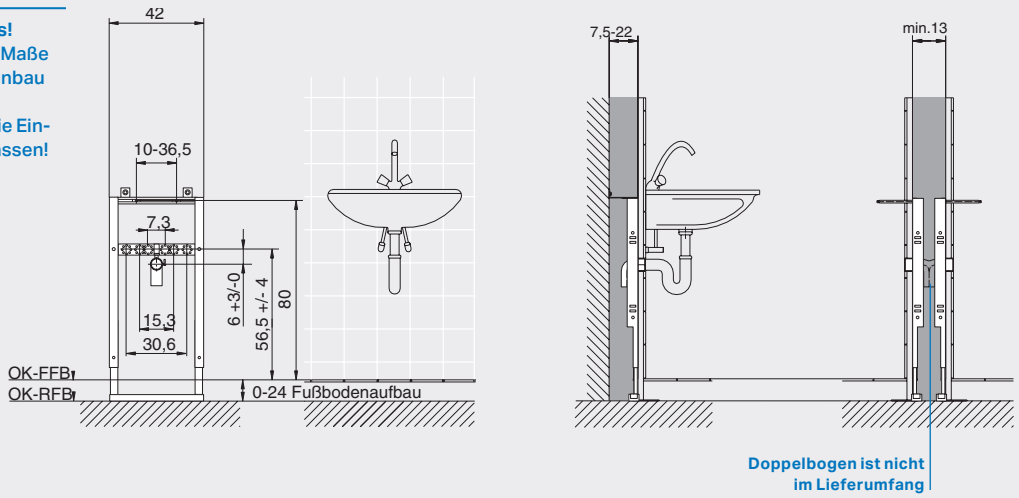

Alle Preise sind unverbindlich empfohlene Richtpreise exkl. MWSt.

Besonderheiten

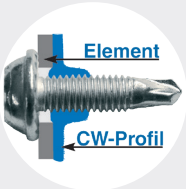

Seitliche Befestigung am CW-Profil mit Spezialschrauben

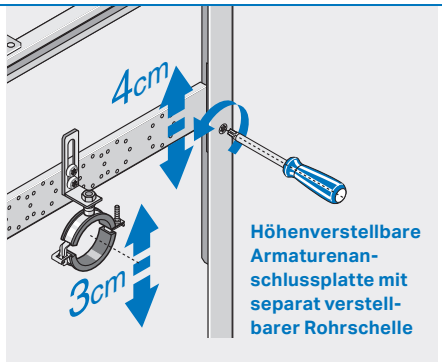

Höhenverstellbare Armaturenanschlussplatte mit separat verstellbarer Rohrschelle

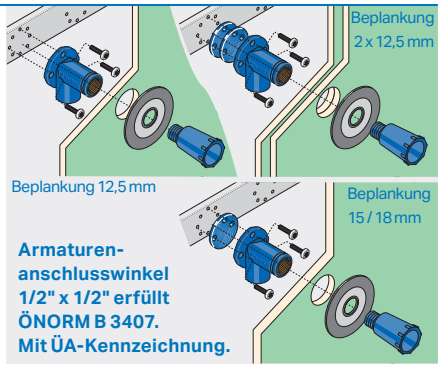

Armaturenanschlusswinkel 1/2" x 1/2" erfüllt ÖNORM B 3407. Mit ÜA-Kennzeichnung.

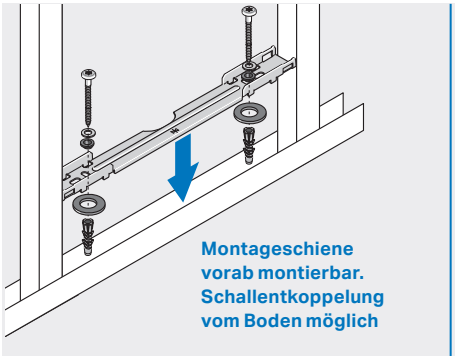

Montageschiene vorab montierbar. Schallentkoppelung vom Boden möglich

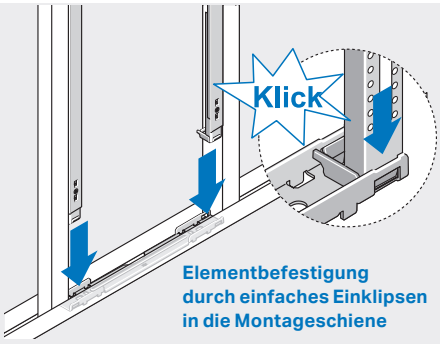

Elementbefestigung durch einfaches Einklipsen in die Montageschiene

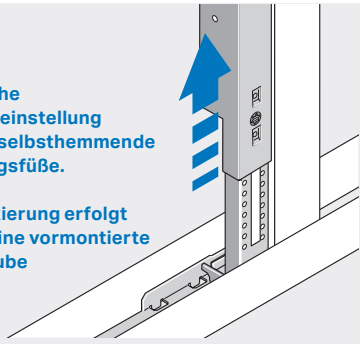

Einfache Höheneinstellung durch selbsthemmende Auszugsfüße.

Die Fixierung erfolgt über eine vormontierte Schraube

⚠ Wichtige Hinweise

Trockenbau

- → Die Vorderkante des Montageelements muss unbedingt mit der Vorderkante der Profilständer bündig sein!
- → ÖNORM B 3415: Sanitärausstattungen (z.B. wandhängende Waschtische) sind an systemgerechten Montageelementen zu montieren. Diese sind grundsätzlich an U-Aussteifungsprofilen (UA) mit 2 mm zu befestigen. Doppelte Beplankung 2 x 12,5 mm ist vorzusehen.
- → Beim Einbau in Leichtbauständerwände sind Normen und technischen sowie bauphysikalischen Datenblätter zu berücksichtigen!
- → Über dem Montageelement mit Gipskartonplatten verbinden!

Einmauerung

- → Die Einmauerung muss vollflächig über das ganze Montageelement erfolgen!

Inwand

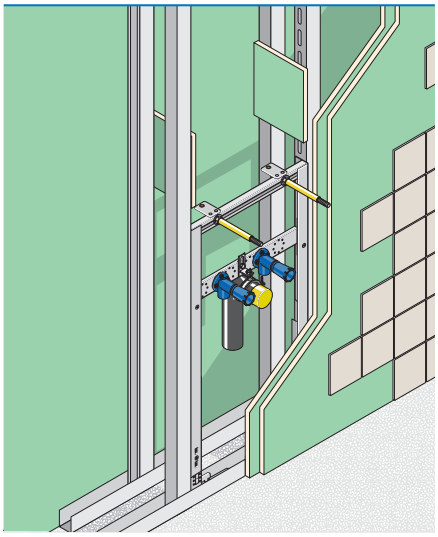

Vorsatzschale

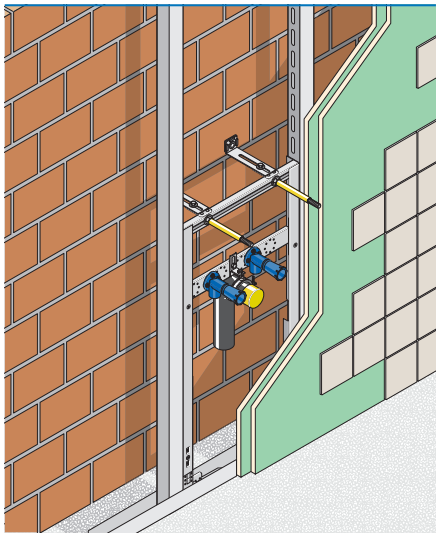

Einmauerung

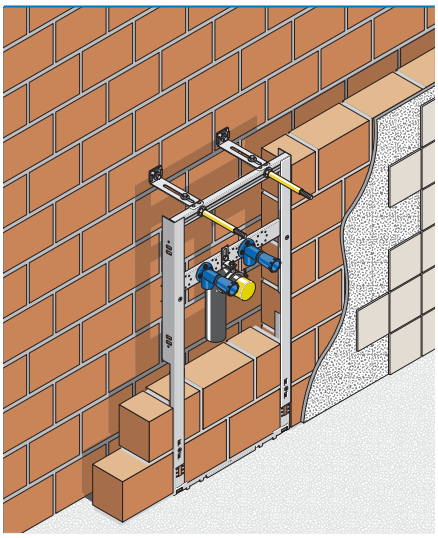

HU-FV 9020

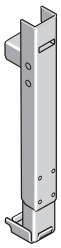

Ausschreibungstext

Fußverlängerungsset für Elemente mit Matro-Bodenschiene für Fußbodenaufbauten von 24 - 48 cm.
Inkl. Verbindungsschrauben
VE = 2 Stk

Bestell-Nr.	€
HU-FV9020	**57,56**

Huter Matro

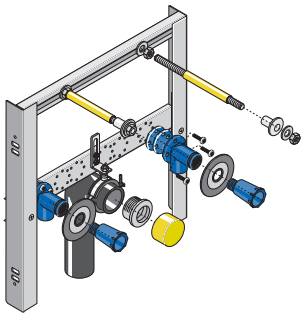

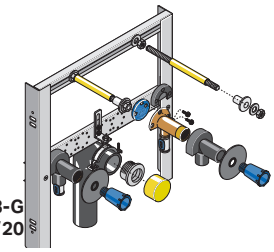

HU-WT2013-G
HU-WT2016-FF16/20

Lieferumfang

- verzinkter Montagerahmen
- höhenverstellbare Armaturenanschlussplatte
- 2 Armaturenanschlusswinkel 1/2"x1/2" schwitzwasserisoliert und schallentkoppelt, mit Dichtmanschetten u. Abdrückstopfen, DVGW und ÜA-Kennzeichnung
- PE-Ablaufbogen ø 50 mm mit Steckdichtung ø 32 mm und Kappe
- WT-Befestigung M10
- Befestigungsmaterial
- **ohne** Wand- und Bodenbefestigungen

Einbaumaße B x T x H

42 x min. 7,5 x 45 cm

Ausschreibungstext

Montageelement für Einzelwaschtische mit Einlocharmatur, **zum Einbau im Trockenbau, Inwand.**

Geprüfte Belastbarkeit 150 kg.

Bestell-Nr.	€
HU-WT2011-M	**142,31**
mit **Huter** Armaturenanschlusswinkel	
HU-WT2013-G	**149,97**
mit **Mepla** Armaturenanschlusswinkel	
HU-WT2016-FF16	**151,45**
mit **FlowFit** Armaturenanschlusswinkel 16	
HU-WT2016-FF20	**166,62**
mit **FlowFit** Armaturenanschlusswinkel 20	

Montagemaße für den Trockenbau

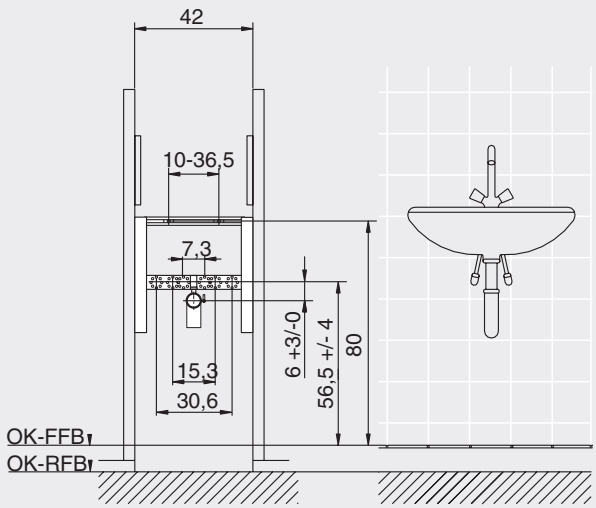

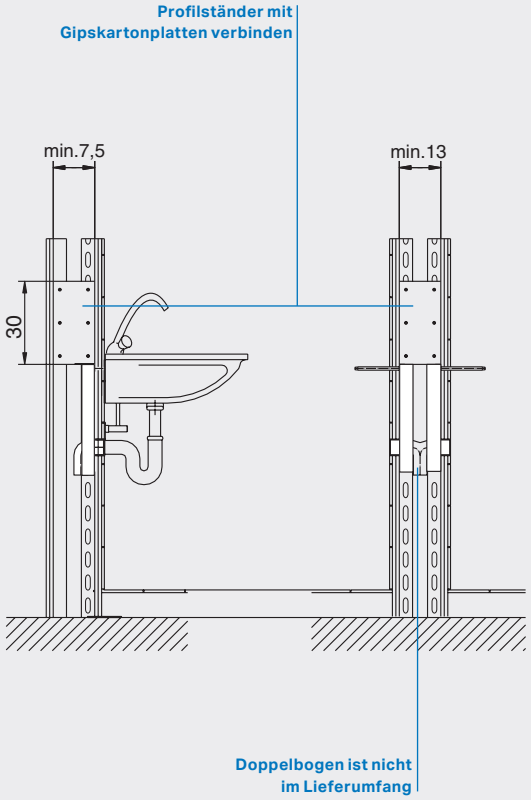

Wichtiger Hinweis!
Alle einstellbaren Maße unbedingt beim Einbau auf die jeweilige Keramiktype sowie Einbausituation anpassen!

Alle Preise sind unverbindlich empfohlene Richtpreise exkl. MWSt.

Besonderheiten

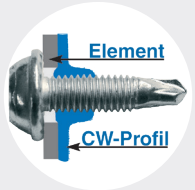

Seitliche Befestigung am CW-Profil mit Spezialschrauben

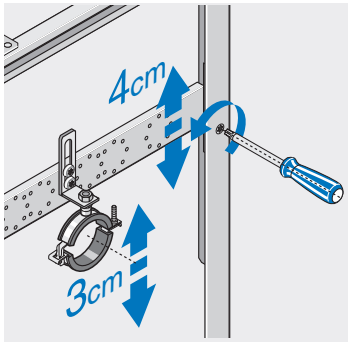

höhenverstellbare Armaturenanschlussplatte mit separat verstellbarer Rohrschelle

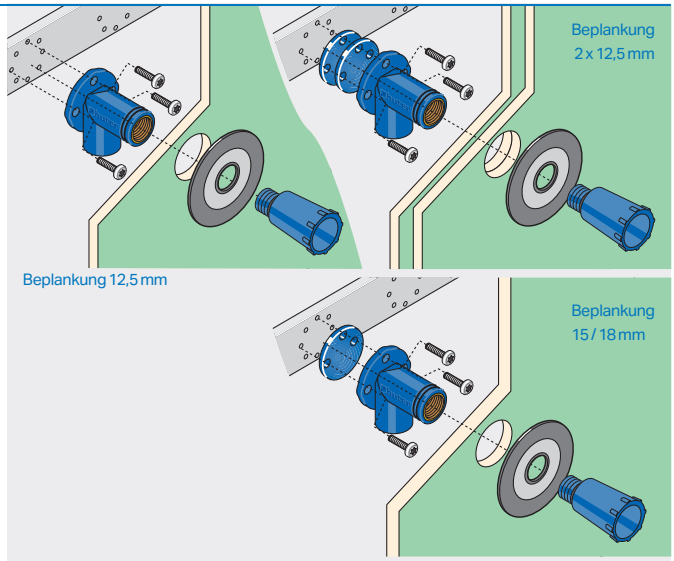

Armaturenanschlusswinkel 1/2" x 1/2" erfüllt ÖNORM B 3407 und Trinkwassertauglichkeit mit ÜA-Kennzeichnung

⚠ Wichtige Hinweise

Trockenbau

- → Die Vorderkante des Montageelements muss unbedingt mit der Vorderkante der Profilständer bündig sein!
- → ÖNORM B 3415: Sanitärausstattungen (z.B. wandhängende Waschtische) sind an systemgerechten Montageelementen zu montieren. Diese sind grundsätzlich an U-Aussteifungsprofilen (UA) mit 2 mm zu befestigen. Doppelte Beplankung 2 x 12,5 mm ist vorzusehen.
- → Beim Einbau in Leichtbauständerwände sind Normen und technischen sowie bauphysikalischen Datenblätter zu berücksichtigen!
- → Über dem Montageelement mit Gipskartonplatten verbinden!

Inwand

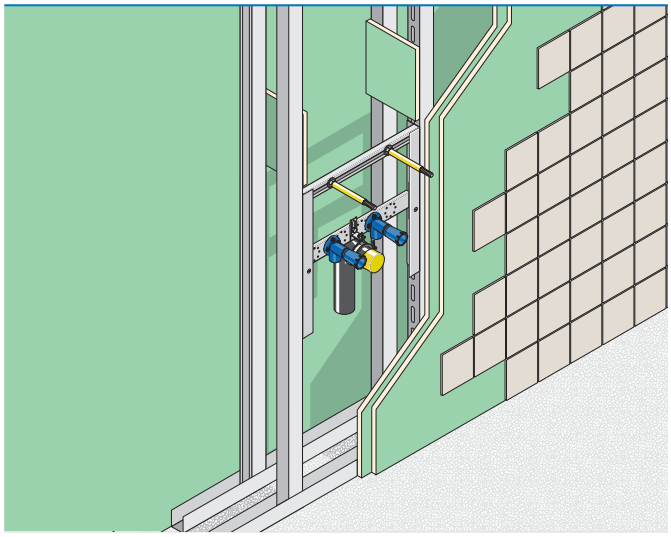

Montageelemente nach Maß

Sie brauchen ein WC Montageelement mit pneumatischer Betätigung und Revisionsöffnung hinten?

- → Wir fertigen für Sie die passende Lösung.
- → Rufen Sie uns einfach an
  T +43 2742 401 400

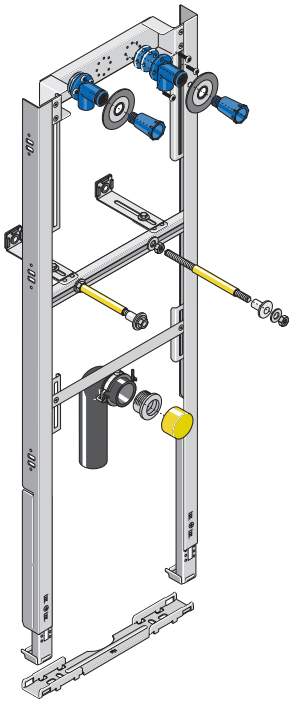

Lieferumfang

- verzinkter Montagerahmen
- höhenverstellbare Armaturenanschlussplatte
- 2 Armaturenanschlusswinkel 1/2"x1/2" schwitzwasserisoliert und schallentkoppelt, mit Dichtmanschetten u. Abdrückstopfen, DVGW und ÜA-Kennzeichnung
- PE-Ablaufbogen ø 50 mm mit Steckdichtung ø 32 mm und Kappe
- Montageschiene mit Schallschutz
- Wandbefestigungen mit Schallschutz
- WT-Befestigung M10
- Befestigungsmaterial

Einbaumaße B x T x H

42 x min. 7,5 x 128 cm
(Fußbodenaufbau 0 - 24 cm)

Ausschreibungstext

Montageelement für Einzelwaschtische mit AP-Wandarmatur, **zum Einbau im Massiv- und Trockenbau, Vor- und Inwand.**

Geprüfte Belastbarkeit 150 kg.

Bestell-Nr.	€
HU-WT2015-M	**256,72**

Montagemaße für den Trockenbau

Wichtiger Hinweis!
Alle einstellbaren Maße unbedingt beim Einbau auf die jeweilige Keramiktype sowie Einbausituation anpassen!

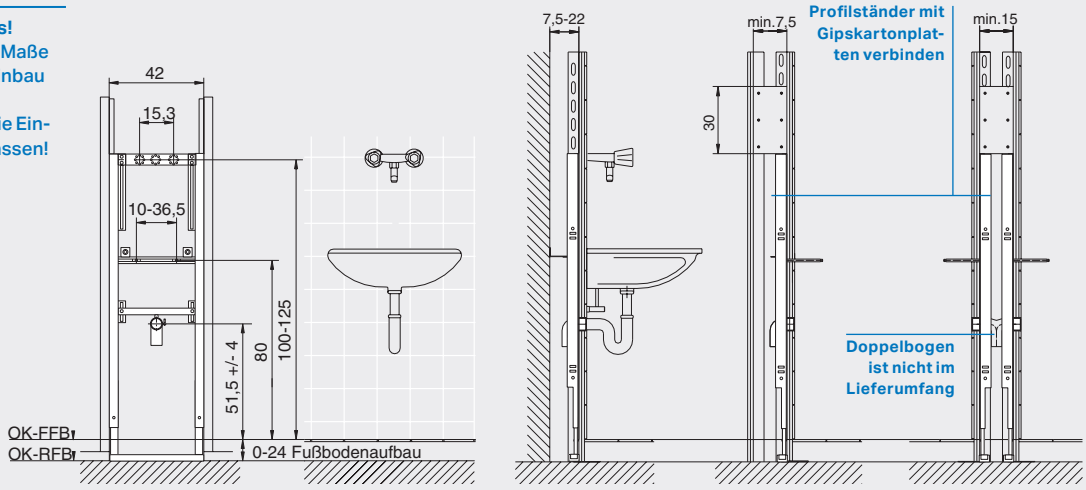

Montagemaße für Massivbau

Wichtiger Hinweis!
Alle einstellbaren Maße unbedingt beim Einbau auf die jeweilige Keramiktype sowie Einbausituation anpassen!

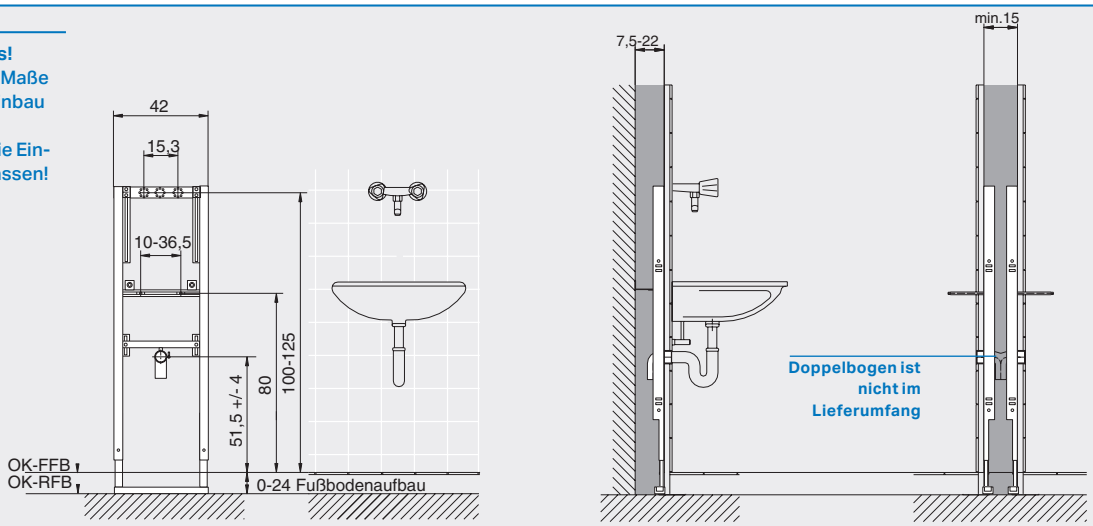

Alle Preise sind unverbindlich empfohlene Richtpreise exkl. MWSt.

Besonderheiten

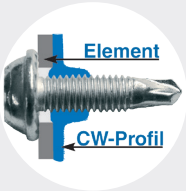

Seitliche Befestigung am CW-Profil mit Spezialschrauben

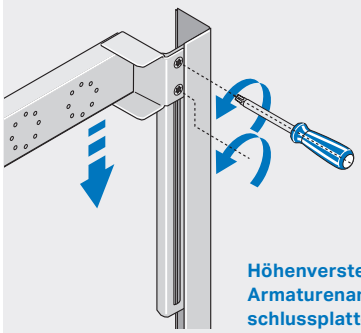

Höhenverstellbare Armaturenan-schlussplatte

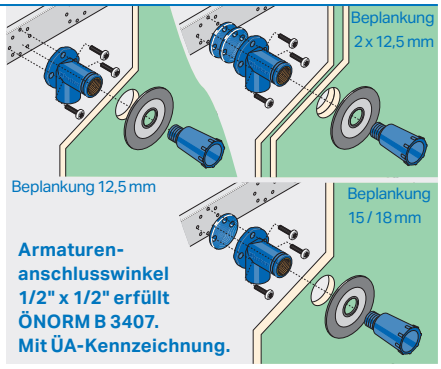

Armaturen-anschlusswinkel 1/2" x 1/2" erfüllt ÖNORM B 3407. Mit ÜA-Kennzeichnung.

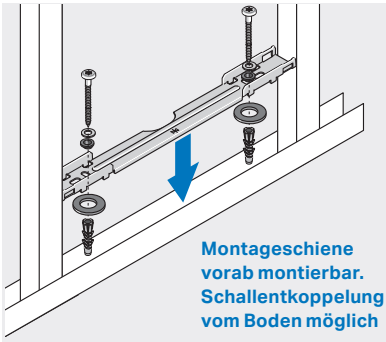

Montageschiene vorab montierbar. Schallentkoppelung vom Boden möglich

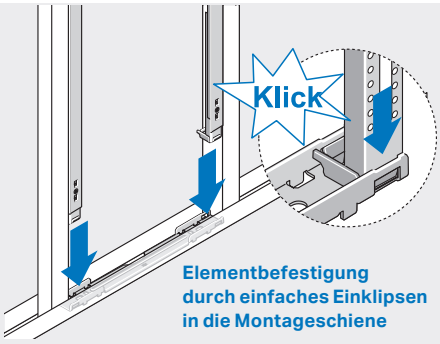

Elementbefestigung durch einfaches Einklipsen in die Montageschiene

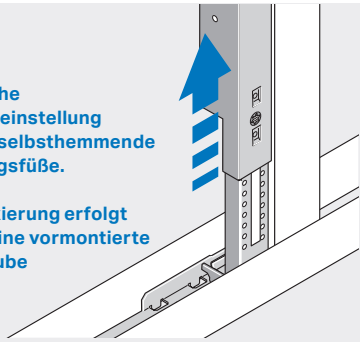

Einfache Höheneinstellung durch selbsthemmende Auszugsfüße.

Die Fixierung erfolgt über eine vormontierte Schraube

⚠ Wichtige Hinweise

Trockenbau

- → Die Vorderkante des Montage-elements muss unbedingt mit der Vorderkante der Profilständer bündig sein!
- → ÖNORM B 3415: Sanitärausstattungen (z.B. wandhängende Waschtische) sind an systemgerechten Montageelement-en zu montieren. Diese sind grund-sätzlich an U-Aussteifungsprofilen (UA) mit 2 mm zu befestigen. Doppelte Beplankung 2 x 12,5 mm ist vorzusehen.
- → Beim Einbau in Leichtbauständerwände sind Normen und technischen sowie bauphysikalischen Datenblätter zu berücksichtigen!
- → Über dem Montageelement mit Gipskartonplatten verbinden!

Einmauerung

- → Die Einmauerung muss vollflächig über das ganze Montageelement erfolgen!

Inwand

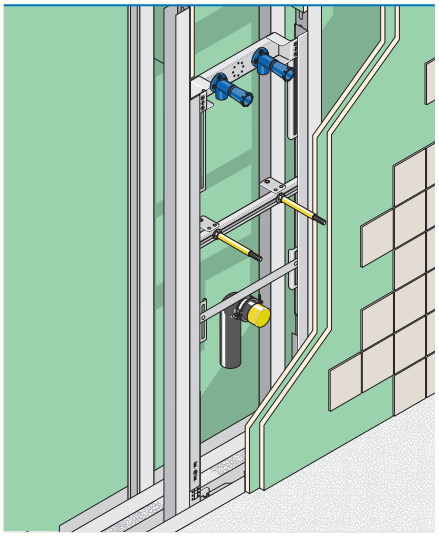

Vorsatzschale

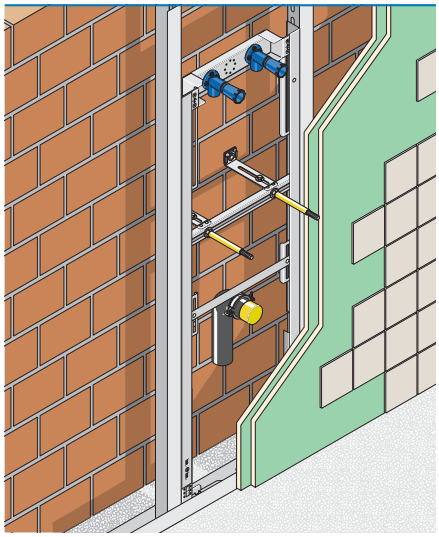

Einmauerung

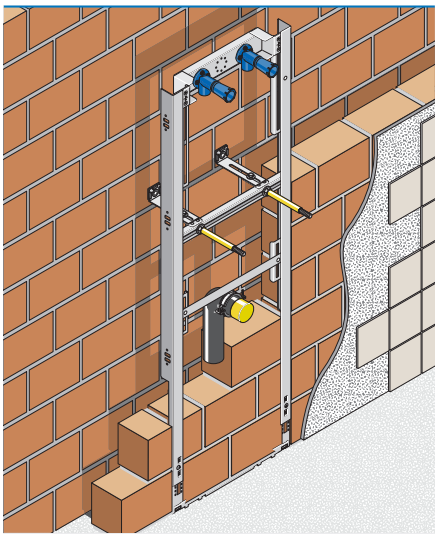

HU-FV 9020

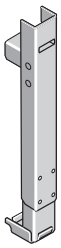

Ausschreibungstext

Fußverlängerungsset für Elemente mit Matro-Bodenschiene für Fußbodenaufbauten von 24 - 48 cm.
Inkl. Verbindungsschrauben
VE = 2 Stk

Bestell-Nr.	€
HU-FV9020	**57,56**

Huter Matro

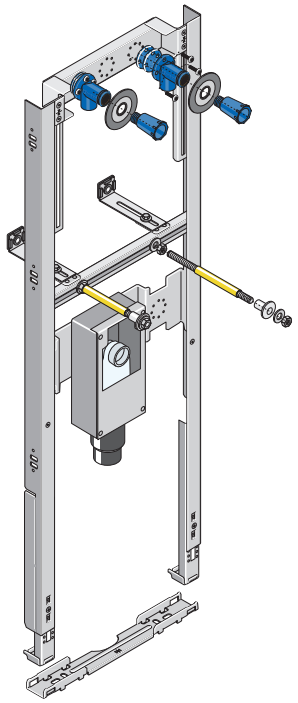

Lieferumfang

- verzinkter Montagerahmen
- höhenverstellbare Armaturenanschlussplatte
- 2 Armaturenanschlusswinkel 1/2"x1/2" schwitzwasserisoliert und schallentkoppelt, mit Dichtmanschetten u. Abdrückstopfen, DVGW und ÜA-Kennzeichnung
- Geberit Wandeinbausiphon für Waschtische **mit Sichtteile weiss** (Abdeckplatte und Rohrbogen 32x5/4")
- Ablaufventil 5/4" inkl. Standrohr
- Montageschiene mit Schallschutz
- Wandbefestigungen mit Schallschutz
- WT-Befestigung M10
- Befestigungsmaterial

Einbaumaße B x T x H

42 x min. 7,5 x 128 cm
(Fußbodenaufbau 0 - 24 cm)

Ausschreibungstext

Montageelement mit Wandeinbausiphon Geberit für einen Einzelwaschtisch mit Einloch- oder AP-Wandarmatur, **zum Einbau im Massiv- und Trockenbau, Vor- und Inwand.**

Geprüfte Belastbarkeit 150 kg.

Bestell-Nr.	€
HU-WT2030-M	**465,67**

Montagemaße für den Trockenbau

Wichtiger Hinweis!
Alle einstellbaren Maße unbedingt beim Einbau auf die jeweilige Keramiktype sowie Einbausituation anpassen!

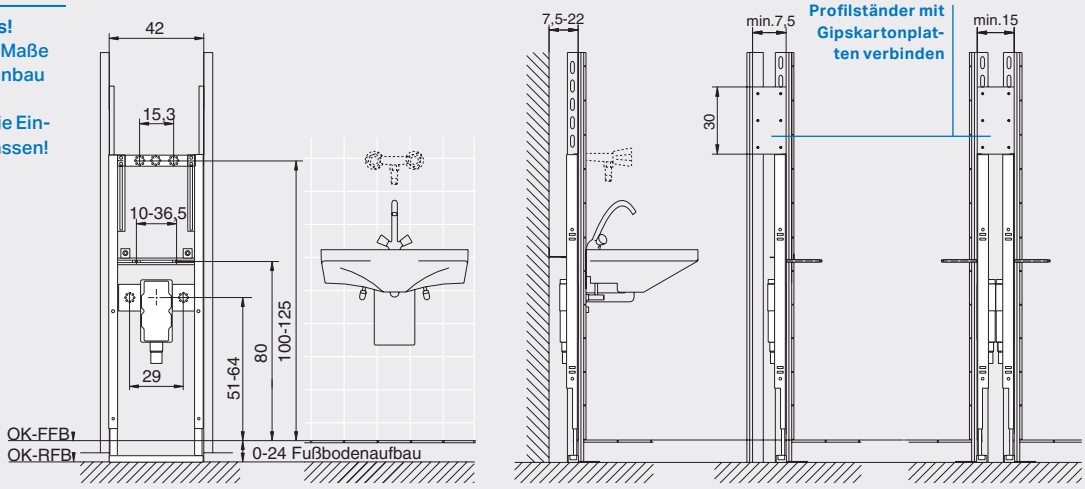

Montagemaße für Massivbau

Wichtiger Hinweis!
Alle einstellbaren Maße unbedingt beim Einbau auf die jeweilige Keramiktype sowie Einbausituation anpassen!

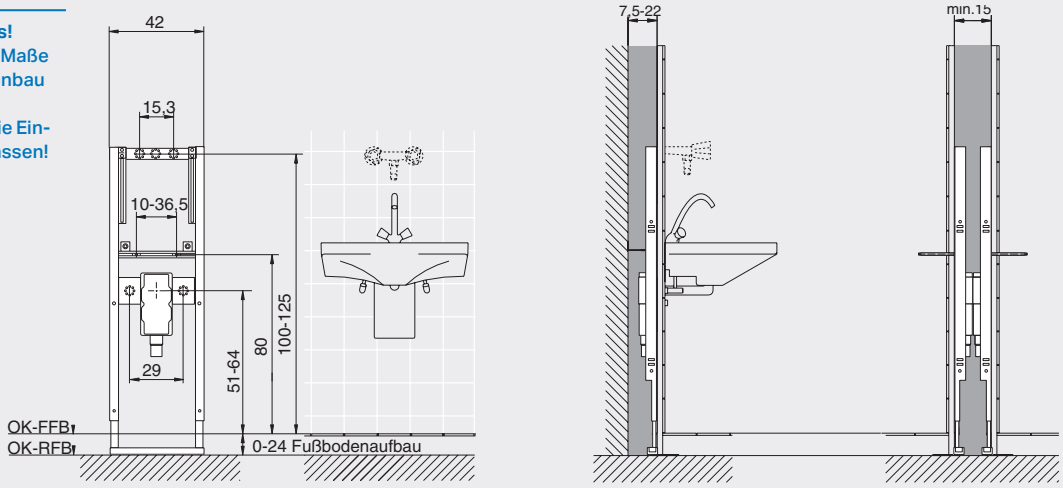

Alle Preise sind unverbindlich empfohlene Richtpreise exkl. MWSt.

Besonderheiten

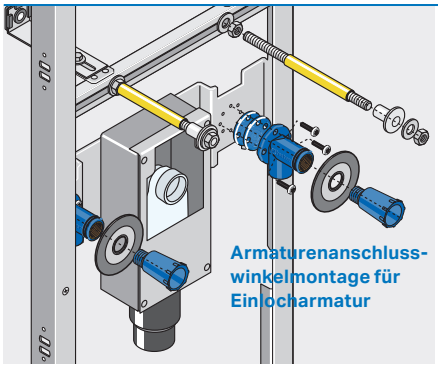

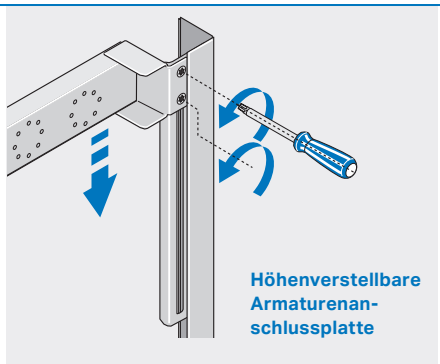

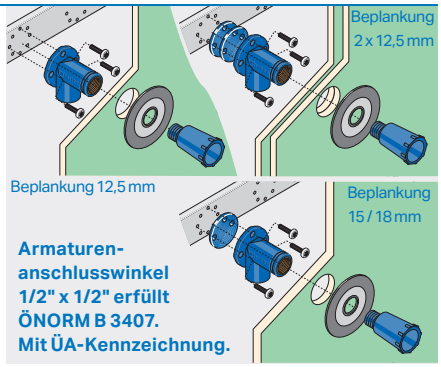

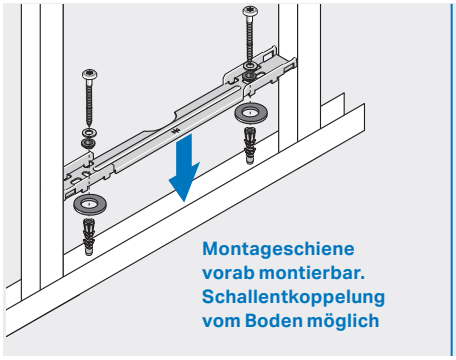

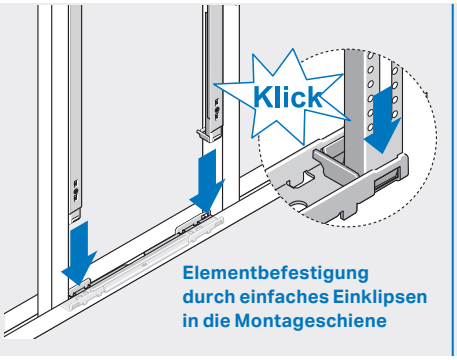

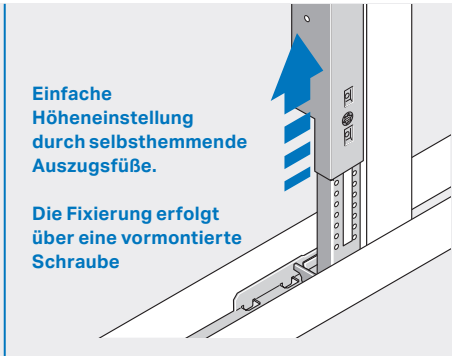

⚠ Wichtige Hinweise

Trockenbau

- → Die Vorderkante des Montageelements muss unbedingt mit der Vorderkante der Profilständer bündig sein!
- → ÖNORM B 3415: Sanitärausstattungen (z.B. wandhängende Waschtische) sind an systemgerechten Montageelementen zu montieren. Diese sind grundsätzlich an U-Aussteifungsprofilen (UA) mit 2 mm zu befestigen. Doppelte Beplankung 2 x 12,5 mm ist vorzusehen.
- → Beim Einbau in Leichtbauständerwände sind Normen und technischen sowie bauphysikalischen Datenblätter zu berücksichtigen!
- → Über dem Montageelement mit Gipskartonplatten verbinden!

Einmauerung

- → Die Einmauerung muss vollflächig über das ganze Montageelement erfolgen!

Inwand

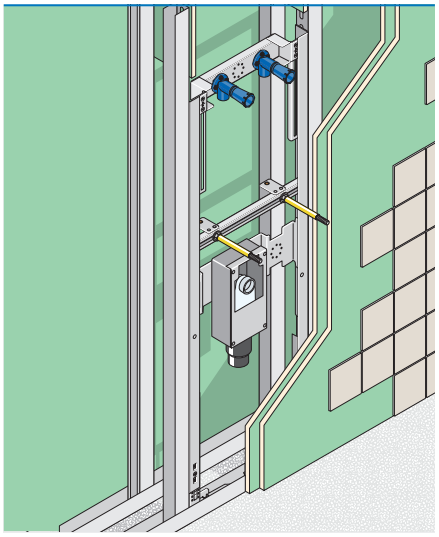

Vorsatzschale

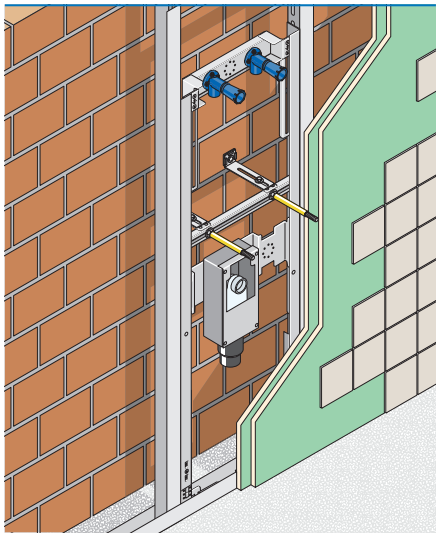

Einmauerung

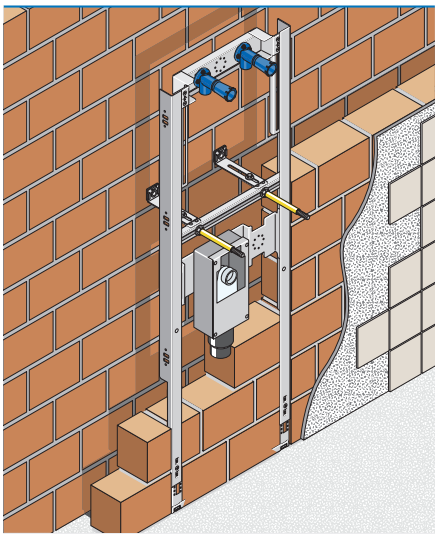

HU-FV 9020

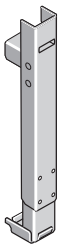

Ausschreibungstext

Fußverlängerungsset für Elemente mit Matro-Bodenschiene für Fußbodenaufbauten von 24 - 48 cm.
Inkl. Verbindungsschrauben
VE = 2 Stk

Bestell-Nr.	€
HU-FV9020	**57,56**

Huter Matro

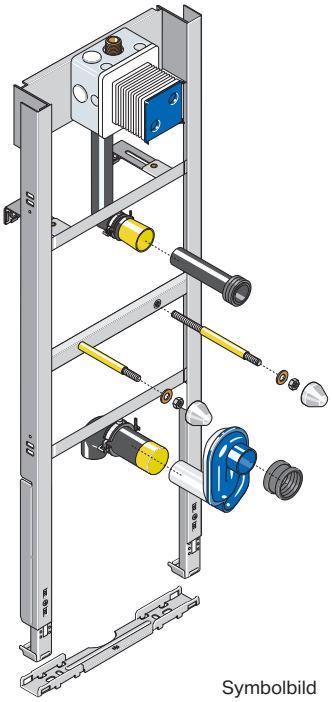

Symbolbild

Lieferumfang

→ siehe Typenübersicht auf Seite 40 bis 43

Ausschreibungstext

Montageelement für Urinal, **zum Einbau im Massiv- und Trockenbau, Vor- und Inwand.**

Montagemaße für den Trockenbau

Wichtiger Hinweis!
Alle einstellbaren Maße unbedingt beim Einbau auf die jeweilige Keramiktype sowie Einbausituation anpassen!

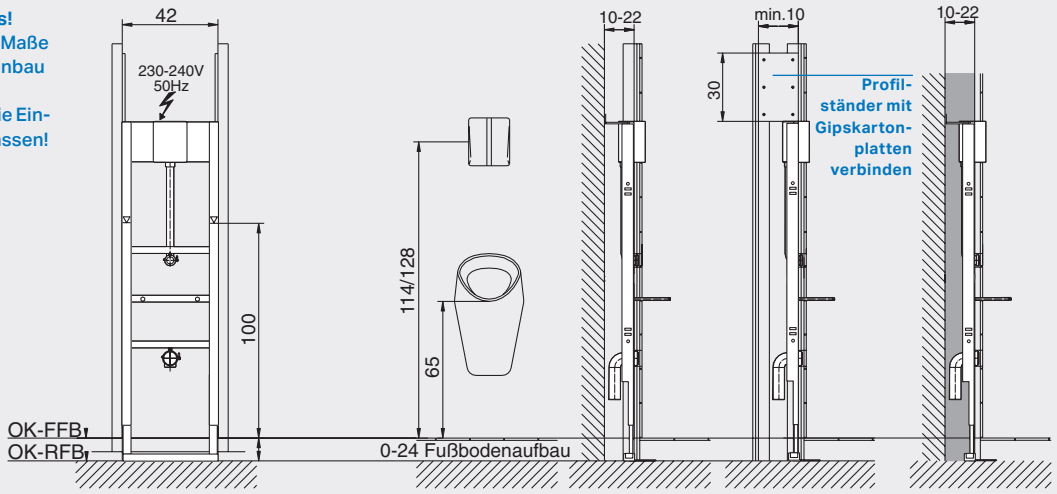

Wichtige Hinweise

Trockenbau

→ Die Vorderkante des Montageelements muss unbedingt mit der Vorderkante der Profilständer bündig sein!

→ Beim Einbau in Leichtbauständerwände sind die technischen und bauphysikalischen Datenblätter zu berücksichtigen!

→ Profilständer über dem Montageelement mit Gipskartonplatten verbinden!

Einmauerung

→ Die Einmauerung muss vollflächig über das ganze Montageelement erfolgen!

Inwand

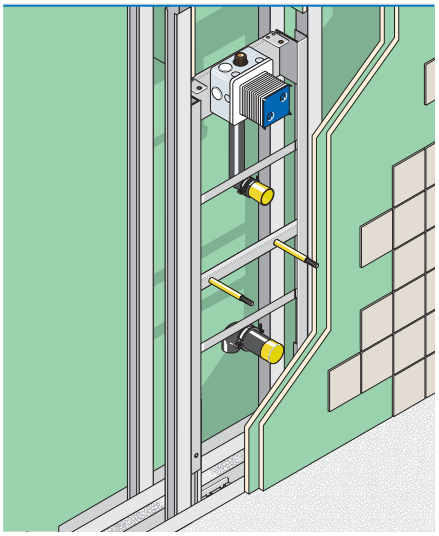

Einmauerung

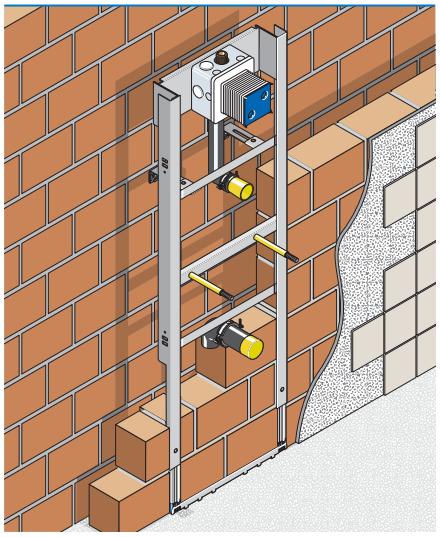

Alle Preise sind unverbindlich empfohlene Richtpreise exkl. MWSt.

Typenübersicht

Steuerung	Keramik			Urinal-Element / Bestell-Nr	Seite
Reihensteuerung	Caprino 4106.1	×	×	HU-UR 3020.0-10M	44
	Taro-Nova/Tamaro	×	×	HU-UR 3020.0-11M	44
	andere Keramiken*	×	×	HU-UR 3020.0-M	44
Geberit Rohbauset 116.001 passend für Geberit Urinal-steuerungen 116.xxx ab 4/2009	Caprino 4106.1	×	×	HU-UR 3020.1-10G	44
	Taro-Nova/Tamaro	×	×	HU-UR 3020.1-11G	44
	andere Keramiken*	×	×	HU-UR 3020.1-G	44
	Geberit Preda / Selva	×	×	HU-UR 3020.1-02G	44
	Geberit Aller und Renova M	×	×	HU-UR 3020.1-Aller	45
	Geberit Narva	×	×	HU-UR 3020.1-Narva	45
	Geberit Renova Trigonal	×	×	HU-UR 3020.1-Trigon	45
MEPA-Kühnel Rohbauset	Caprino 4106.1	×	×	HU-UR 3020.2-10M	46
	Taro-Nova/Tamaro	×	×	HU-UR 3020.2-11M	46
	andere Keramiken*	×	×	HU-UR 3020.2-M	46
San-Tec MULTI 2 Rohbauset	Caprino 4106.1	×	×	HU-UR 3020.3-10M	46
	andere Keramiken*	×	×	HU-UR 3020.3-M	46
Integrierte Steuerung	andere Keramiken*	×	×	HU-UR 3020.5-M	46
	Geberit Preda / Selva	×	×	HU-UR 3020.5-02G	47
DAL Rohbauset 37338	Caprino 4106.1	×	×	HU-UR 3020.6-10G	47
	Taro-Nova/Tamaro	×	×	HU-UR 3020.6-11G	47
	andere Keramiken*	×	×	HU-UR 3020.6-G	47
AP-Druckspüler oder	Caprino 4206.2	×	×	HU-UR 3020.7-10M	47
AP-Annäherungselektronik	andere Keramiken*	×	×	HU-UR 3020.7-M	47

* Bei Bestellung dieser Elemente untenstehende Wichtige Hinweise beachten
Andere Steuerungen auf Anfrage

⚠ Wichtige Hinweise

Bei der Bestellung von Huter Urinal Montageelementen beachten

→ Um Ihren Montageaufwand auf der Baustelle zu minimieren, werden sämtliche Urinal-Montageelemente bereits ab Werk auf die jeweilige Keramik voreingestellt.

→ Aus diesem Grund ist es notwendig, bei der Bestellung zusätzlich zur Huter Bestellnummer auch die Keramiktype und Keramiknummer anzugeben.

→ Bei manchen Urinal Keramiken kann es vorkommen, dass der Deckel im geöffneten Zustand die Steuerung oder den Drücker überdeckt.

Beispiel

→ HU-UR3020.1-G für Geberit Pareo 236100000 mit Deckel 57341000

Montageelemente nach Maß

Sie möchten eine Urinal-Steuerung einsetzen, die in unseren Unterlagen nicht angeführt ist?

→ Wir fertigen für Sie die passende Lösung.

→ Rufen Sie uns einfach an
T +43 2742 401 400

Für Urinal mit Reihensteuerung

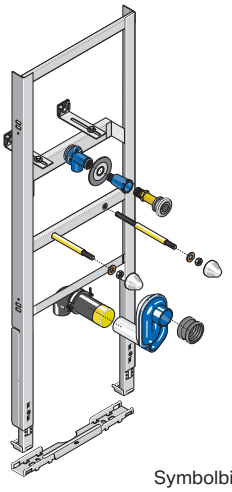

Symbolbild

Lieferumfang

- verzinkter Montagerahmen
- Einlaufgarnitur
- Armaturenanschlusswinkel 1/2"x1/2" schwitzwasserisoliert und schallentkoppelt, mit Dichtmanschette u. Abdrückstopfen, DVGW geprüft
- Urinal-Absaugsiphon
- PE-Ablaufbogen ø 63/50 mm mit Steckdichtung und Kappe
- Montageschiene mit Schallschutz
- Wandbefestigungen mit Schallschutz
- Urinalbefestigung
- Befestigungsmaterial

Einbaumaße B x T x H

42 x min. 10 x max. 137 cm
(Fußbodenaufbau 0 - 24 cm)

Ausschreibungstext

Montageelement für Urinale mit Reihensteuerung, **zum Einbau im Massiv- und Trockenbau, Vor- und Inwand.**

Bestell-Nr.	€
HU-UR3020.0-M **+ Keramiktype mit -Nr. angeben!**	**421,41**
HU-UR3020.0-10M nur für Caprino 4106.1	**421,41**
HU-UR3020.0-11M nur für Taro-Nova 4000.0 / Tamaro 4009.0	**484,93**

Für Urinal mit Geberit Rohbauset

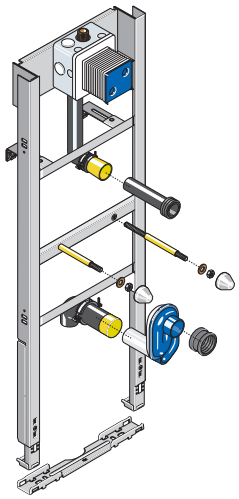

Symbolbild

Lieferumfang

- verzinkter Montagerahmen
- Geberit Rohbauset 116.001 für Urinalsteuerungen 116.xxx ab 4/2009
- Einlaufgarnitur
- Urinal-Absaugsiphon
- PE-Ablaufbogen ø 63/50 mm mit Steckdichtung und Kappe
- Montageschiene mit Schallschutz
- Wandbefestigungen mit Schallschutz
- Urinalbefestigung
- Befestigungsmaterial

Einbaumaße B x T x H

42 x min. 10 x max. 139 cm
(Fußbodenaufbau 0 - 24 cm)

Ausschreibungstext

Montageelement für Urinale mit Geberit Rohbauset 116.001, **zum Einbau im Massiv- und Trockenbau, Vor- und Inwand.**

Bestell-Nr.	€
HU-UR3020.1-G **+ Keramiktype mit -Nr. angeben!**	**494,32**
HU-UR3020.1-10G nur für Caprino 4106.1	**494,19**
HU-UR3020.1-11G nur für Taro-Nova 4000.0 / Tamaro 4009.0	**557,72**

Für Urinal Geberit Preda / Selva mit Geberit Rohbauset

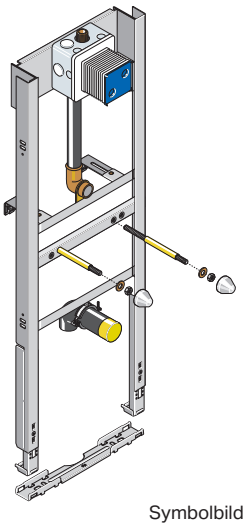

Symbolbild

Lieferumfang

- verzinkter Montagerahmen
- Geberit Rohbauset 116.001 für Urinalsteuerungen 116.xxx ab 4/2009
- Einlaufgarnitur
- PE-Ablaufbogen ø 63/50 mm mit Steckdichtung und Kappe
- Montageschiene mit Schallschutz
- Wandbefestigungen mit Schallschutz
- Urinalbefestigung
- Befestigungsmaterial

Einbaumaße B x T x H

42 x min. 10 x max. 139 cm
(Fußbodenaufbau 0 - 24 cm)

Ausschreibungstext

Montageelement für Urinal Geberit Preda / Selva, mit Geberit Rohbauset 116.001, **zum Einbau im Massiv- und Trockenbau, Vor- und Inwand.**

Bestell-Nr.	€
HU-UR3020.1-02G nur für Geberit Preda / Selva	**464,23**

Für Urinal Geberit Aller und Renova M mit Geberit Rohbauset

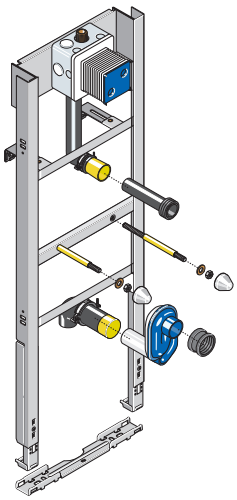

Symbolbild

Lieferumfang

- verzinkter Montagerahmen
- Geberit Rohbauset 116.001 für Urinalsteuerungen 116.xxx ab 4/2009
- Einlaufgarnitur
- Urinal-Absaugsiphon
- PE-Ablaufbogen ø 63/50 mm mit Steckdichtung und Kappe
- Montageschiene mit Schallschutz
- Wandbefestigungen mit Schallschutz
- Urinalbefestigung
- Befestigungsmaterial

Einbaumaße B x T x H

42 x min. 10 x max. 139 cm
(Fußbodenaufbau 0 - 24 cm)

Ausschreibungstext

Montageelement für Urinal Geberit Aller 2365xxxxx, mit Geberit Rohbauset 116.001, **zum Einbau im Massiv- und Trockenbau, Vor- und Inwand.**

Bestell-Nr.	€
HU-UR3020.1-Aller	**429,10**
nur für Geberit Aller und Renova M	

Für Urinal Geberit Narva mit Geberit Rohbauset

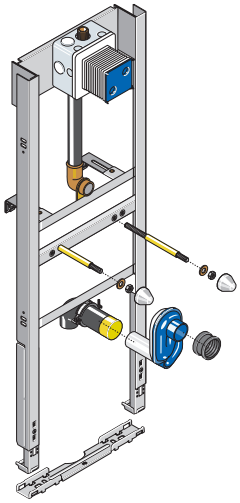

Symbolbild

Lieferumfang

- verzinkter Montagerahmen
- Geberit Rohbauset 116.001 für Urinalsteuerungen 116.xxx ab 4/2009
- Urinal-Absaugsiphon
- PE-Ablaufbogen ø 63/50 mm mit Steckdichtung und Kappe
- Montageschiene mit Schallschutz
- Wandbefestigungen mit Schallschutz
- Urinalbefestigung
- Befestigungsmaterial

Einbaumaße B x T x H

42 x min. 10 x max. 139 cm
(Fußbodenaufbau 0 - 24 cm)

Ausschreibungstext

Montageelement für Urinal Geberit Narva 501.655, mit Geberit Rohbauset 116.001, **zum Einbau im Massiv- und Trockenbau, Vor- und Inwand.**

Bestell-Nr.	€
HU-UR3020.1-Narva	**464,24**
nur für Geberit Narva	

Für Urinal Geberit Renova Trigonal mit Geberit Rohbauset

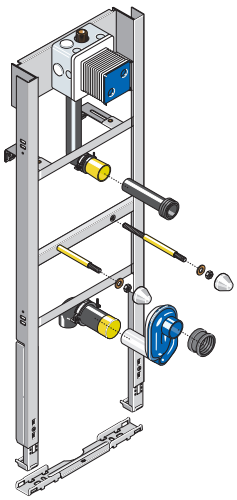

Symbolbild

Lieferumfang

- verzinkter Montagerahmen
- Geberit Rohbauset 116.001 für Urinalsteuerungen 116.xxx ab 4/2009
- Einlaufgarnitur
- Urinal-Absaugsiphon
- PE-Ablaufbogen ø 63/50 mm mit Steckdichtung und Kappe
- Montageschiene mit Schallschutz
- Wandbefestigungen mit Schallschutz
- Urinalbefestigung
- Befestigungsmaterial

Einbaumaße B x T x H

42 x min. 10 x max. 139 cm
(Fußbodenaufbau 0 - 24 cm)

Ausschreibungstext

Montageelement für Urinal Geberit Renova Trigonal 501.665, mit Geberit Rohbauset 116.001, **zum Einbau im Massiv- und Trockenbau, Vor- und Inwand.**

Bestell-Nr.	€
HU-UR3020.1-Trigon	**429,10**
nur für Geberit Renova Trigonal	

Für Urinal mit MEPA-Kühnel Rohbauset

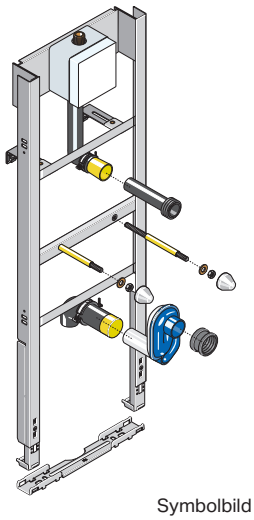

Symbolbild

Lieferumfang

- verzinkter Montagerahmen
- Rohbauset MEPA-Kühnel T920 Teil 1
- Einlaufgarnitur
- Urinal-Absaugsiphon
- PE-Ablaufbogen ø 63/50 mm mit Steckdichtung und Kappe
- Montageschiene mit Schallschutz
- Wandbefestigungen mit Schallschutz
- Urinalbefestigung
- Befestigungsmaterial

Einbaumaße B x T x H

42 x min. 10 x max. 137 cm
(Fußbodenaufbau 0 - 24 cm)

Ausschreibungstext

Montageelement für Urinale mit MEPA-Kühnel Rohbauset, **zum Einbau im Massiv- und Trockenbau, Vor- und Inwand.**

Bestell-Nr.	€
HU-UR3020.2-M **+ Keramiktype mit -Nr. angeben!**	**540,02**
HU-UR3020.2-10M nur für Caprino 4106.1	**538,58**
HU-UR3020.2-11M nur für Taro-Nova 4000.0 / Tamaro 4009.0	**608,09**

Für Urinal mit San-Tec MULTI 2 Rohbauset

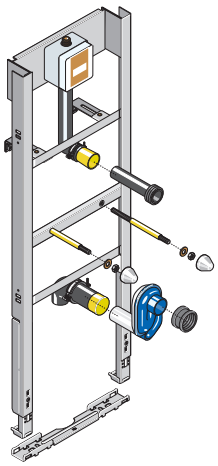

Symbolbild

Lieferumfang

- verzinkter Montagerahmen
- Rohbauset San-Tec MULTI 2
- Einlaufgarnitur
- Urinal-Absaugsiphon
- PE-Ablaufbogen ø 63/50 mm mit Steckdichtung und Kappe
- Montageschiene mit Schallschutz
- Wandbefestigungen mit Schallschutz
- Urinalbefestigung
- Befestigungsmaterial

Einbaumaße B x T x H

42 x min. 10 x max. 137 cm
(Fußbodenaufbau 0 - 24 cm)

Ausschreibungstext

Montageelement für Urinale mit San-Tec MULTI 2 Rohbauset, **zum Einbau im Massiv- und Trockenbau, Vor- und Inwand.**

Bestell-Nr.	€
HU-UR3020.3-M **+ Keramiktype mit -Nr. angeben!**	**540,02**
HU-UR3020.3-10M nur für Caprino 4106.1	**540,02**

Für Urinal mit integrierter Steuerung

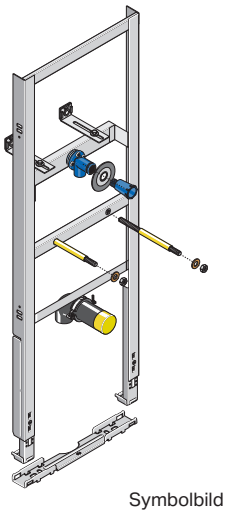

Symbolbild

Lieferumfang

- verzinkter Montagerahmen
- Armaturenanschlusswinkel 1/2"x1/2" schwitzwasserisoliert und schallentkoppelt, mit Dichtmanschette u. Abdrückstopfen, DVGW und ÜA-Kennzeichnung
- PE-Ablaufbogen ø 63/50 mm mit Steckdichtung und Kappe
- Montageschiene mit Schallschutz
- Wandbefestigungen mit Schallschutz
- Urinalbefestigung
- Befestigungsmaterial

Einbaumaße B x T x H

42 x min. 10 x max. 137 cm
(Fußbodenaufbau 0 - 24 cm)

Ausschreibungstext

Montageelement für Urinale mit integrierter Steuerung, **zum Einbau im Massiv- und Trockenbau, Vor- und Inwand.**

Bestell-Nr.	€
HU-UR3020.5-M **+ Keramiktype mit -Nr. angeben!**	**291,89**

Alle Preise sind unverbindlich empfohlene Richtpreise exkl. MWSt.

Für Urinal Geberit Preda / Selva mit integrierter Steuerung

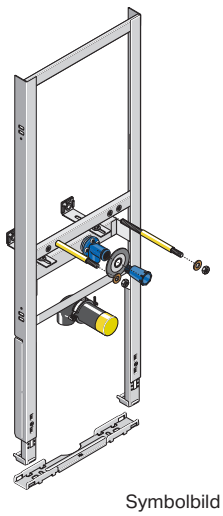

Symbolbild

Lieferumfang

- verzinkter Montagerahmen
- Armaturenanschlusswinkel 1/2"x1/2" schwitzwasserisoliert und schallentkoppelt, mit Dichtmanschette u. Abdrückstopfen, DVGW und ÜA-Kennzeichnung
- PE-Ablaufbogen ø 63/50 mm mit Steckdichtung und Kappe
- Montageschiene mit Schallschutz
- Wandbefestigungen mit Schallschutz
- Urinalbefestigung
- Befestigungsmaterial

Einbaumaße B x T x H

42 x min. 10 x max. 137 cm
(Fußbodenaufbau 0 - 24 cm)

Ausschreibungstext

Montageelement für Urinal Geberit Preda / Selva, mit integrierter Steuerung, **zum Einbau im Massiv- und Trockenbau, Vor- und Inwand.**

Bestell-Nr.	€
HU-UR3020.5-02G nur für Geberit Preda / Selva	**404,10**

Für Urinal mit DAL Rohbauset

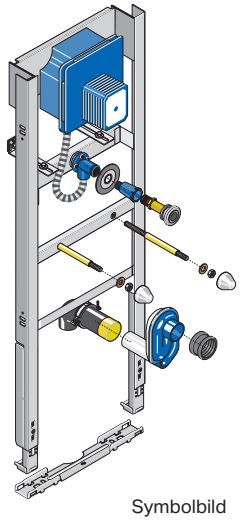

Symbolbild

Lieferumfang

- verzinkter Montagerahmen
- Rohbauset DAL 37338
- Armaturenanschlusswinkel 1/2"x1/2" schwitzwasserisoliert und schallentkoppelt, mit Dichtmanschette u. Abdrückstopfen, DVGW und ÜA-Kennzeichnung
- Einlaufgarnitur u. Urinal-Absaugsiphon
- PE-Ablaufbogen ø 63/50 mm mit Steckdichtung und Kappe
- Montageschiene mit Schallschutz
- Wandbefestigungen mit Schallschutz
- Urinalbefestigung
- Befestigungsmaterial

Einbaumaße B x T x H

42 x min. 10 x max. 137 cm
(Fußbodenaufbau 0 - 24 cm)

Ausschreibungstext

Montageelement für Urinale mit DAL Rohbauset 37338, **zum Einbau im Massiv- und Trockenbau, Vor- und Inwand.**

Bestell-Nr.	€
HU-UR3020.6-G **+ Keramiktype mit -Nr. angeben!**	**608,09**
HU-UR3020.6-10G nur für Caprino 4106.1	**608,09**
HU-UR3020.6-11G nur für Taro-Nova 4000.0 / Tamaro 4009.0	**669,81**

Für Urinal mit AP-Druckspüler oder AP-Annäherungselektronik

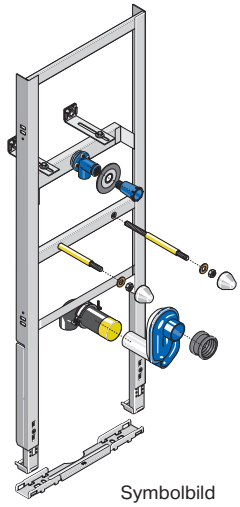

Symbolbild

Lieferumfang

- verzinkter Montagerahmen
- Armaturenanschlusswinkel 1/2"x1/2" schwitzwasserisoliert und schallentkoppelt, mit Dichtmanschette u. Abdrückstopfen, DVGW und ÜA-Kennzeichnung
- Urinal-Absaugsiphon
- PE-Ablaufbogen ø 63/50 mm mit Steckdichtung und Kappe
- Montageschiene mit Schallschutz
- Wandbefestigungen mit Schallschutz
- Urinalbefestigung
- Befestigungsmaterial

Einbaumaße B x T x H

42 x min. 10 x max. 137 cm
(Fußbodenaufbau 0 - 24 cm)

Ausschreibungstext

Montageelement für Urinale mit Aufputz-Druckspüler oder Aufputz-Annäherungselektronik, **zum Einbau im Massiv- und Trockenbau, Vor- und Inwand.**

Bestell-Nr.	€
HU-UR3020.7-M **+ Keramiktype mit -Nr. angeben!**	**331,57**
HU-UR3020.7-10M nur für Caprino 4206.2	**331,57**

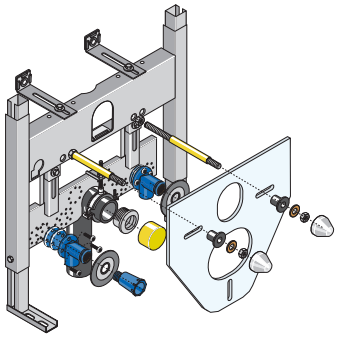

Lieferumfang

- Verzinkter Montagerahmen mit Fußstützen
- höhenverstellbarer Armaturenanschlussplatte
- 2 Armaturenanschlusswinkel 1/2"x1/2" schwitzwasserisoliert und schallentkoppelt, mit Dichtmanschetten u. Abdrückstopfen, DVGW und ÜA-Kennzeichnung
- PE-Ablaufbogen ø 50 mm mit Steckdichtung ø 32 mm und Kappe
- Schallschutzset für die Bidet-Keramik
- Bidet-Befestigung M12
- Wandbefestigungen mit Schallschutz
- Befestigungsmaterial

Einbaumaße B x T x H

48 x min. 8,5 x 54,5 cm
(Fußbodenaufbau 0 - 20 cm)

Ausschreibungstext

Montageelement für ein Wandbidet mit Einlocharmatur,
zum Einbau im Massivbau, Vor- und Einmauerung.

Geprüfte Belastbarkeit 300 kg.

Bestell-Nr.	€
HU-BID4010-M	**293,04**

Montagemaße für den Massivbau

Wichtiger Hinweis!
Alle einstellbaren Maße unbedingt beim Einbau auf die jeweilige Keramiktype sowie Einbausituation anpassen!

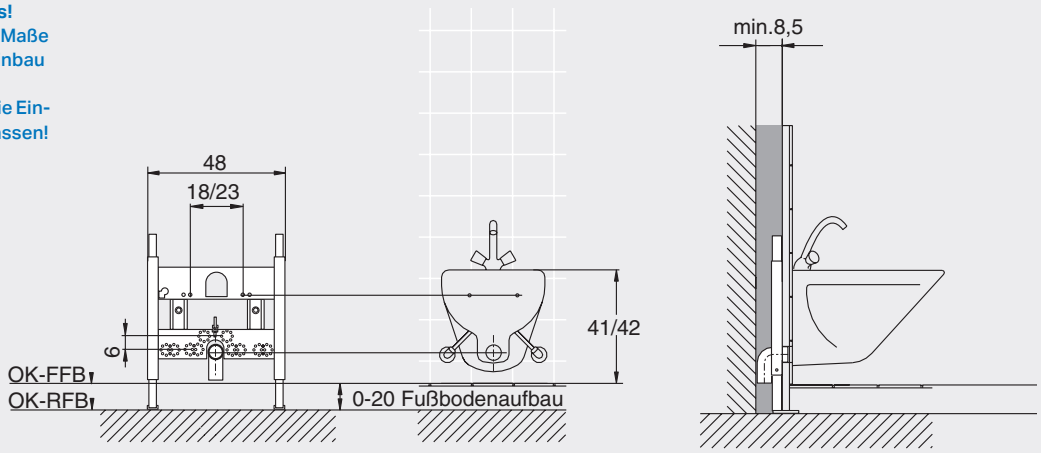

Mögliche Verstellbereiche

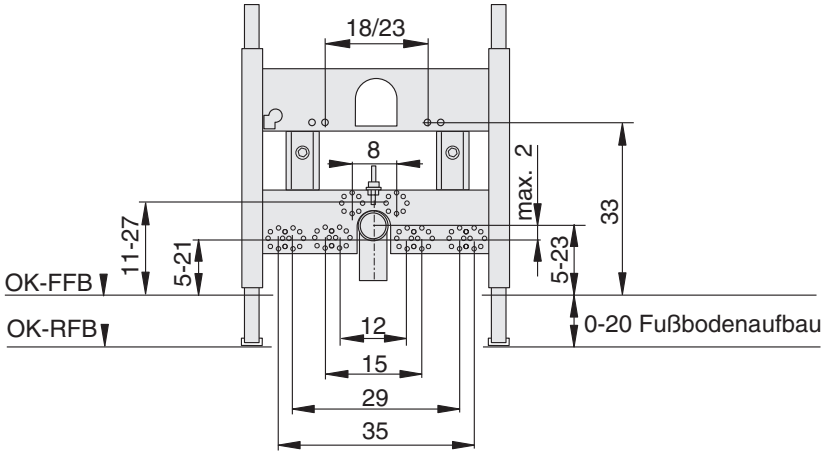

Alle Preise sind unverbindlich empfohlene Richtpreise exkl. MWSt.

Besonderheiten

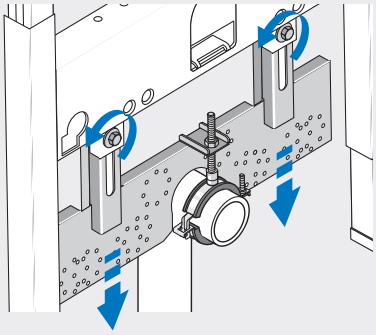

Stufenlos höhenverstellbare Armaturenanschlussplatte

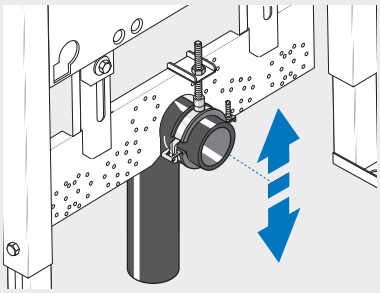

Höhenverstellbare Rohrschelle mit Schnellverschluss

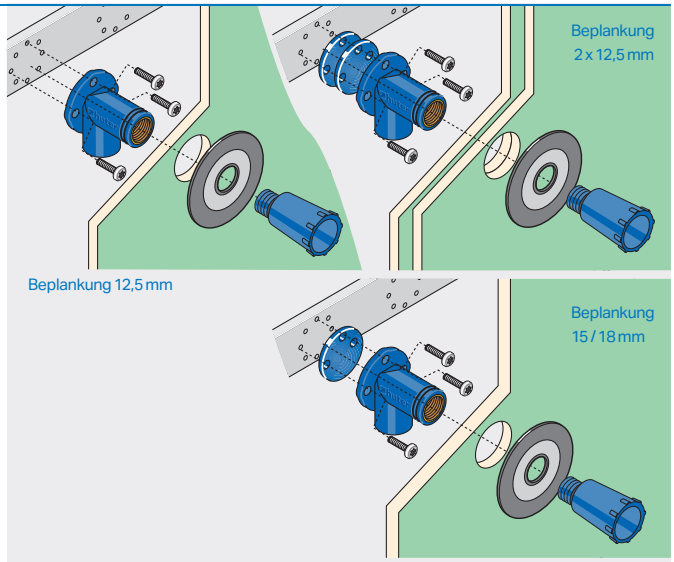

Armaturenanschlusswinkel 1/2" x 1/2" erfüllt ÖNORM B 3407 und Trinkwassertauglichkeit mit ÜA-Kennzeichnung

⚠ Wichtige Hinweise

Einmauerung

→ Die Einmauerung muss vollflächig über das ganze Montageelement erfolgen!

→ Unter den Fliesengrund ein Putzgitter einarbeiten!

Einmauerung

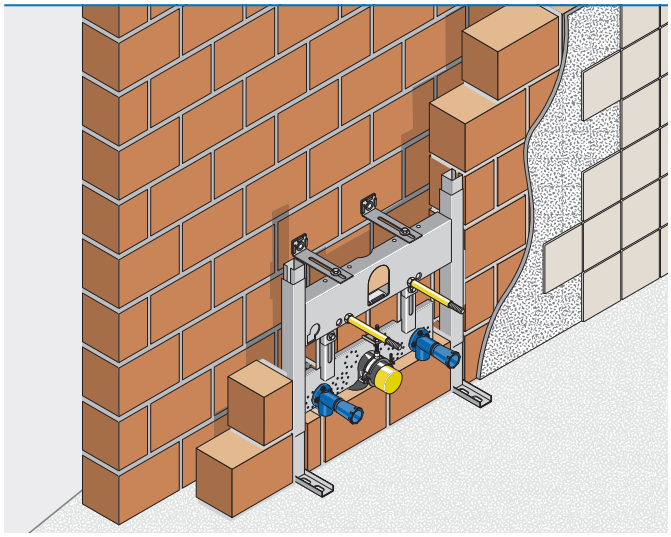

Montageelemente nach Maß

Sie brauchen ein Bidet Montage-Element für eine spezielle Keramik?

→ Wir finden für Sie eine Lösung mit unseren **Montageelementen nach Maß.**

→ Rufen Sie uns einfach an
T +43 2742 401 400

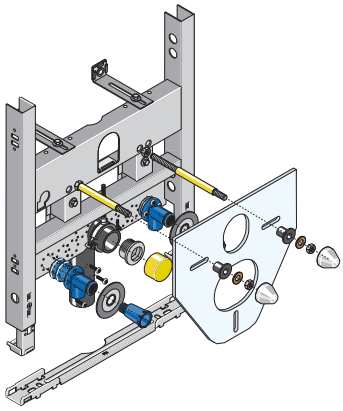

Lieferumfang

- Verzinkter Montagerahmen mit Fußstützen
- höhenverstellbarer Armaturenanschlussplatte
- 2 Armaturenanschlusswinkel 1/2"x1/2" schwitzwasserisoliert und schallentkoppelt, mit Dichtmanschetten u. Abdrückstopfen, DVGW und ÜA-Kennzeichnung
- PE-Ablaufbogen ø 50 mm mit Steckdichtung ø 32 mm und Kappe
- Montageschiene mit Schallschutz
- Schallschutzset für die Bidet-Keramik
- Bidet-Befestigung M12
- Wandbefestigungen mit Schallschutz
- Befestigungsmaterial

Einbaumaße B x T x H

50 x min. 8,5 x 55 cm
(Fußbodenaufbau 0 - 24 cm)

Ausschreibungstext

Montageelement für ein Wandbidet mit Einlocharmatur,
zum Einbau im Trockenbau, Vor- und Inwand.

Geprüfte Belastbarkeit 300 kg.

Bestell-Nr.	€
HU-BID4020-M	**347,49**

Montagemaße für den Massivbau

Wichtiger Hinweis!
Alle einstellbaren Maße unbedingt beim Einbau auf die jeweilige Keramiktype sowie Einbausituation anpassen!

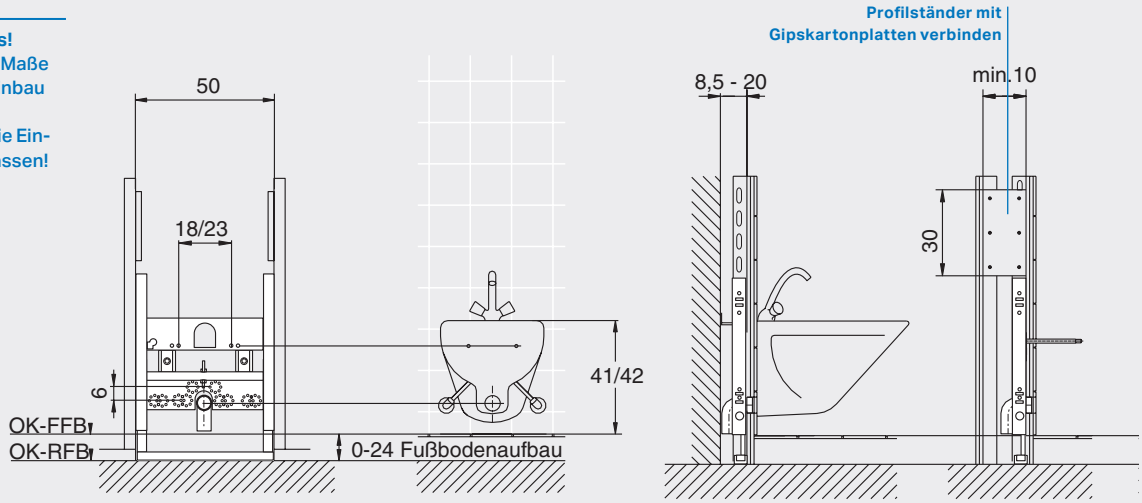

Mögliche Verstellbereiche

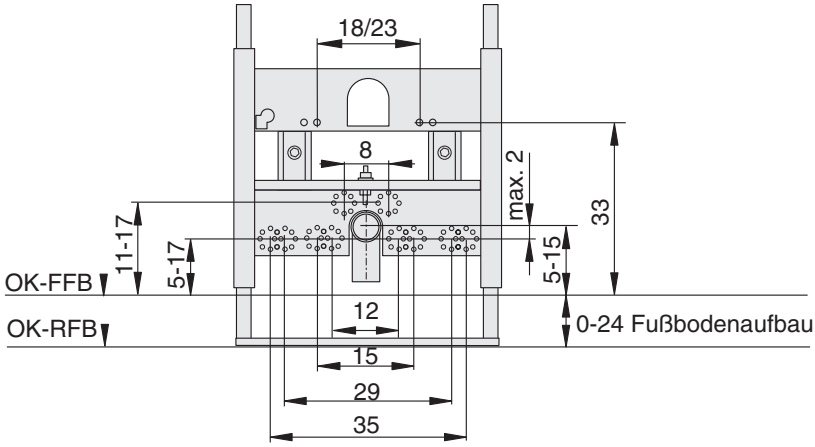

Alle Preise sind unverbindlich empfohlene Richtpreise exkl. MWSt.

Besonderheiten

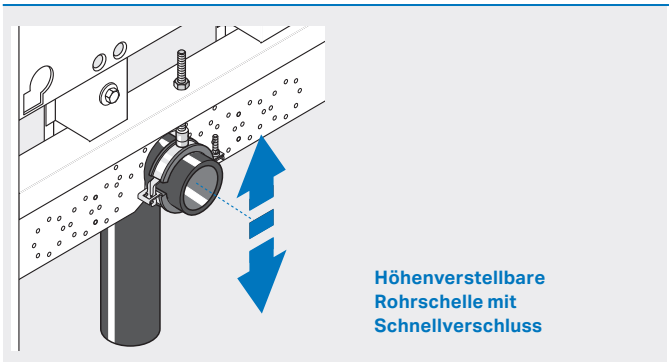

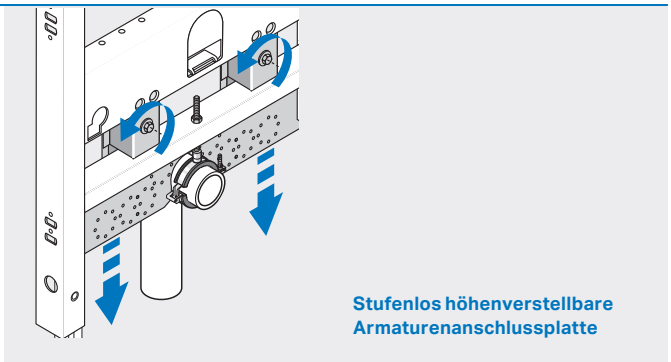

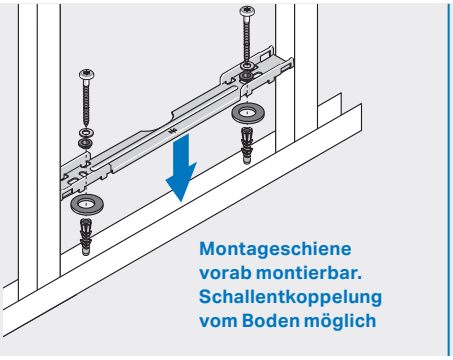

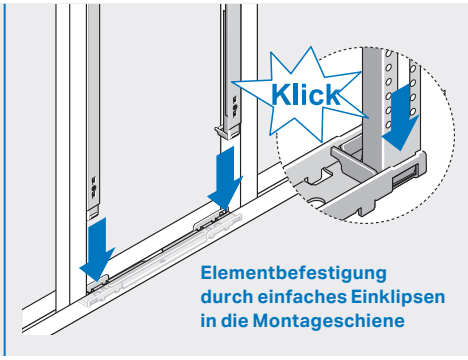

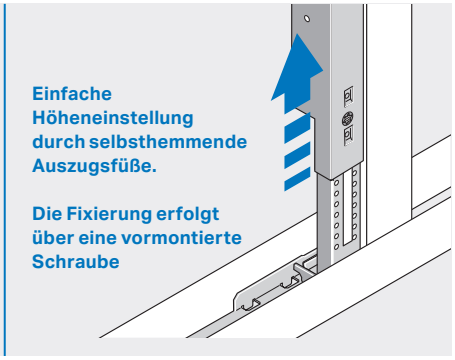

⚠ Wichtige Hinweise

Trockenbau

- → Die Vorderkante des Montageelements muss unbedingt mit der Vorderkante der UA-Profile bündig sein!
- → Montageelemente im Bereich von keramischen Belägen mehrmalig beplanken (lt. ÖNORM B 3415)!
- → Beim Einbau in Leichtbauständerwände sind die technischen und bauphysikalischen Datenblätter zu berücksichtigen!
- → UA-Profilständer über dem Montageelement mit Gipskartonplatten verbinden!

Inwand

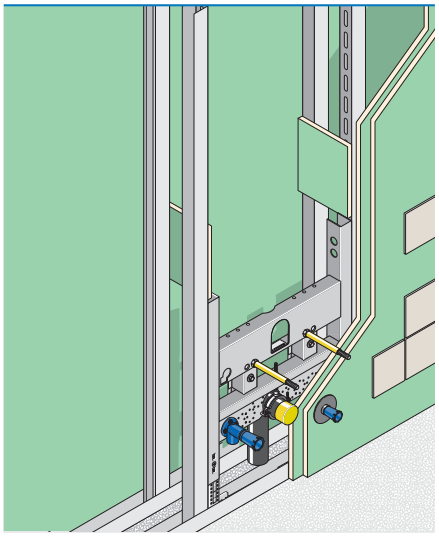

Vorsatzschale

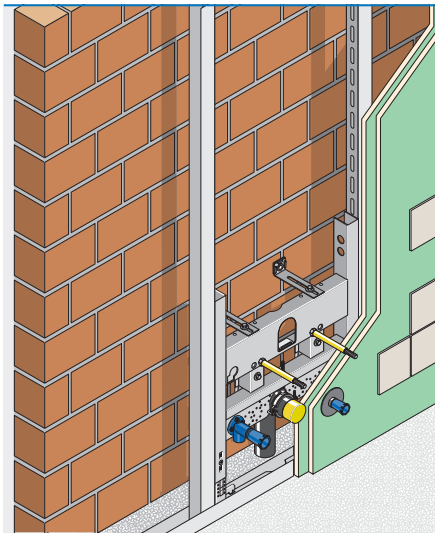

Montageelemente nach Maß

Sie brauchen ein Bidet Montage-Element für eine spezielle Keramik?

- → Wir finden für Sie eine Lösung mit unseren **Montageelementen nach Maß.**
- → Rufen Sie uns einfach an T +43 2742 401 400

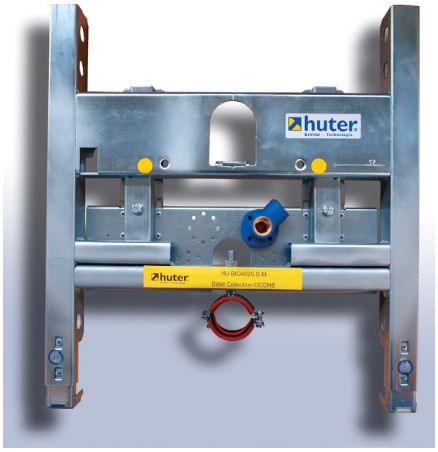

HU-FV 9020

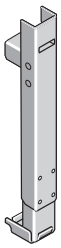

Ausschreibungstext

Fußverlängerungsset für Elemente mit Matro-Bodenschiene für Fußbodenaufbauten von 24 - 48 cm.
Inkl. Verbindungsschrauben
VE = 2 Stk

Bestell-Nr.	€
HU-FV9020	**57,56**

Huter Matro

HU-APA5010-M

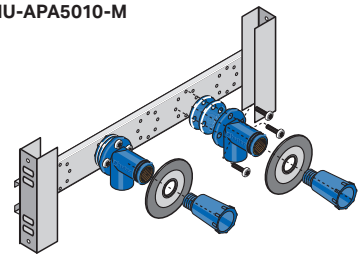

HU-APA5012-G
HU-APA5014-FF16/20

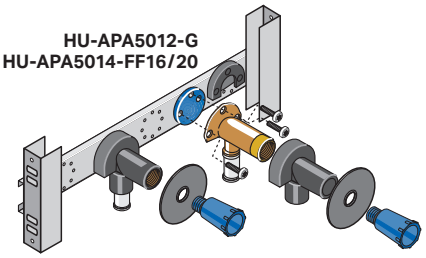

Lieferumfang

- Verzinkte Armaturenanschlussplatte
- Befestigungsmaterial
- **HU-APA5010-M**
  2 Armaturenanschlusswinkel 1/2"x1/2" schwitzwasserisoliert und schallentkoppelt, mit Dichtmanschetten u. Abdrückstopfen, DVGW und ÜA-Kennzeichnung
- **HU-APA5012-G**
  2 Armaturenanschlusswinkel Mepla 1/2" x 20 mm, lange Ausführung (Nr. 602.296.005), schwitzwasserisoliert und schallentkoppelt, mit Dichtmanschetten u. Abdrückstopfen, mit ÜA-Kennzeichnung

Einbaumaße B x T x H

42 x min. 7,5 x 15 cm

Ausschreibungstext

Montageelement für Aufputzarmaturen,
zum Einbau im Trockenbau, Vor- und Inwand.

Bestell-Nr.	€
HU-APA5010-M	**91,66**
mit **Huter** Armaturenanschlusswinkel	
HU-APA5012-G	**109,97**
mit **Mepla** Armaturenanschlusswinkel	
HU-APA5014-FF16	**100,87**
mit **FlowFit** Armaturenanschlusswinkel 16	
HU-APA5014-FF20	**116,19**
mit **FlowFit** Armaturenanschlusswinkel 20	

Montagemaße für den Massivbau

Wichtiger Hinweis!
Alle einstellbaren Maße unbedingt beim Einbau auf die jeweilige Keramiktype sowie Einbausituation anpassen!

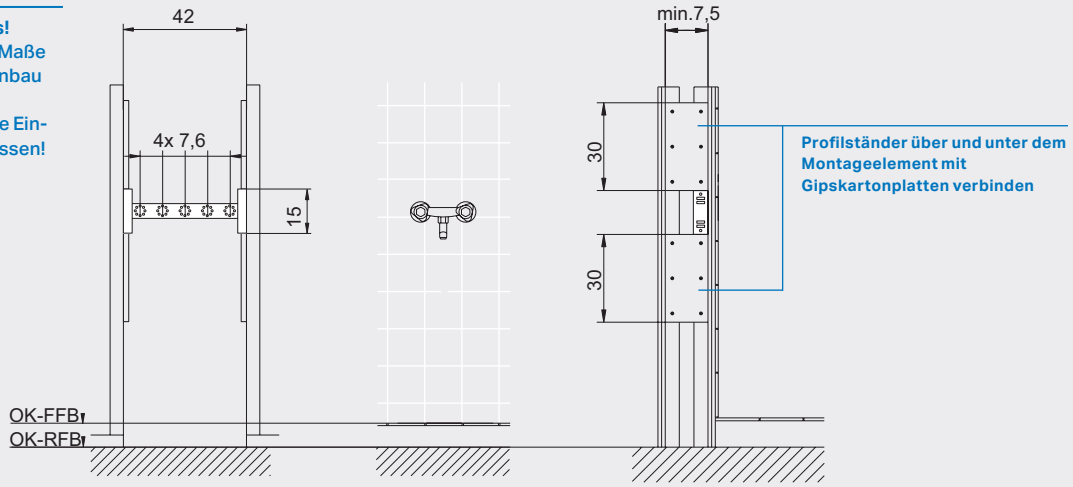

Wichtige Hinweise

Trockenbau

- Die Vorderkante des Montageelements muss unbedingt mit der Vorderkante der Profilständer bündig sein!
- Beim Einbau in Leichtbauständerwände sind die technischen und bauphysikalischen Datenblätter zu berücksichtigen!
- Profilständer über und unter dem Montageelement mit Gipskartonplatten verbinden!

Inwand

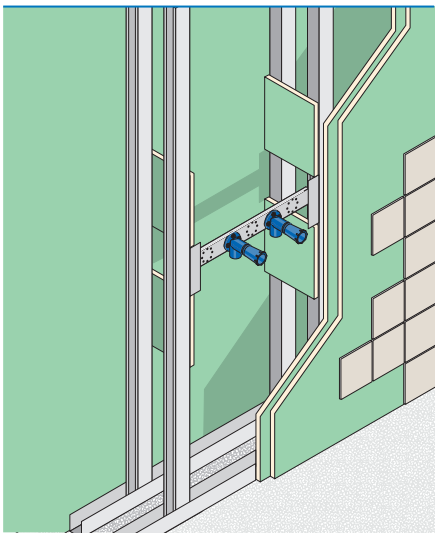

Besonderheiten

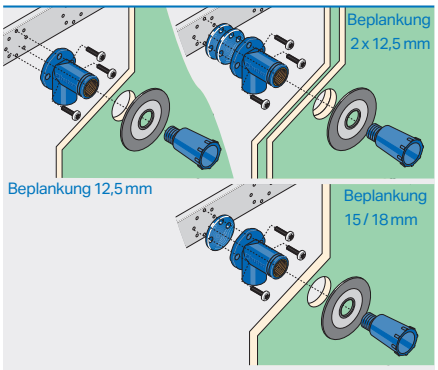

Armaturenanschlusswinkel 1/2" x 1/2" erfüllt ÖNORM B 3407. Mit ÜA-Kennzeichnung.

Alle Preise sind unverbindlich empfohlene Richtpreise exkl. MWSt.

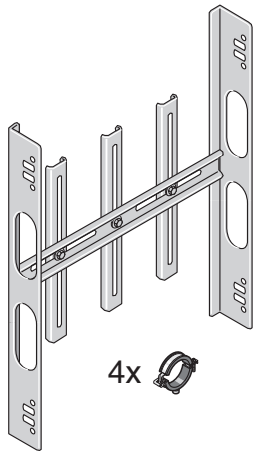

Lieferumfang

- Verzinkter Montagerahmen
- 4 verstellbare, schallentkoppelte Rohrschellen 3/4"
- Befestigungsmaterial

Einbaumaße B x T x H

42 x min. 7,5 x 52,5 cm

Ausschreibungstext

Montageelement für einen UP-Mischer, einen UP-Thermostaten oder Absperrventile, **zum Einbau im Trockenbau, Vor- und Inwand.**

Bestell-Nr.	€
HU-UPA5020-M	**116,79**

Montagemaße für den Massivbau

Wichtiger Hinweis!
Alle einstellbaren Maße unbedingt beim Einbau auf die jeweilige Keramiktype sowie Einbausituation anpassen!

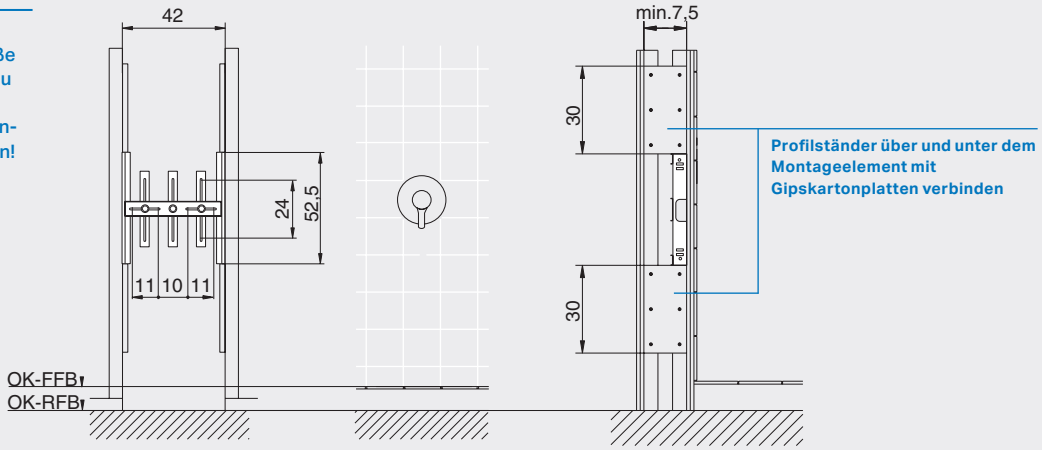

Wichtige Hinweise

Trockenbau

- Die Vorderkante des Montageelements muss unbedingt mit der Vorderkante der Profilständer bündig sein!
- Beim Einbau in Leichtbauständerwände sind die technischen und bauphysikalischen Datenblätter zu berücksichtigen!
- Profilständer über und unter dem Montageelement mit Gipskartonplatten verbinden!

Inwand

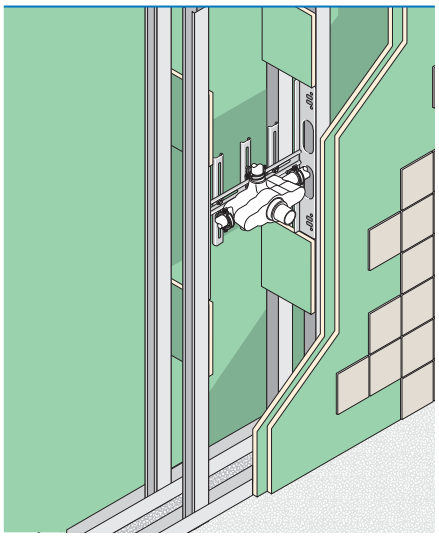

Besonderheiten

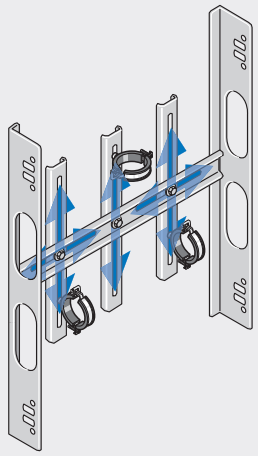

Horizontal und vertikal verstellbare Rohrschellenbefestigungen

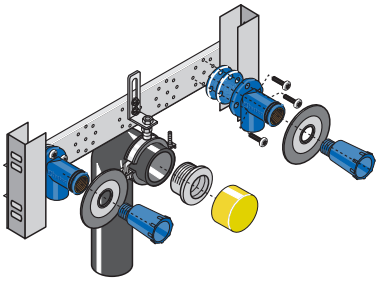

Lieferumfang

- Verzinkte Armaturenanschlussplatte
- 2 Armaturenanschlusswinkel 1/2"x1/2" schwitzwasserisoliert und schallentkoppelt, mit Dichtmanschetten u. Abdrückstopfen, DVGW und ÜA-Kennzeichnung
- Siphonanschlussbogen ø 56/50 mm mit Steckdichtung 40 mm und Kappe
- Befestigungsmaterial

Einbaumaße B x T x H

42 x min. 8,5 x 15 cm

Ausschreibungstext

Montageelement für Einloch-Spültischarmaturen, **zum Einbau im Trockenbau, Vor- und Inwand.**

Bestell-Nr.	€
HU-SA5030-M	**121,91**

Montagemaße für den Massivbau

Wichtiger Hinweis!
Alle einstellbaren Maße unbedingt beim Einbau auf die jeweilige Keramiktype sowie Einbausituation anpassen!

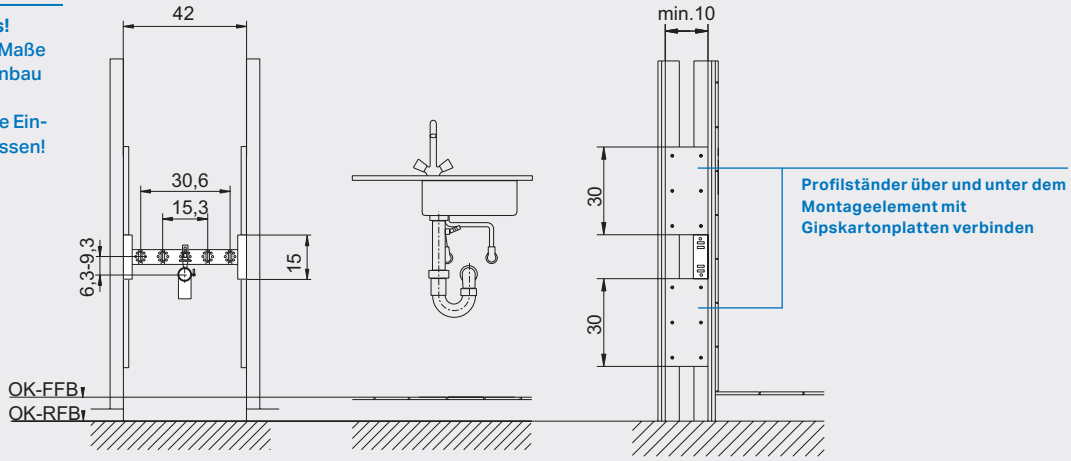

Wichtige Hinweise

Trockenbau

- Die Vorderkante des Montageelements muss unbedingt mit der Vorderkante der Profilständer bündig sein!
- Beim Einbau in Leichtbauständerwände sind die technischen und bauphysikalischen Datenblätter zu berücksichtigen!
- Profilständer über und unter dem Montageelement mit Gipskartonplatten verbinden!

Inwand

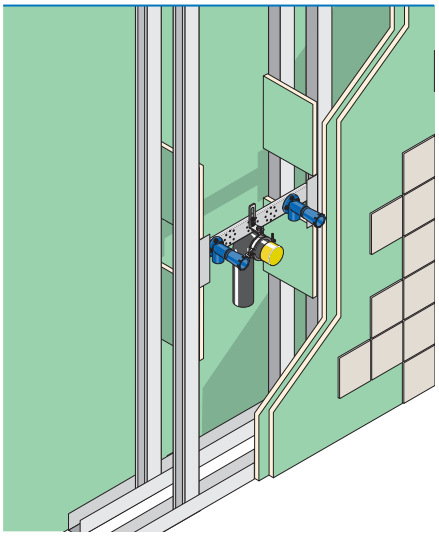

Besonderheiten

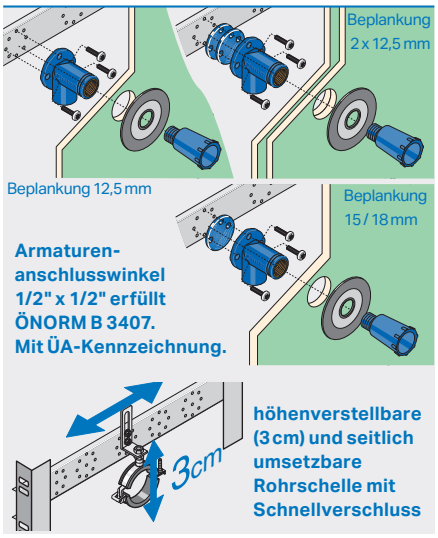

Alle Preise sind unverbindlich empfohlene Richtpreise exkl. MWSt.

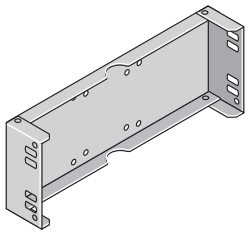

Lieferumfang
- Verzinkter Montagerahmen
- Befestigungsmaterial

Einbaumaße B x T x H
42 x min. 7,5 x 15 cm

Ausschreibungstext

Montageelement für Installations-Boxen.

z.B. Hansgrohe I-Box, **Hansa Bluebox** und **Kludi Flexx Boxx**

Zum Einbau im Trockenbau, Vor- und Inwand.

Bestell-Nr.	€
HU-UPA5040-M	**66,68**

Montagemaße für den Massivbau

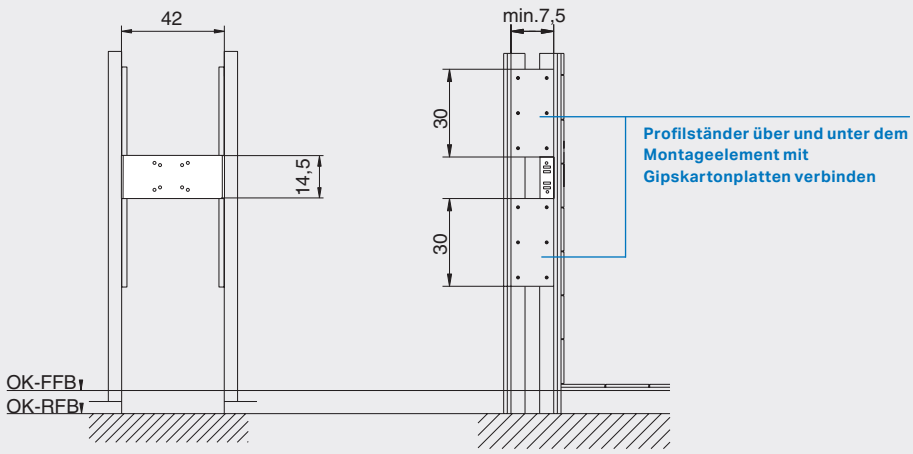

Wichtige Hinweise

Trockenbau
- Die Vorderkante des Montageelements muss unbedingt mit der Vorderkante der Profilständer bündig sein!
- Beim Einbau in Leichtbauständerwände sind die technischen und bauphysikalischen Datenblätter zu berücksichtigen!
- Profilständer über und unter dem Montageelement mit Gipskartonplatten verbinden!

Inwand

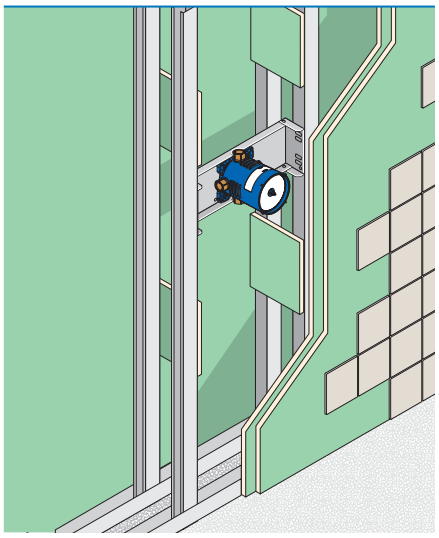

Besonderheiten

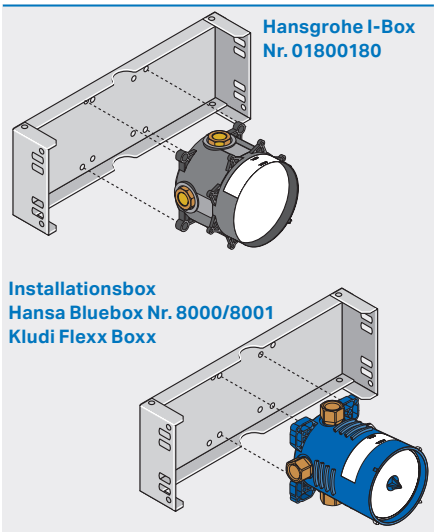

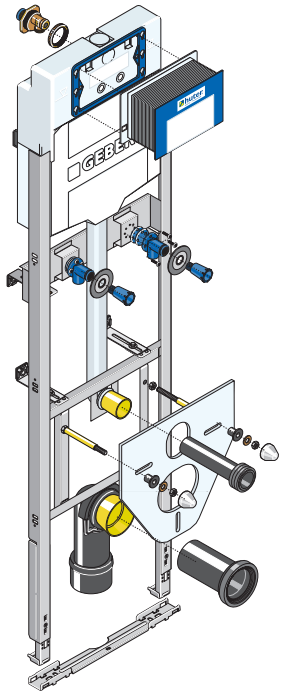

Lieferumfang

- verzinkter Montagerahmen
- Geberit UP-Spülkasten Sigma (UP320) mit 2-Mengen-Spültechnik, Betätigung von vorne
- Universalwasseranschluss 1/2“ AG mit integriertem Eckventil
- Ablaufbefestigung schallgedämmt
- PE-Ablaufbogen ø 90/90 mm
- PE-Übergangsstück ø 90/110 mm
- 2 Armaturenanschlusswinkel 1/2“x1/2“ schwitzwasserisoliert und schallentkoppelt, mit Dichtmanschetten u. Abdrückstopfen, DVGW und ÜA-Kennzeichnung
- Anschlussgarnitur
- Montageschiene mit Schallschutz
- Wandbefestigungen mit Schallschutz
- Keramikbefestigung M12
- Befestigungsmaterial

Ausschreibungstext

Montageelement für Wandausgussbecken Laufen Bernina 5421.0 oder Geberit Publica 201680, **zum Einbau im Massiv- und Trockenbau, Vor- und Inwand.**

Einbaumaße B x T x H

50 x min. 15 x 178 cm
(Fußbodenaufbau 0 - 24 cm)

Bestell-Nr.	€
HU-WAG6010-M	**787,29**
für Laufen Bernina 5421.0	
HU-WAG6011-M	**627,22**
für Geberit Publica 201680	

Montagemaße für den Trockenbau

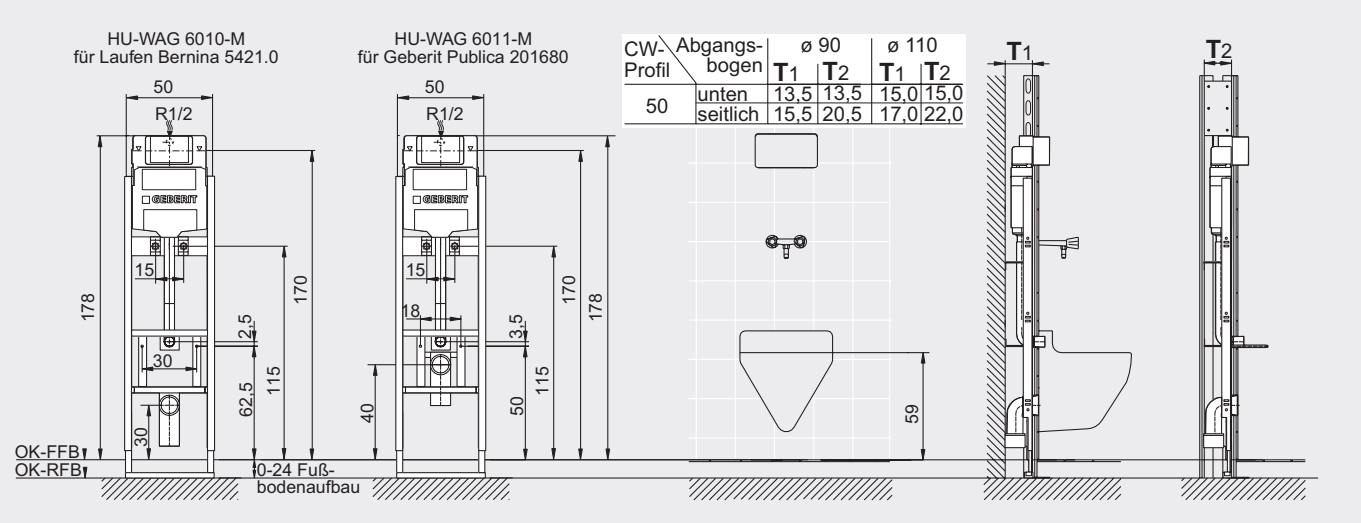

CW-Profil	Abgangsbogen	ø 90 T1	ø 90 T2	ø 110 T1	ø 110 T2
50	unten	13,5	13,5	15,0	15,0
	seitlich	15,5	20,5	17,0	22,0

Montagemaße für Massivbau

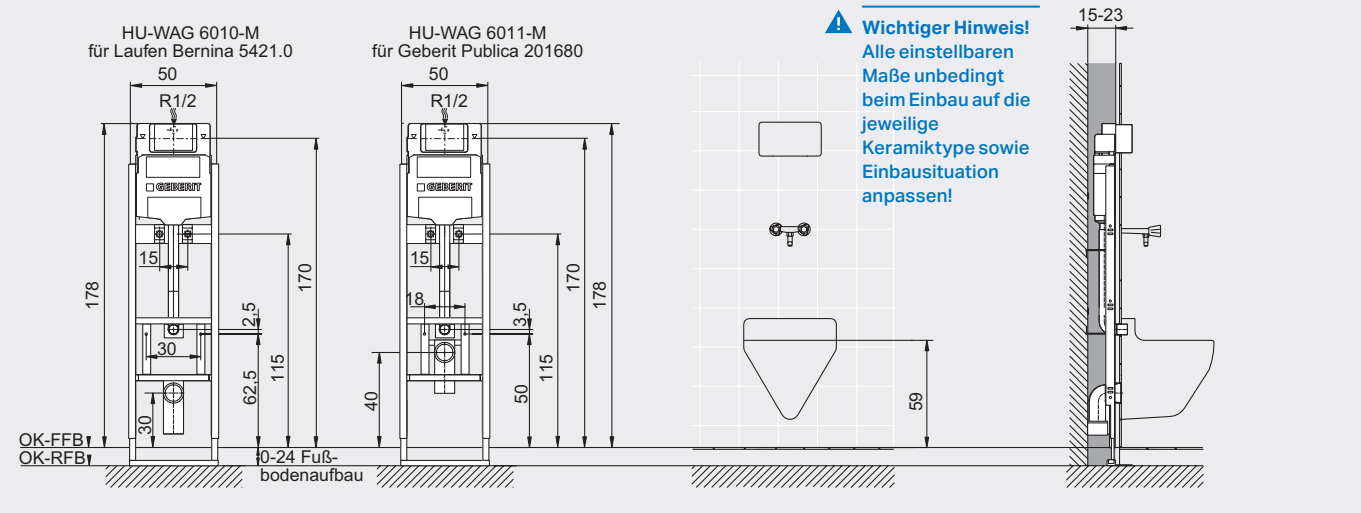

Wichtiger Hinweis!
Alle einstellbaren Maße unbedingt beim Einbau auf die jeweilige Keramiktype sowie Einbausituation anpassen!

Alle Preise sind unverbindlich empfohlene Richtpreise exkl. MWSt.

Besonderheiten

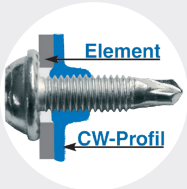

Seitliche Befestigung am CW-Profil mit Spezialschrauben

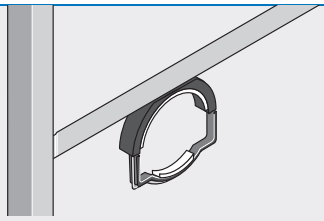

Rohrschelle mit Schnellverschluss schallgedämmt

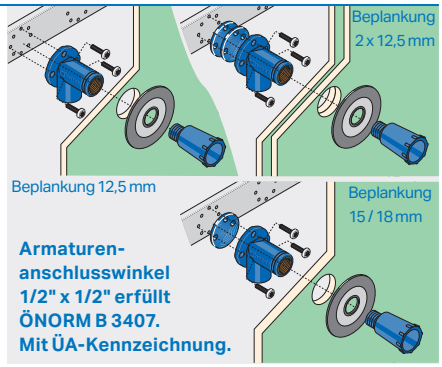

Armaturen-anschlusswinkel 1/2" x 1/2" erfüllt ÖNORM B 3407. Mit ÜA-Kennzeichnung.

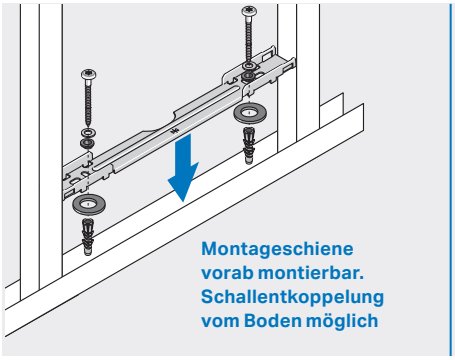

Montageschiene vorab montierbar. Schallentkoppelung vom Boden möglich

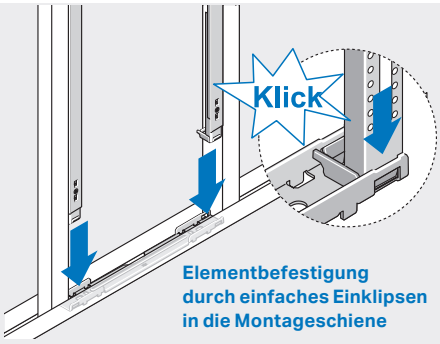

Elementbefestigung durch einfaches Einklipsen in die Montageschiene

Einfache Höheneinstellung durch selbsthemmende Auszugsfüße

Die Fixierung erfolgt über eine vormontierte Schraube

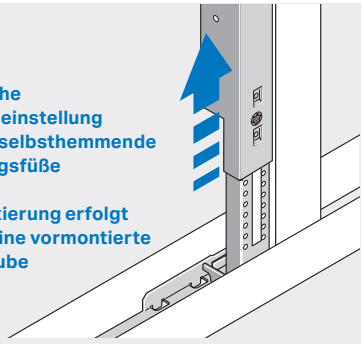

⚠ Wichtige Hinweise

Trockenbau

- → Die Vorderkante des Montageelements muss unbedingt mit der Vorderkante der UA-Profile bündig sein!
- → Montageelemente im Bereich von keramischen Belägen mehrmalig beplanken (lt. ÖNORM B 3415)!
- → Beim Einbau in Leichtbauständerwände sind die technischen und bauphysikalischen Datenblätter zu berücksichtigen!
- → UA-Profilständer über dem Montageelement mit Gipskartonplatten verbinden!

Einmauerung

- → Die Einmauerung muss vollflächig über das ganze Montageelement erfolgen!

Inwand

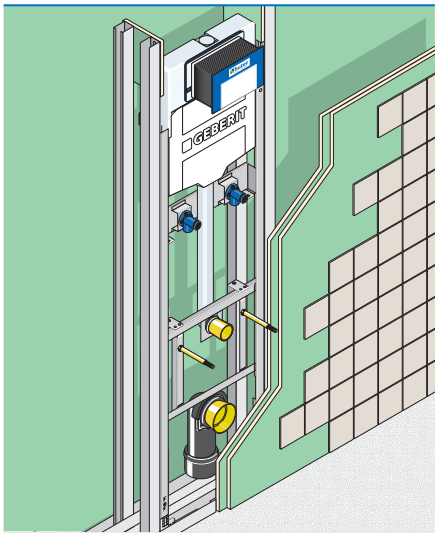

Vorsatzschale

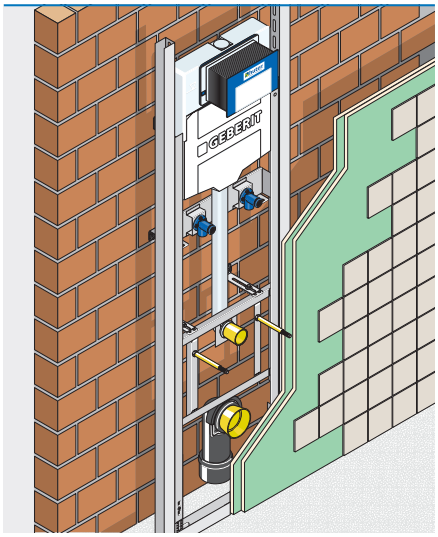

Einmauerung

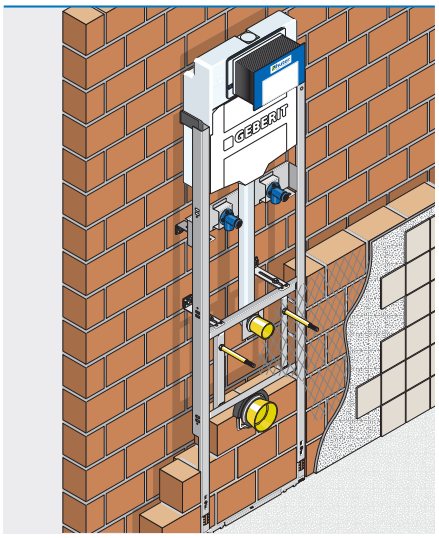

HU-FV 9020

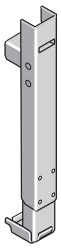

Ausschreibungstext

Fußverlängerungsset für Elemente mit Matro-Bodenschiene für Fußbodenaufbauten von 24 - 48 cm.
Inkl. Verbindungsschrauben
VE = 2 Stk

Bestell-Nr.	€
HU-FV9020	**57,56**

Huter Matro

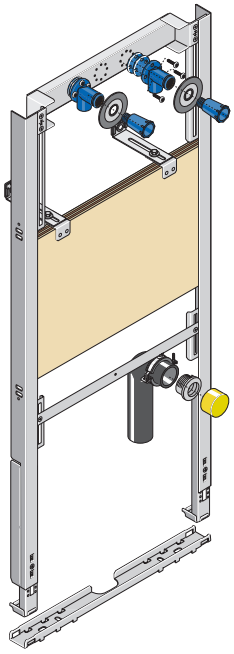

Lieferumfang

- verzinkter Montagerahmen
- 2 Armaturenanschlusswinkel 1/2"x1/2" schwitzwasserisoliert und schallentkoppelt, mit Dichtmanschetten u. Abdrückstopfen, DVGW und ÜA-Kennzeichnung
- PE-Ablaufbogen ø56/50 mm mit Steckdichtung ø40 mm und Kappe
- Montageschiene mit Schallschutz
- Wandbefestigungen mit Schallschutz
- Befestigungsmaterial

Einbaumaße B x T x H

57,5 x min. 8 x 134 cm
(Fußbodenaufbau 0 - 24 cm)

Ausschreibungstext

Montageelement für ein Ausgussbecken mit AP-Wandarmatur, **zum Einbau im Massiv- und Trockenbau, Vor- und Inwand.**

Bestell-Nr.	€
HU-AGBG6030-M	**329,98**

Montagemaße für den Trockenbau

Wichtiger Hinweis!
Alle einstellbaren Maße unbedingt beim Einbau auf die jeweilige Keramiktype sowie Einbausituation anpassen!

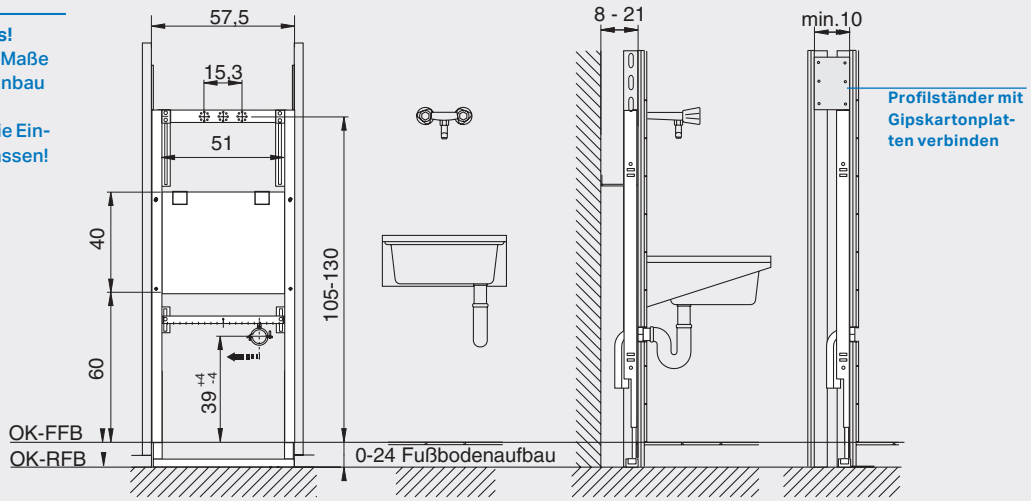

Montagemaße für Massivbau

Wichtiger Hinweis!
Alle einstellbaren Maße unbedingt beim Einbau auf die jeweilige Keramiktype sowie Einbausituation anpassen!

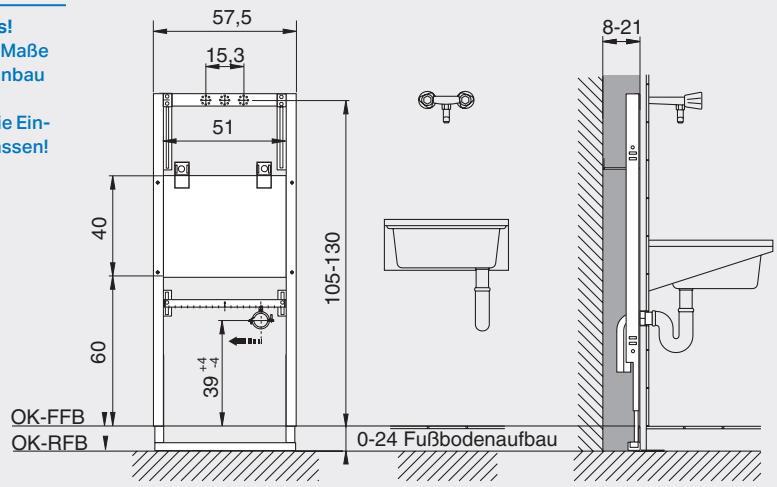

Alle Preise sind unverbindlich empfohlene Richtpreise exkl. MWSt.

Besonderheiten

Geeignet für	andere Typen auf Anfrage	
ABU-PLAST		7002xx/7101xx
ALAPE	Stahlform	77 / 505
BELINOX	Ausgussbecken	F 83
FRANKE	Handwaschbecken	BS 204/205
	Publico Star	BS 200/201
	Publico	BS 202/203
	Wandausguss	WB 500 GV
	Wandausguss	BS 302/303
	Econom	BS 300/301
	Ausguss	WB 440 C
	Waschtrog	LTJ450/500
IDEAL-Standard	Douro-Ausgussb.	R3806 01
ROMAY	Modern/Classic	
ROTTER	Ausgussbecken	AG1/AG2/AG3 30006401
V&B	Omnia pro	6912

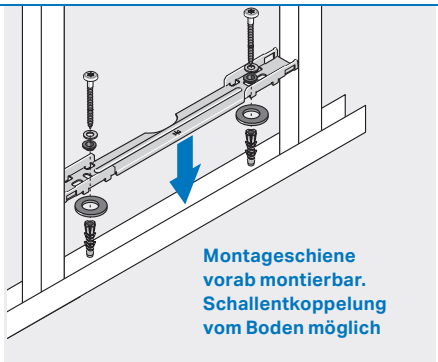

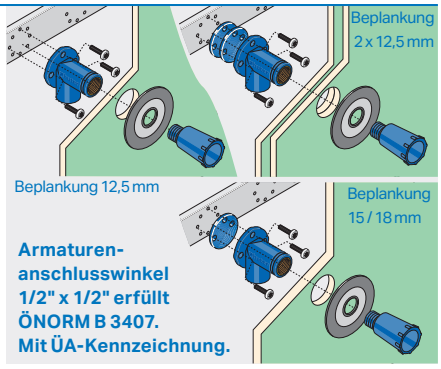

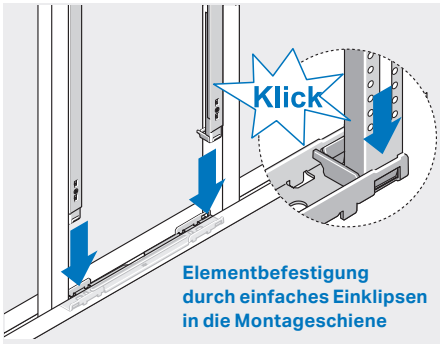

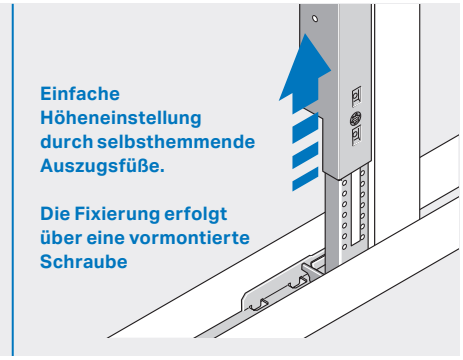

⚠ Wichtige Hinweise

Trockenbau

- → Die Vorderkante des Montageelements muss unbedingt mit der Vorderkante der Profilständer bündig sein!
- → ÖNORM B 3415: Sanitärausstattungen (z.B. wandhängende Waschtische) sind an systemgerechten Montageelementen zu montieren. Diese sind grundsätzlich an U-Aussteifungsprofilen (UA) mit 2 mm zu befestigen. Doppelte Beplankung 2 x 12,5 mm ist vorzusehen.
- → Beim Einbau in Leichtbauständerwände sind Normen und technischen sowie bauphysikalischen Datenblätter zu berücksichtigen!
- → Über dem Montageelement mit Gipskartonplatten verbinden!

Einmauerung

- → Die Einmauerung muss vollflächig über das ganze Montageelement erfolgen!

Inwand

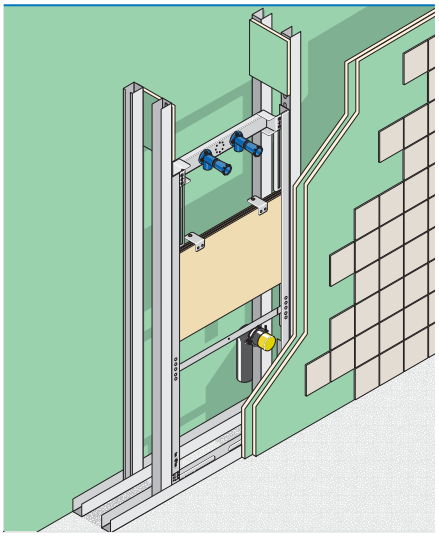

Vorsatzschale

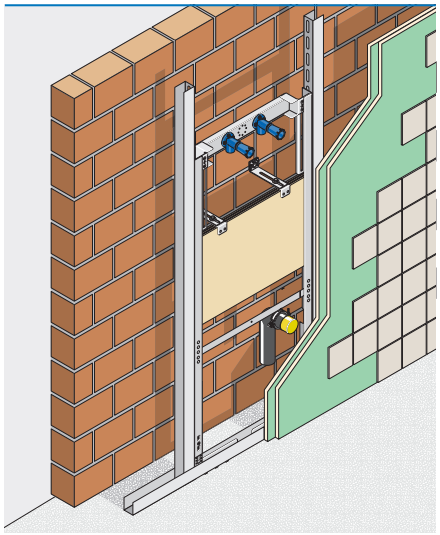

Einmauerung

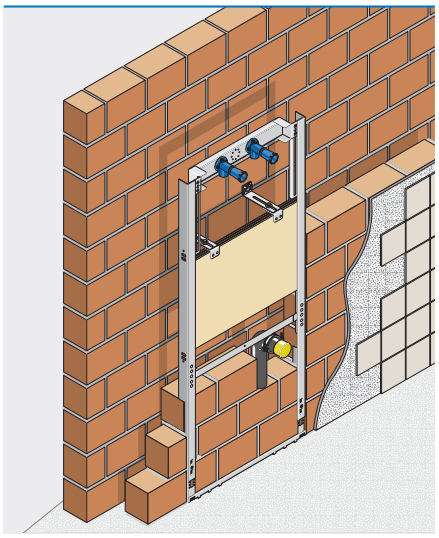

HU-FV 9020

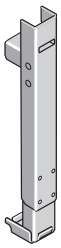

Ausschreibungstext

Fußverlängerungsset für Elemente mit Matro-Bodenschiene für Fußbodenaufbauten von 24 - 48 cm.
Inkl. Verbindungsschrauben
VE = 2 Stk

Bestell-Nr.	€
HU-FV9020	**57,56**

Huter Matro

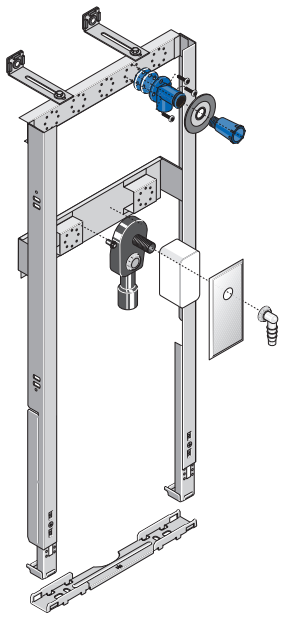

Lieferumfang

- verzinkter Montagerahmen
- Waschgeräteeinbausiphon mit Edelstahlabdeckung
- 1 Armaturenanschlusswinkel 1/2"x1/2" schwitzwasserisoliert und schallentkoppelt, mit Dichtmanschetten u. Abdrückstopfen, DVGW und ÜA-Kennzeichnung
- Montageschiene mit Schallschutz
- Wandbefestigungen mit Schallschutz
- Befestigungsmaterial

Einbaumaße B x T x H

42 x min. 7,5 x 103 cm
(Fußbodenaufbau 0 - 24 cm)

Ausschreibungstext

Montageelement für Wasch- und Spülmaschinen, **zum Einbau im Massiv- und Trockenbau, Vor- und Inwand.**

Bestell-Nr.	€
HU-WM7030-M	**192,41**

Montagemaße für den Trockenbau

Wichtiger Hinweis!
Alle einstellbaren Maße unbedingt beim Einbau auf die jeweilige Keramiktype sowie Einbausituation anpassen!

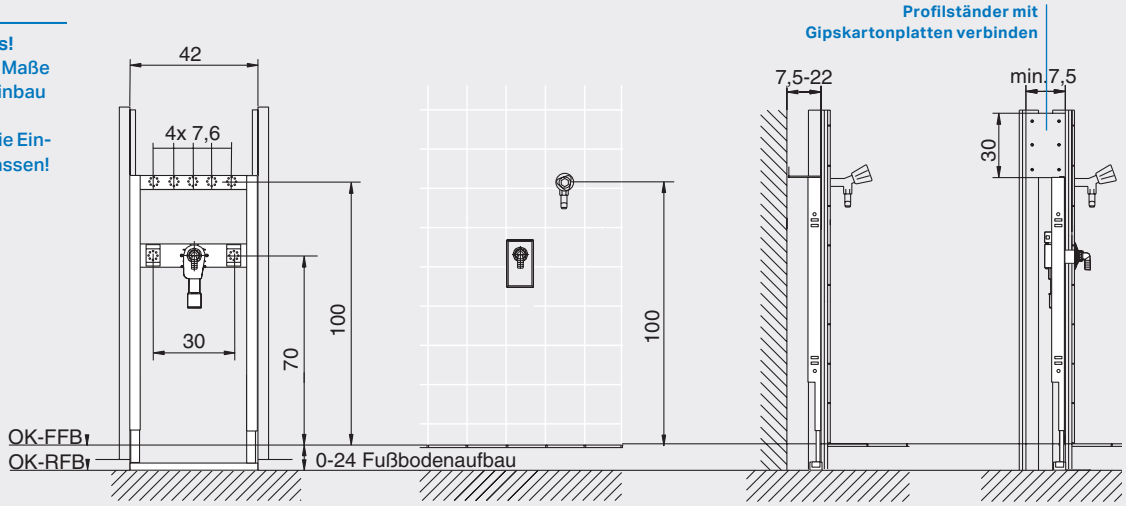

Montagemaße für Massivbau

Wichtiger Hinweis!
Alle einstellbaren Maße unbedingt beim Einbau auf die jeweilige Keramiktype sowie Einbausituation anpassen!

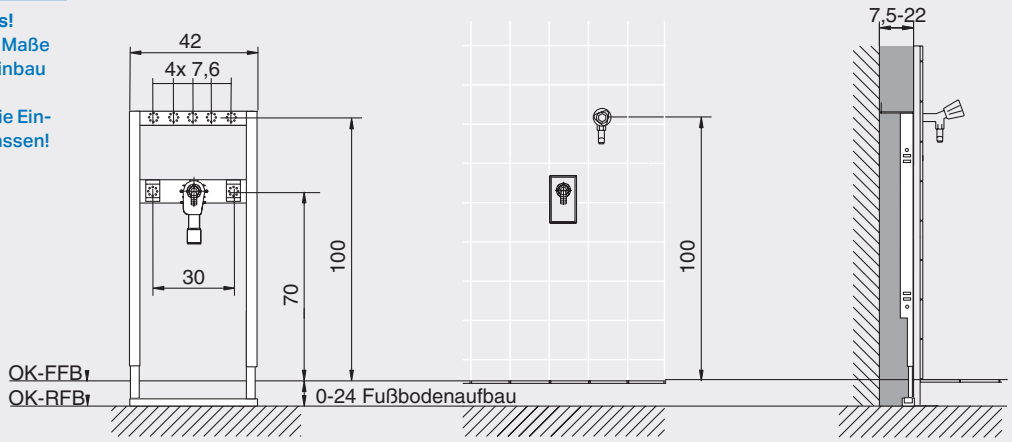

Alle Preise sind unverbindlich empfohlene Richtpreise exkl. MWSt.

Besonderheiten

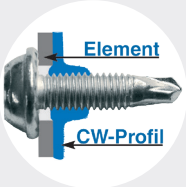

Seitliche Befestigung am CW-Profil mit Spezialschrauben

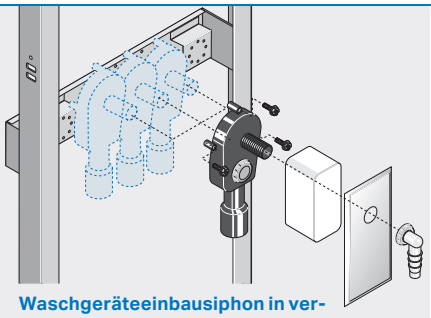

Waschgeräteeinbausiphon in verschiedenen Positionen montierbar.

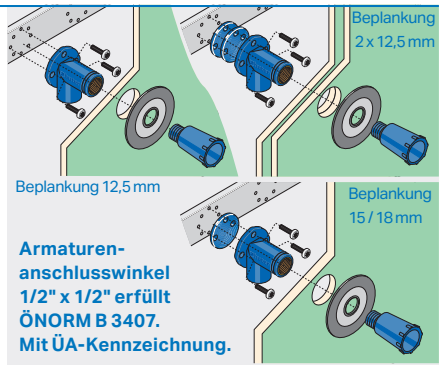

Armaturen-anschlusswinkel 1/2" x 1/2" erfüllt ÖNORM B 3407. Mit ÜA-Kennzeichnung.

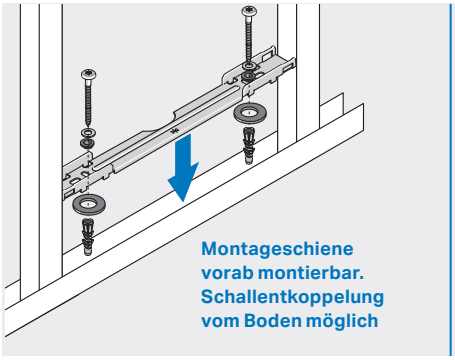

Montageschiene vorab montierbar. Schallentkoppelung vom Boden möglich

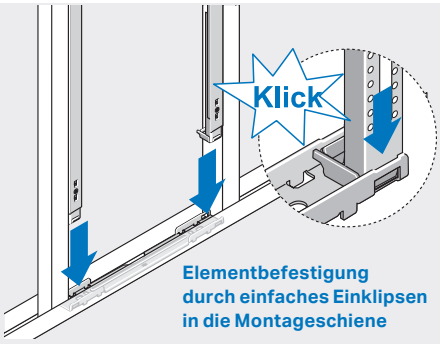

Elementbefestigung durch einfaches Einklipsen in die Montageschiene

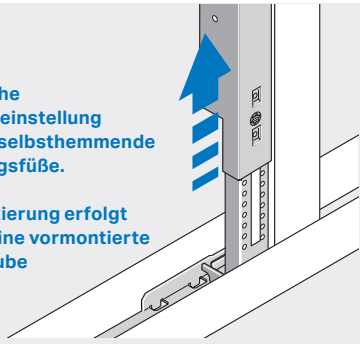

Einfache Höheneinstellung durch selbsthemmende Auszugsfüße.

Die Fixierung erfolgt über eine vormontierte Schraube

⚠ Wichtige Hinweise

Trockenbau

- → Die Vorderkante des Montageelements muss unbedingt mit der Vorderkante der Profilständer bündig sein!
- → Montageelemente im Bereich von keramischen Belägen mehrmalig beplanken (lt. ÖNORM B 3415)!
- → Beim Einbau in Leichtbauständerwände sind die technischen und bauphysikalischen Datenblätter zu berücksichtigen!
- → Profilständer über dem Montageelement mit Gipskartonplatten verbinden!

Inwand

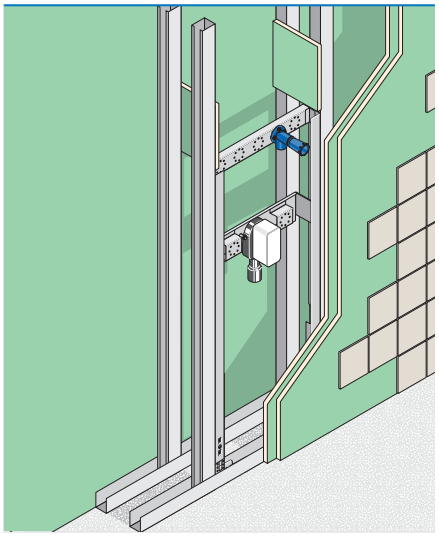

Vorsatzschale

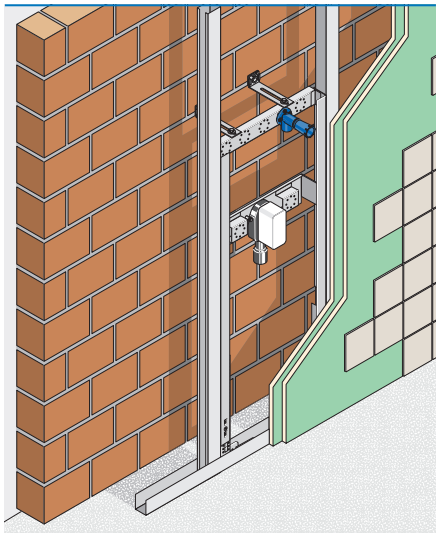

Einmauerung

- → Die Einmauerung muss vollflächig über das ganze Montageelement erfolgen!

Einmauerung

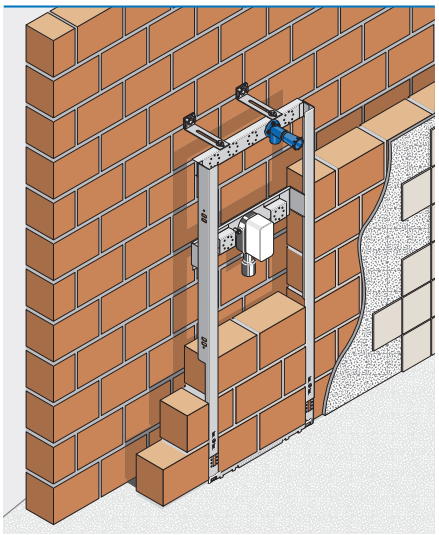

HU-FV 9020

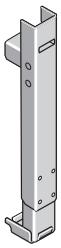

Ausschreibungstext

Fußverlängerungsset für Elemente mit Matro-Bodenschiene für Fußbodenaufbauten von 24 - 48 cm.
Inkl. Verbindungsschrauben
VE = 2 Stk

Bestell-Nr.	€
HU-FV9020	**57,56**

Huter Matro

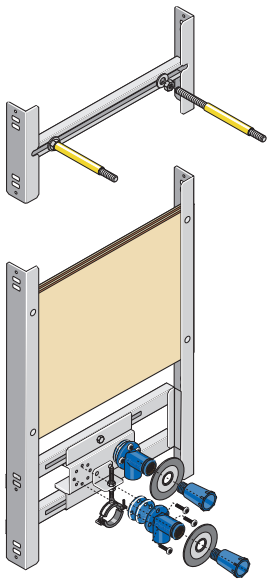

Lieferumfang

- Verzinkter Montagerahmen
- 2 Armaturenanschlusswinkel 1/2"x1/2" schwitzwasserisoliert und schallentkoppelt, mit Dichtmanschetten u. Abdrückstopfen, DVGW und ÜA-Kennzeichnung
- Ablaufrohrschelle 1"
- Hängespeicherbefestigung M10
- Befestigungsmaterial

Einbaumaße B x T x H

42 x min. 7,5 x 100 cm

Ausschreibungstext

Montageelement zur Befestigung eines Hängespeichers und einer Speichersicherungsgruppe, **zum Einbau im Trockenbau, Inwand mit verstärkten Profilen.**

Geprüfte Belastbarkeit 300 kg.

Bestell-Nr.	€
HU-HS8010-M	**245,42**

Montagemaße für den Massivbau

Wichtiger Hinweis!
Alle einstellbaren Maße unbedingt beim Einbau auf die jeweilige Keramiktype sowie Einbausituation anpassen!

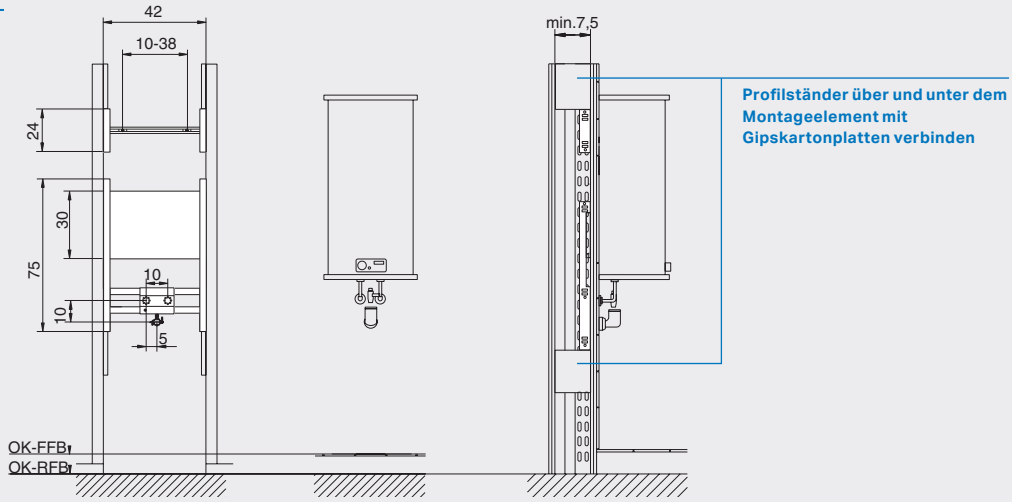

Wichtige Hinweise

Trockenbau

- Die Vorderkante des Montageelements muss unbedingt mit der Vorderkante der UA-Profile bündig sein!
- Beim Einbau in Leichtbauständerwände sind die technischen und bauphysikalischen Datenblätter zu berücksichtigen!
- Montageelemente im Bereich von keramischen Belägen mehrmalig beplanken (lt. ÖNORM B 3415)!
- UA-Profilständer über und unter dem Montageelement mit Gipskartonplatten verbinden!

Inwand

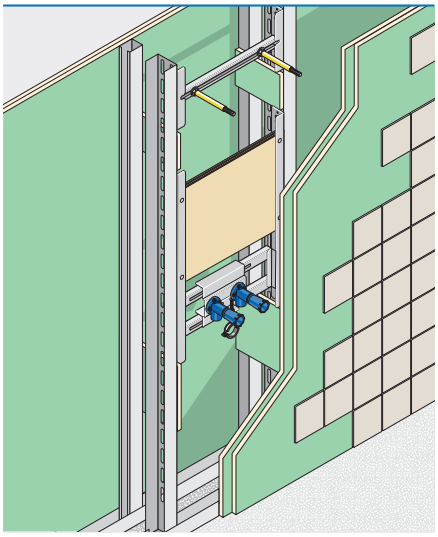

Besonderheiten

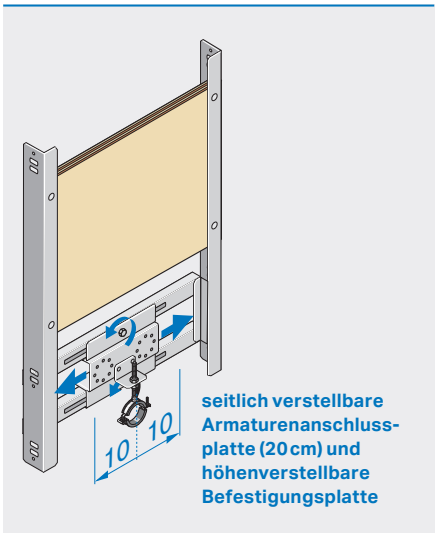

Alle Preise sind unverbindlich empfohlene Richtpreise exkl. MWSt.

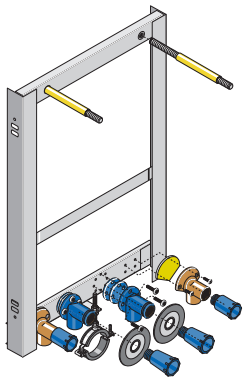

Lieferumfang

- Verzinkter Montagerahmen
- 2 Armaturenanschlusswinkel 1/2"x1/2" schwitzwasserisoliert und schallentkoppelt, mit Dichtmanschetten u. Abdrückstopfen, DVGW und ÜA-Kennzeichnung
- 2 Armaturenanschlusswinkel 3/4"x3/4" mit Abdrückstopfen
- Ablaufrohrschelle 1"
- Boilerbefestigung M10
- Befestigungsmaterial

Ausschreibungstext

Montageelement für Klinger Fernwärmespeicher (Klinger Combistar FWF 40-0-ND und FWF 80), **zum Einbau im Trockenbau, Inwand mit verstärkten Profilen.**

Einbaumaße B x T x H

42 x min. 7,5 x 85 cm

Bestell-Nr.	€
HU-HS8022-M	**298,02**
FWF40-0-ND, FWF 80	

Montagemaße für den Massivbau

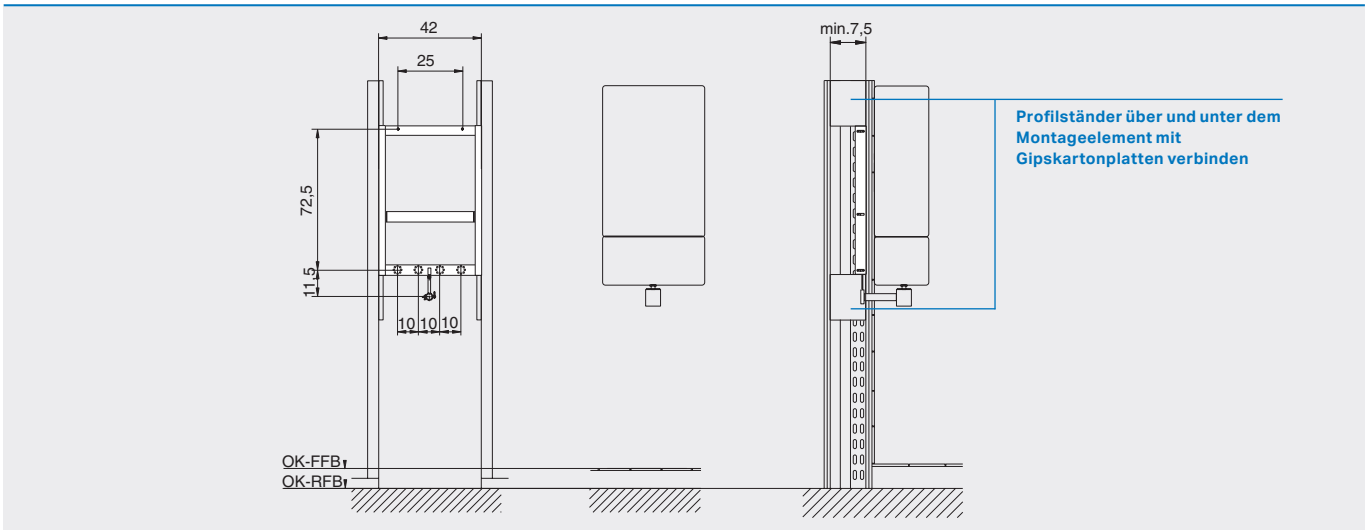

Wichtige Hinweise

Trockenbau

- Die Vorderkante des Montageelements muss unbedingt mit der Vorderkante der UA-Profile bündig sein!
- Beim Einbau in Leichtbauständerwände sind die technischen und bauphysikalischen Datenblätter zu berücksichtigen!
- Montageelemente im Bereich von keramischen Belägen mehrmalig beplanken (lt. ÖNORM B 3415)!
- UA-Profilständer über und unter dem Montageelement mit Gipskartonplatten verbinden!

Inwand

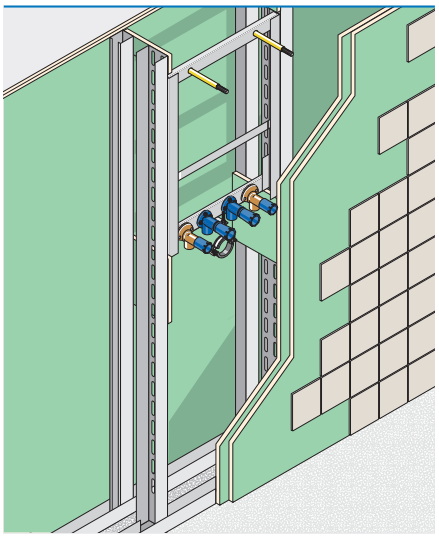

Besonderheiten

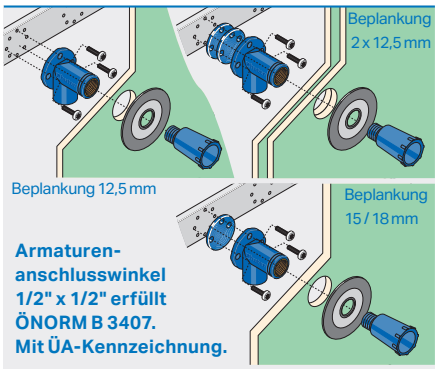

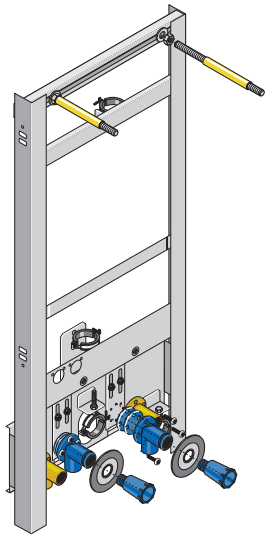

Lieferumfang

- Verzinkter Montagerahmen
- 2* Armaturenanschlusswinkel 1/2"x1/2" schwitzwasserisoliert und schallentkoppelt, mit Dichtmanschetten u. Abdrückstopfen, DVGW und ÜA-Kennzeichnung
- 2* Armaturenanschlusswinkel 3/4"IG
- Befestigungen für Gas- und Tropfleitungen
- Gasthermenbefestigung M10
- Befestigungsmaterial

*) Menge je nach Thermentype

Einbaumaße B x T x H

42 x min. 7,5 x 100 cm

Ausschreibungstext

Montageelement für Gasthermen, **zum Einbau im Trockenbau, Inwand mit verstärkten Profilen.**

Bestell-Nr.	€
HU-HS8025-M	Anfrage
Thermentype mit Maßzeichnung angeben!	

Anwendungsbeispiel

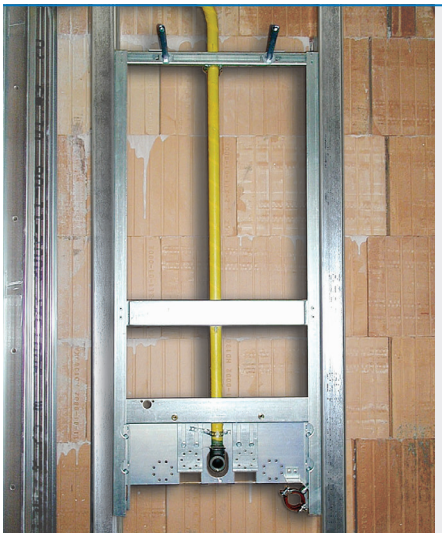

Gasthermen-Element als Vorsatzschale

Wichtige Hinweise

Trockenbau

- Die Vorderkante des Montageelements muss unbedingt mit der Vorderkante der UA-Profile bündig sein!
- Beim Einbau in Leichtbauständerwände sind die technischen und bauphysikalischen Datenblätter zu berücksichtigen!
- Montageelemente im Bereich von keramischen Belägen mehrmalig beplanken (lt. ÖNORM B 3415)!
- UA-Profilständer über und unter dem Montageelement mit Gipskartonplatten verbinden!

Inwand

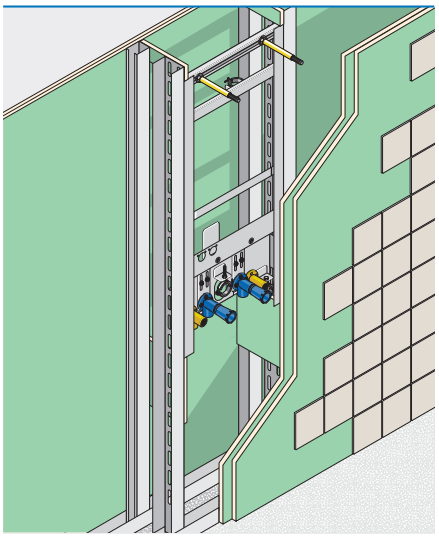

Besonderheiten

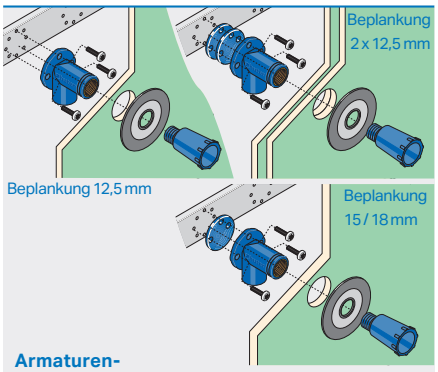

Armaturen-anschlusswinkel 1/2" x 1/2" erfüllt ÖNORM B 3407. Mit ÜA-Kennzeichnung.

Alle Preise sind unverbindlich empfohlene Richtpreise exkl. MWSt.

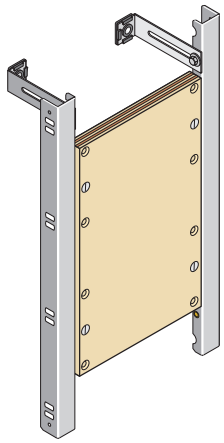

Lieferumfang

- Verzinkte Plattenhalterung
- Befestigungsplatte
- Befestigungsmaterial
- Wandbefestigungen mit Schallschutz

Ausschreibungstext

Montageelement für schwere Konsollasten wie Klappsitze, Stütz- und Haltegriffe, **zum Einbau im Trockenbau, Vor- und Inwand mit verstärkten Profilen.**

Einbaumaße B x T x H

40 x min. 5 x 70 cm
Plattenhöhe 48 cm

Bestell-Nr.	€
HU-BE9001-M	**134,02**

Montagemaße für den Massivbau

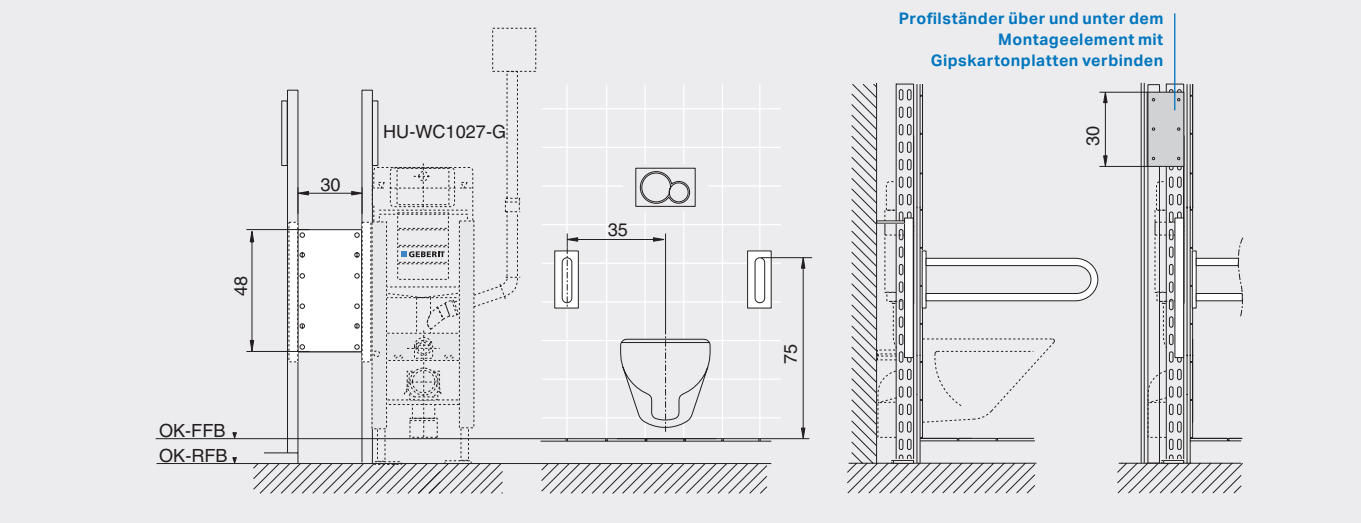

Wichtige Hinweise

Trockenbau

- Die Vorderkante des Montageelements muss unbedingt mit der Vorderkante der UA-Profile bündig sein!
- Beim Einbau in Leichtbauständerwände sind die technischen und bauphysikalischen Datenblätter zu berücksichtigen!
- Montageelemente im Bereich von keramischen Belägen mehrmalig beplanken (lt. ÖNORM B 3415)!
- UA-Profilständer über und unter dem Montageelement mit Gipskartonplatten verbinden!

Inwand

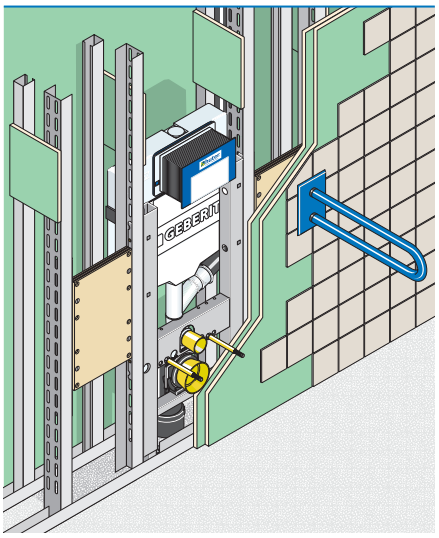

Vorsatzschale

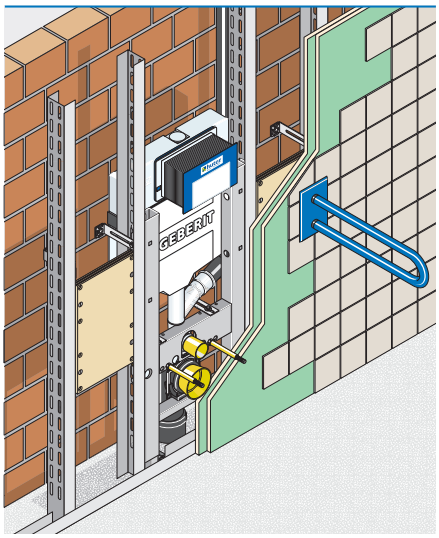

HU-BP 9002-M

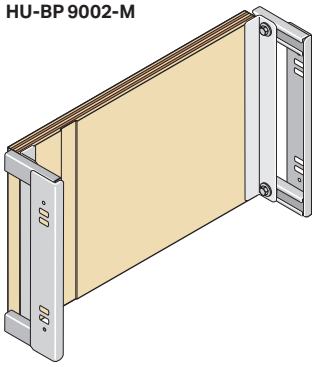

HU-BP 9003-M

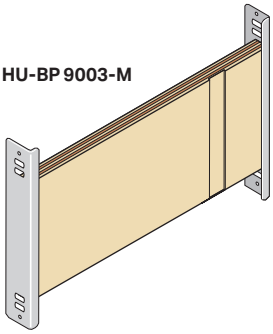

HU-BP 9002-M

Lieferumfang

- Verzinkte Plattenhalterung
- Befestigungsplatte
- Befestigungsmaterial

Einbaumaße B x T x H

50 x min. 10 x 30 cm
tiefenverstellbar: 0 - 10 cm
(ab 5 cm Platte umdrehen)
Plattenhöhe 30 cm

HU-BP 9003-M

Lieferumfang

- Verzinkte Plattenhalterung
- Befestigungsplatte
- Befestigungsmaterial

Einbaumaße B x T x H

50 x min. 5 x 36 cm
Plattenhöhe 20 cm

Ausschreibungstext

HU-BP 9002-M
Befestigungsplatte für UP-Ventile, Lüfter, Wasserzähler usw.,

HU-BP 9003-M
Befestigungsplatte für mittelschwere Lasten.

Zum Einbau im Trockenbau, Vor- und Inwand.

Bestell-Nr.	€
HU-BP9002-M	99,83
HU-BP9003-M	49,19

Montagemaße für den Massivbau

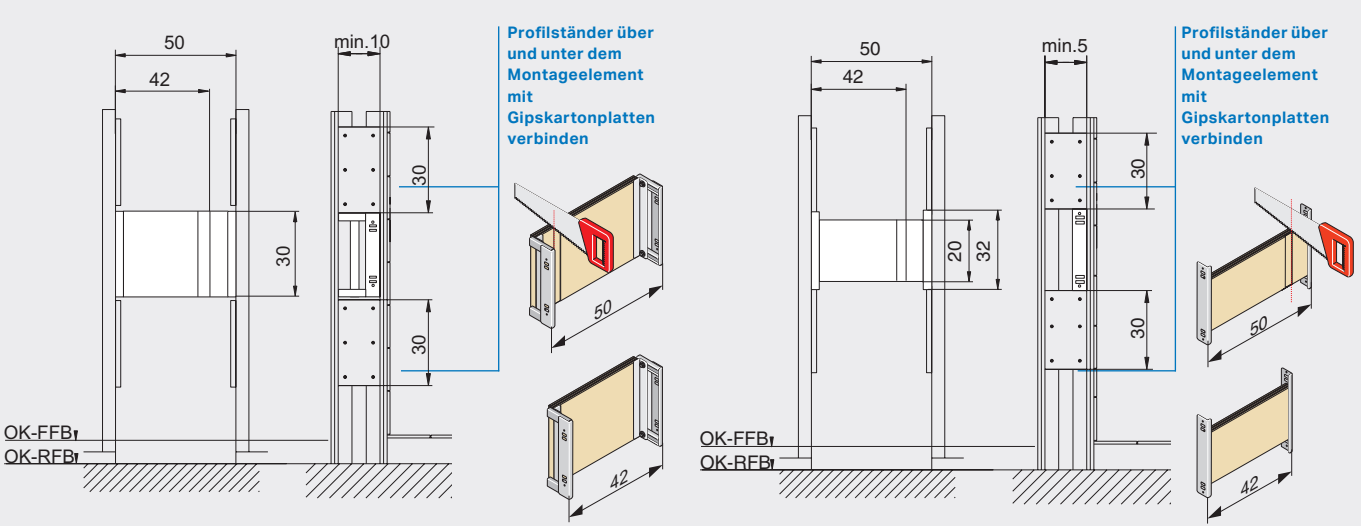

⚠ Wichtige Hinweise

Trockenbau

- Die Vorderkante des Montageelements muss unbedingt mit der Vorderkante der Profilständer bündig sein!
- Beim Einbau in Leichtbauständerwände sind die technischen und bauphysikalischen Datenblätter zu berücksichtigen!
- Montageelemente im Bereich von keramischen Belägen mehrmalig beplanken (lt. ÖNORM B 3415)!
- Profilständer über und unter dem Montageelement mit Gipskartonplatten verbinden!

Inwand

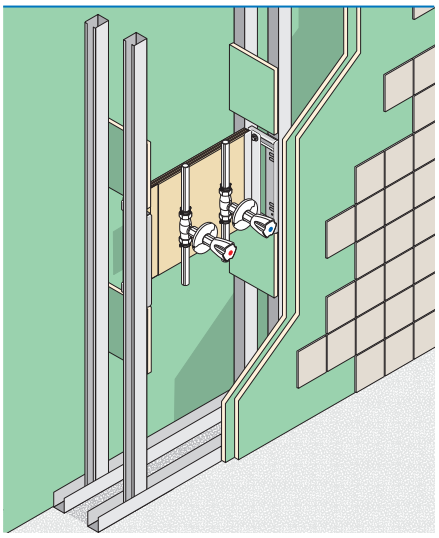

Vorsatzschale

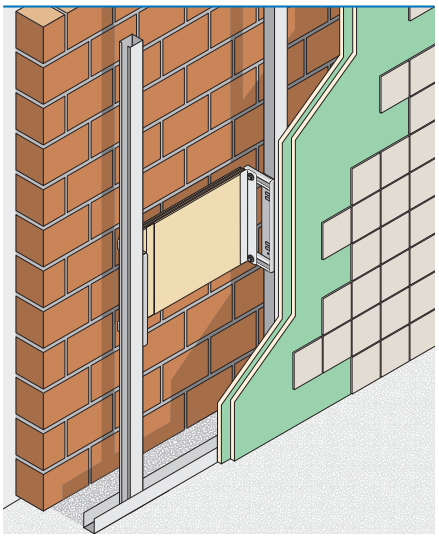

Alle Preise sind unverbindlich empfohlene Richtpreise exkl. MWSt.

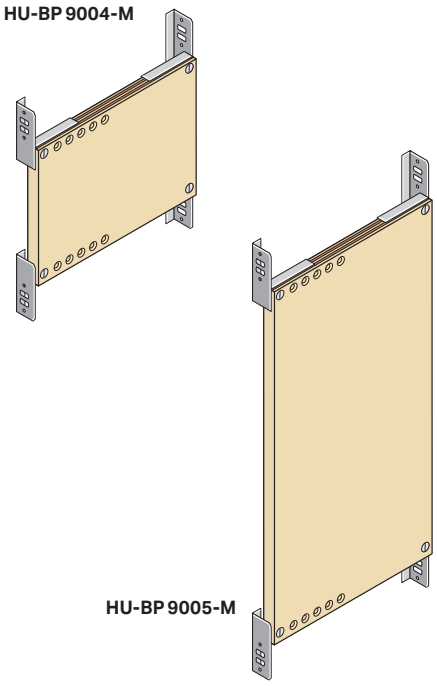

HU-BP 9004-M

Lieferumfang

- Verzinkte Plattenhalterung
- ablängbare Befestigungsplatte
- Befestigungsmaterial

Einbaumaße B x T x H

40 x min. 5 x 44 cm
Plattenhöhe 29,5 cm

HU-BP 9005-M

Lieferumfang

- Verzinkte Plattenhalterung
- ablängbare Befestigungsplatte
- Befestigungsmaterial

Einbaumaße B x T x H

40 x min. 5 x 89 cm
Plattenhöhe 74,5 cm

Ausschreibungstext

Befestigungsplatte für mittelschwere Lasten wie Duschhandläufe und Haltegriffe. Befestigung am Trockenbauprofil innen und außen möglich. **Zum Einbau im Trockenbau, Vor- und Inwand.**

Bestell-Nr.	€
HU-BP9004-M	**123,89**
HU-BP9005-M	**144,55**

Montagemaße für den Massivbau

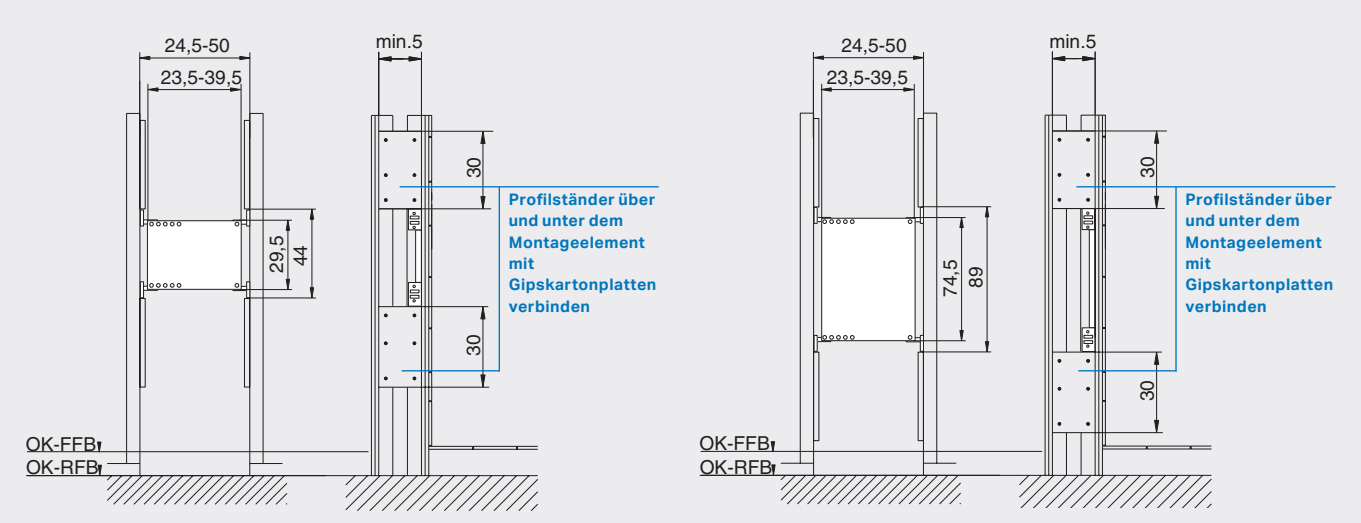

Wichtige Hinweise

Trockenbau

- Die Vorderkante des Montageelements muss unbedingt mit der Vorderkante der Profilständer bündig sein!
- Beim Einbau in Leichtbauständerwände sind die technischen und bauphysikalischen Datenblätter zu berücksichtigen!
- Montageelemente im Bereich von keramischen Belägen mehrmalig beplanken (lt. ÖNORM B 3415)!
- Profilständer über und unter dem Montageelement mit Gipskartonplatten verbinden!
- Befestigung am Trockenbauprofil innen und außen möglich.

Inwand

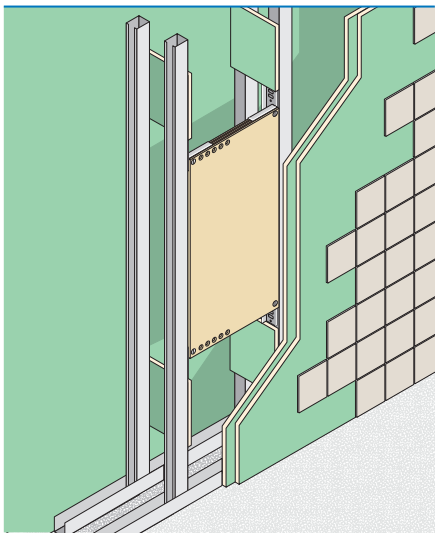

Vorsatzschale

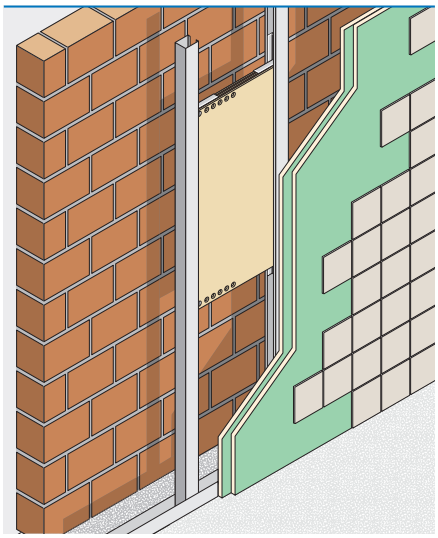

Zubehör Wandbefestigung

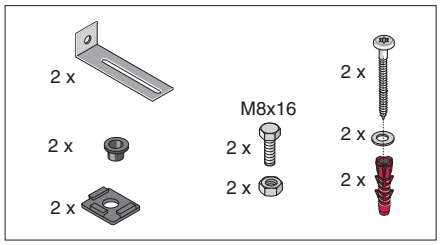

Passend für:
Alle Huter Matro Montageelemente mit Wandbefestigungen **ohne** HU-WC1010-G, HU-WC1011-G und HU-WC1013-G

Bestell-Nr.	€
H19.2490.0003.01	Anfrage

Zubehör Bodenschiene

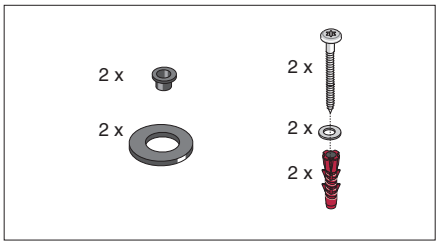

Passend für:
Alle Huter Matro Montageelemente mit Bodenschiene

Bestell-Nr.	€
H19.2490.0002.01	Anfrage

Zubehör Wandanschlusswinkel

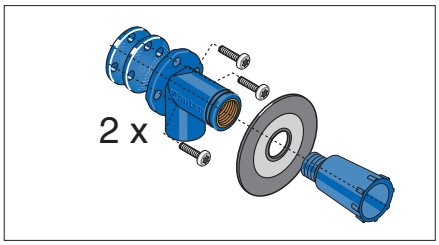

Lieferumfang
Huter Armaturenanschlusswinkel 1/2" x 1/2" mit ÜA-Kennzeichnung

Bestell-Nr.	€
H19.0490.1000.03	Anfrage

Zubehör WC Massivbau

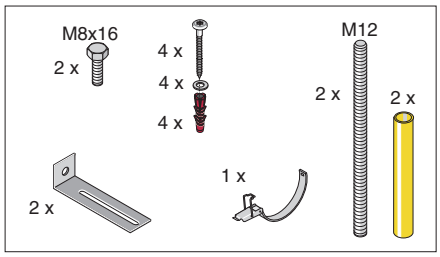

Passend für:
HU-WC1010-G, HUWC1011-G und HU-WC1013-G

Bestell-Nr.	€
H19.0410.1010.02	Anfrage

Zubehör WC Trockenbau

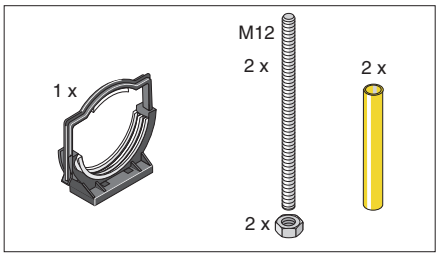

Passend für:
HU-WC1020-G, HUWC1023-G, HU-WC1035-G und HU-WC1050-M

Bestell-Nr.	€
H19.2410.0001.04	Anfrage

Zubehör Waschtischelemente

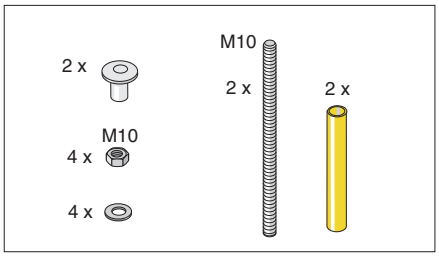

Passend für:
HU-WT2010-M, HU-WT2012-G, HU-WT2011-M, HU-WT2015-M und HU-WT2030-M

Bestell-Nr.	€
H19.2420.0001.02	Anfrage

Zubehör Urinalbefestigung M8

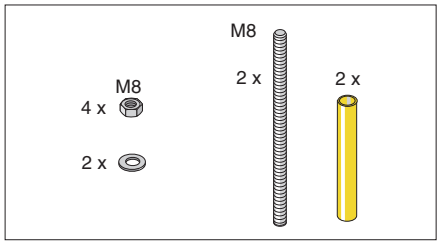

Passend für:
Urinale mit M8 Befestigung (**nicht** für Urinale für Keramik Taro-Nova / Tamaro)

Bestell-Nr.	€
H19.2430.0002.02	Anfrage

Zubehör Urinalbefestigung M10

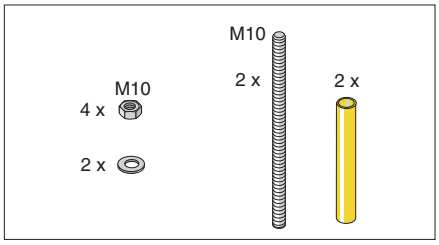

Passend für:
Urinale mit M10 Befestigung (**nur** für Urinale für Keramik Taro-Nova / Tamaro)

Bestell-Nr.	€
H19.2430.0003.02	Anfrage

Zubehör Bidet

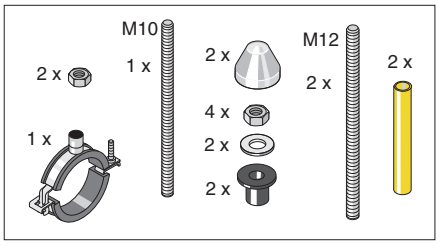

Passend für:
HU-BID4020-M

Bestell-Nr.	€
H19.2440.0002.02	Anfrage

Huter Armaturenanschlusswinkel 1/2" x 1/2"

Material
CuZN21Si3P (CW724R) entzinkungsbeständiges Messing. Metallographische Langzeituntersuchungen zeigten, dass entzinkungsbeständiges Messing von allen Legierungen, auch gegenüber von Rotguss, am korrosionsbeständigsten ist.

Feuchtigkeitsschutz
Feuchtigkeitsschutz ist in der Trockenbauweise eine allgemein gültige Notwendigkeit. Die mitgelieferte Dichtmanschette vor dem Verfliesen auf den Armaturenanschlusswinkel aufstecken und gegebenenfalls mit Fliesenkleber ankleben.

Kombinierbare Rohrsysteme
Der Huter Armaturenanschlusswinkel kann mit allen gängigen Rohrsystemen kombiniert werden. Der Übergang muss lediglich ein 1/2" Außengewinde haben.

Übergroße Rohrübergänge
Bei übergroßen Übergängen wird die Distanzscheibe für doppelte Beplankung nicht montiert. Stattdessen in den Armaturenanschlusswinkel eine Hahnverlängerung einschrauben.

DVGW CERT

DVGW-Baumusterprüfzertifikat
DVGW type examination certificate

DW-7401BQ0368
Registriernummer / *registration number*

Anwendungsbereich *field of application*	Produkte der Wasserversorgung *products of water supply*
Zertifikatinhaber *owner of certificate*	GEBERIT Huter GmbH Statz 80, A-6143 Matrei a. Brenner
Vertreiber *distributor*	GEBERIT Huter GmbH Statz 80, A-6143 Matrei a. Brenner
Produktart *product category*	Kapillarlöt- und Übergangsfitting: Kapillarlötfitting aus Rotguss und Übergangsfitting aus Kupfer und Rotguss (7401)
Produktbezeichnung *product description*	Wandanschlusswinkel aus bleifreiem Messing
Modell *model*	70.7060.WA16.0...
Prüfberichte *test reports*	Ergänzungsprüfung: 120002336-16 vom 03.02.2017 (MPM) Kontrollprüfung Labor: 120002336-13 vom 05.12.2013 (MPM) Kontrollprüfung Labor: 120002336-09 vom 14.12.2009 (MPM) Baumusterprüfung: 120002336 vom 25.08.2005 (MPM)
Prüfgrundlagen *test basis*	DVGW GW 6-(P) (01.03.2014) UBA METALLE (19.01.2016)

Schwitzwasserisoliert & schallentkoppelt DVGW und ÜA-Kennzeichnung

Erfüllt ÖNORM B 3407 und Trinkwassertauglichkeit mit ÜA-Kennzeichnung

ÜA-Nr.: R15.2.3-20-17017

Kombinierbare Rohrsysteme

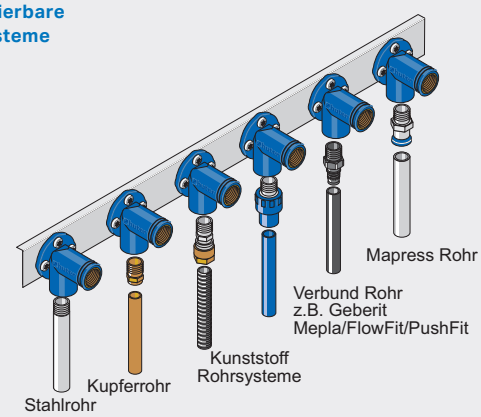

Übergroße Rohrübergänge

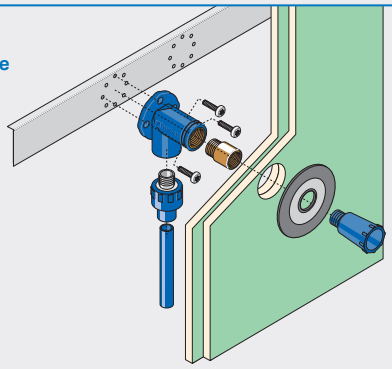

Anschluss der Geruchsabsaugung

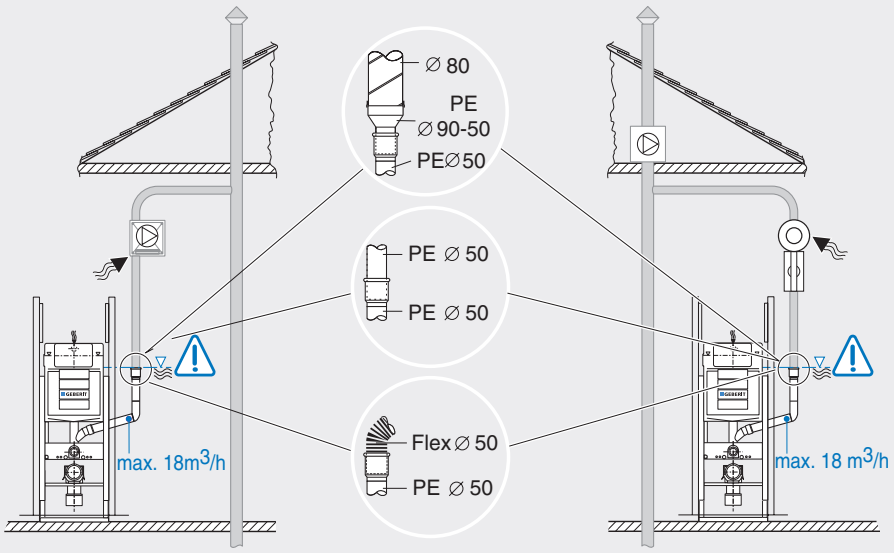

Beim Anschluss der Geruchsabsaugung unbedingt beachten!

- Die Ausführung der Geruchsabsaugeleitung muss bis auf Höhe der Betätigungsplatte in PE Ø 50 mm ausgeführt werden.
- Der Ventilator muss unbedingt höher als der Spülkasten montiert werden.
- Wird die Geruchsabsaugung **nicht** angeschlossen, so muss der Absaugestutzen **wasserdicht verschlossen** werden!

Allgemeines

Es können die erforderlichen Wandstärken abhängig von Trockenbauprofilen der Dimension 50 / 75 / 100 mm, und der Abwasser-Sammelanschlussleitungen 110 / 90 / 75 / 63 / 50 mm ermittelt werden.

Der Platzbedarf ist für die Geberit Abwassersysteme PE / Silent-dB 20 berechnet. Bei der Verwendung von Abwasser-Steckprogrammen sind die Muffenmaße hinzuzurechnen (ca. 20 mm).

Die Abwasserführung erfolgt seitlich mit einer Sammelanschlussleitung in der jeweiligen Dimension.

Die erforderlichen Wandtiefen sind ohne Beplankung angegeben.

Sämtliche Maße, wenn nicht anders angegeben sind in mm.

Inwandinstallationen in Doppelanlagen Rücken an Rücken

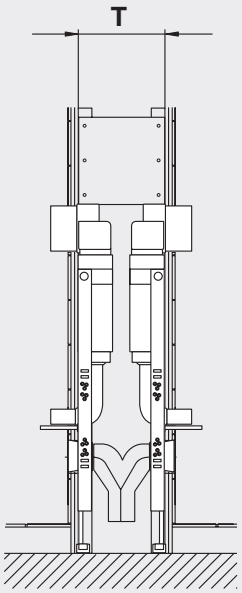

Trockenbau-Ständer 50 mm

Sammelanschlußleitung 75 mm

	Wasch-tisch	KH-WT	Ausguß-becken	Bidet
Waschtisch	190	190	190	190
KH-WT	190	190	190	190
Ausgußbecken	190	190	190	190
Urinal	190	190	190	190
Bidet	190	190	190	190

Trockenbau-Ständer 75 mm

Sammelanschlußleitung 75 mm

	Wasch-tisch	KH-WT	Ausguß-becken	Bidet
Waschtisch	240	240	240	240
KH-WT	240	240	240	240
Ausgußbecken	240	240	240	240
Urinal	240	240	240	240
Bidet	240	240	240	240

Trockenbau-Ständer 50 mm

Sammelanschlußleitung 110 mm

	WC-Bet. vorne	Wasch-tisch	KH-WT	Ausguß-becken	Bidet
WC-Bet.vorne	300	220	220	220	220
Behinderten-WC	300	220	220	220	220
Waschtisch	220	220	220	220	220
KH-WT	220	220	220	220	220
Ausgußbecken	220	220	220	220	220
Urinal	240	220	220	220	220
Bidet	220	220	220	220	220

Trockenbau-Ständer 50 mm

Sammelanschlußleitung 90 mm

	WC-Bet. vorne	Wasch-tisch	KH-WT	Ausguß-becken	Bidet
WC-Bet.vorne	300	210	210	210	210
Behinderten-WC	300	210	210	210	210
Waschtisch	210	200	200	200	200
KH-WT	210	200	200	200	200
Ausgußbecken	210	200	200	200	200
Urinal	240	200	200	200	200
Bidet	210	200	200	200	200

Trockenbau-Ständer 75 mm

Sammelanschlußleitung 110 mm

	WC-Bet. vorne	Wasch-tisch	KH-WT	Ausguß-becken	Bidet
WC-Bet.vorne	300	270	270	270	270
Behinderten-WC	300	270	270	270	270
Waschtisch	270	270	270	270	270
KH-WT	270	270	270	270	270
Ausgußbecken	270	270	270	270	270
Urinal	270	270	270	270	270
Bidet	270	270	270	270	270

Trockenbau-Ständer 75 mm

Sammelanschlußleitung 90 mm

	WC-Bet. vorne	Wasch-tisch	KH-WT	Ausguß-becken	Bidet
WC-Bet.vorne	300	250	250	250	250
Behinderten-WC	300	250	250	250	250
Waschtisch	250	250	250	250	250
KH-WT	250	250	250	250	250
Ausgußbecken	250	250	250	250	250
Urinal	250	250	250	250	250
Bidet	250	250	250	250	250

Alle Preise sind unverbindlich empfohlene Richtpreise exkl. MWSt.

Inwandinstallationen in einer Trennwand

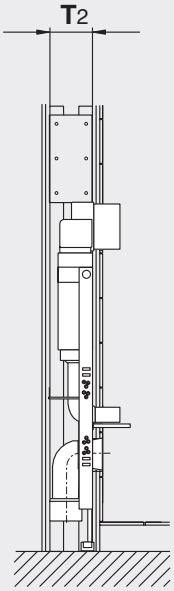

Trockenbau-Ständer 50 mm
Sammelanschlußleitung 110 mm

	T2
WC-Bet.vorne	220
Behinderten-WC	220

Trockenbau-Ständer 75 mm
Sammelanschlußleitung 110 mm

	T2
WC-Bet.vorne	270
Behinderten-WC	270

Trockenbau-Ständer 50 mm
Sammelanschlußleitung 90 mm

	T2
WC-Bet.vorne	205
Behinderten-WC	205

Trockenbau-Ständer 75 mm
Sammelanschlußleitung 90 mm

	T2
WC-Bet.vorne	255
Behinderten-WC	255

Trockenbau-Ständer 50 mm
Sammelanschlußleitung 75mm

	T2
Waschtisch	190
KH-WT	190
Ausgußbecken	190
Urinal	190
Bidet	190

Trockenbau-Ständer 75 mm
Sammelanschlußleitung 75mm

	T2
Waschtisch	240
KH-WT	240
Ausgußbecken	240
Urinal	240
Bidet	240

Trockenbau-Ständer 50 mm
Sammelanschlußleitung 63mm

	T2
Waschtisch	170
KH-WT	170
Ausgußbecken	170
Urinal	170
Bidet	170

Trockenbau-Ständer 100 mm
Sammelanschlußleitung 75 / 50mm*

	T2
Waschtisch	100
KH-WT	100
Ausgußbecken	100
Urinal	100
Bidet	100

* Stegausschnitt max. 80/55mm

Installation in einer Vorsatzschale

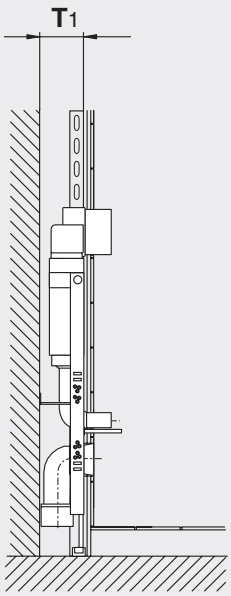

Trockenbau-Ständer 50 mm
Sammelanschlußleitung 75mm

	T1
Waschtisch	130
KH-WT	130
Ausgußbecken	130
Urinal	130
Bidet	130

Trockenbau-Ständer 75 mm
Sammelanschlußleitung 75mm

	T1
Waschtisch	155
KH-WT	155
Ausgußbecken	155
Urinal	155
Bidet	155

Trockenbau-Ständer 50 mm
Sammelanschlußleitung 110 mm

	T1
WC-Bet.vorne	170
Behinderten-WC	170

Trockenbau-Ständer 75 mm
Sammelanschlußleitung 110 mm

	T1
WC-Bet.vorne	195
Behinderten-WC	195

Trockenbau-Ständer 50 mm
Sammelanschlußleitung 90 mm

	T1
WC-Bet.vorne	155
Behinderten-WC	155

Trockenbau-Ständer 75 mm
Sammelanschlußleitung 90 mm

	T1
WC-Bet.vorne	180
Behinderten-WC	180

Mit Sicherheit schnell

Huter Ausschubmodule
Leichtbaumodule Typ S
für den Trockenbau

Ab Lager lieferbar

Armaturenanschlusswinkel erfüllt ÖNORM B 3407 und Trinkwassertauglichkeit mit ÜA-Kennzeichnung

Made in Austria

Huter ASM Typ S

Huter Ausschubmodule Typ S

Huter Ausschubmodule Typ S (ASM-S) sind selbsttragende und verzinkte Leichtbaumodule für den Trockenbau. Die Ausschubmodule wurden für den Einbau in 75 mm Trockenbau Boden- und Deckenschienen konzipiert. Die Elemente dürfen nicht auf schwimmenden Estrich montiert werden.

Weitere Ausschubmodule für die Befestigung anderer Sanitärapparate oder andere Bauhöhen bis 4 m sind natürlich auf Anfrage erhältlich.

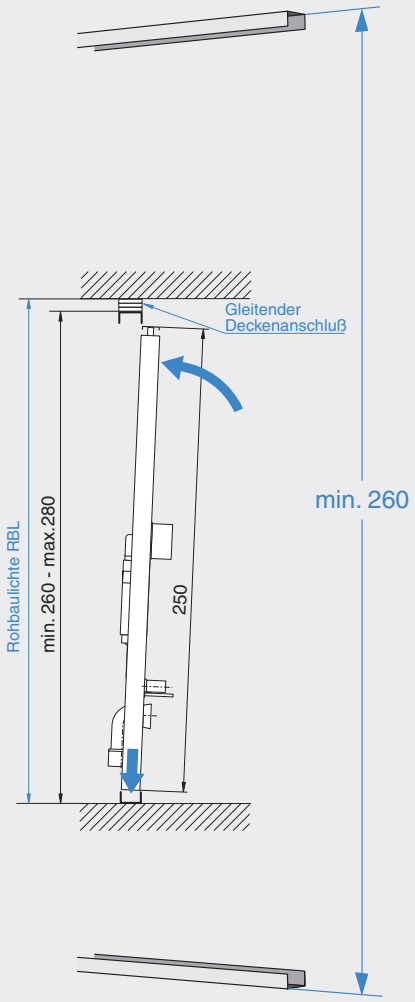

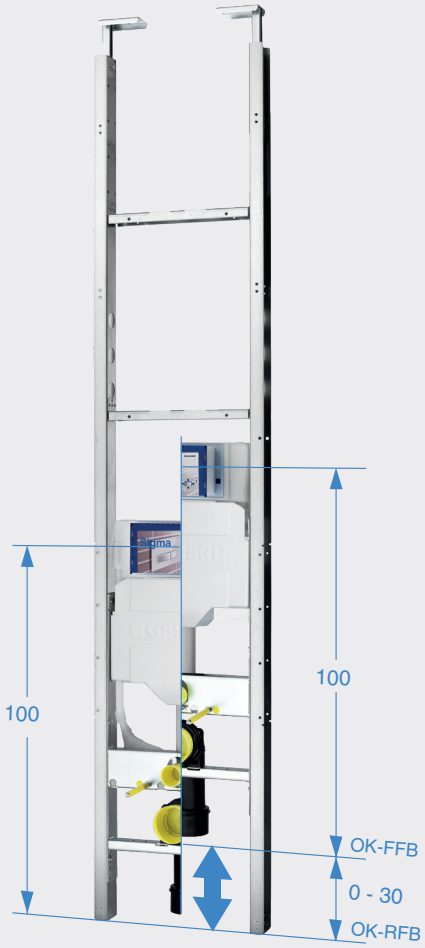

Rohbaulichte (RBL)

Der Abstand von der Trockenbau Boden- zur Deckenschiene muss mindestens 260 cm betragen, damit die Elemente aufgestellt werden können.

Elementhöhe

Die minimale Elementhöhe beträgt 250 cm. Mit ausgezogenen Deckenbefestigungen maximal 280 cm.
Auf Anfrage Höhe bis 4 m möglich.

Fußbodenaufbau

Die Elementeinsätze, z.B. WC-Einsatz, lassen sich auf Fußbodenaufbauten von 0 bis 30 cm höhenverstellen. Die Elemente sind auf einen Fußbodenaufbau von 15 cm voreingestellt.

Produktmerkmale und Nutzen von Huter Ausschubmodulen Typ S

Sicherheit

- → **Erfüllt alle relevanten Normen**
- → **Erhöhte Sicherheit durch weniger Überschneidungen zwischen verschiedenen Gewerken**
- → **Hohe Anwendungssicherheit für die Endbenutzer**

Flexibilität

- → **Baukastensystem garantiert hohe Flexibilität in Planung und Ausführung (z.B. nachträglich höhenverstellbar)**
- → **Kombination mit Huter Register**
- → **Optimale Ausnutzung der verfügbaren Fläche**
- → **Weitere Elemente auf Anfrage**

Schnelligkeit

- → **Schnelle Lieferung - Elemente sind ab Lager lieferbar**
- → **Zeitersparnis durch klare Abstimmung zwischen den verschiedenen Gewerken (Trockenbauer, Installateur)**
- → **Klare und rasche Ausschreibung**
- → **Schnellere Montage als konventionelle Systeme**

Inhaltsverzeichnis

Montageelement	Neu	Bestell-Nr.	Bemerkung	Preis €*	Seite
WC Ausschubmodul Typ S		HU-ASM-S-WC		696,97	76
		HU-ASM-S-WC-LU	mit Lüfterplatte	726,55	76
		HU-ASM-S-WC-1UKR	behindertengerecht	897,48	77
		HU-ASM-S-WC-LU-1UR	behindertengerecht m. Lüfterplatte	922,75	77
		HU-ASM-S-WC-1UKL	behindertengerecht	897,48	78
		HU-ASM-S-WC-LU-1UL	behindertengerecht m. Lüfterplatte	922,75	78
		HU-ASM-S-WC-2UK	behindertengerecht	1.092,89	79
		HU-ASM-S-WC-LU-2UK	behindertengerecht m. Lüfterplatte	1.119,08	79
		HU-ASM-S-WC-WST	für Wohnungsstation	855,75	80
Waschtisch Ausschubmodul Typ S		HU-ASM-S-WT		431,92	81
		HU-ASM-S-WT-BE	behindertengerecht m. UP-Siphon	558,75	81
Allgemeines		Montage			82–83
		Huter objektbezogen gefertigte Ausschubmodule			84

*) Preise sind unverbindlich empfohlene Richtpreise exkl. MWSt.

Bei einer Lieferung bis zu 10 Stk Ausschubmodule wird eine Transportpauschale von 50,- EUR netto exkl. MWSt. pro Lieferung in Rechnung gestellt.

Lieferungen ab 11 Stück Ausschubmodule werden kostenfrei auf die Baustelle in Österreich zugestellt.

Huter WC-Ausschubmodul Typ S - HU-ASM-S-WC

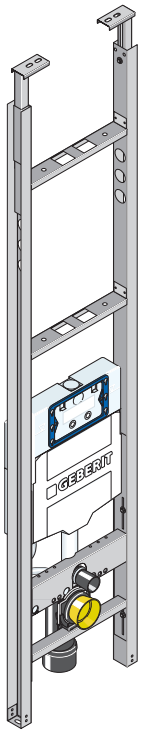

Für dieses Element ist das Geberit DuoFresh Modul erhältlich.

Bestell-Nr.	€
HU-ASM-S-WC	**696,97**
Huter WC-Ausschubmodul Typ S	

Ausschreibungstext

Selbsttragendes Ausschubmodul mit verzinktem 2 mm Montagerahmen für ein Wand-WC. Zum Einbau in 75 mm Leichtbauboden- und Deckenschienen.

Geprüfte Belastbarkeit 400 kg.

Einbaumaße B x T x RBL (Rohbaulichte)

51 x min 13,5 x 260* - 280* cm
(RBL = OK-RFB bis UK-RD)
Fußbodenaufbau 0 - 30 cm

Lieferumfang

- Geberit UP-Spülkasten Sigma mit 2-Mengen-Spültechnik Betätigung von vorne
- Universalwasseranschluss 1/2"
- Leerrohr für Wasseranschluss Geberit AquaClean
- PE-Ablaufbogen ø 90/90 mm mit Übergangsstück ø 90/110 mm
- WC-Anschlussgarnitur
- Schallschutzset für WC-Keramik

Montagemaße

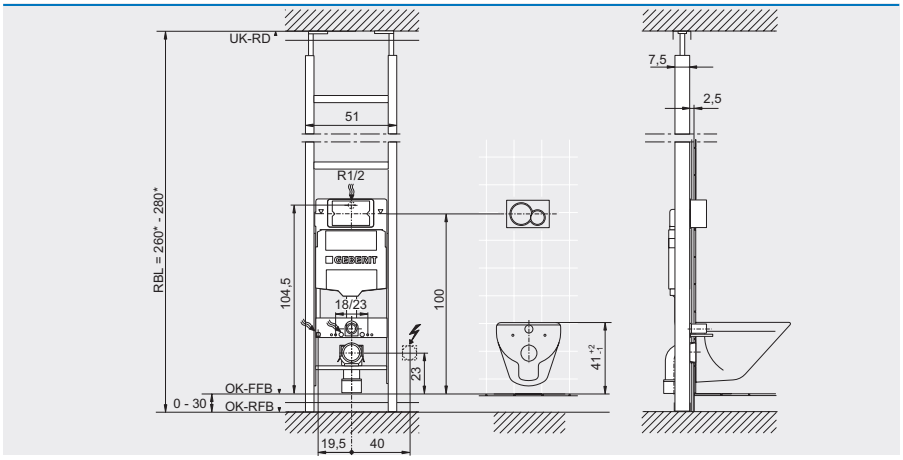

*)...bei gleitenden Deckenanschluss muss dessen Aufbauhöhe dazugerechnet werden.

Huter WC-Ausschubmodul mit Lüfterplatte Typ S - HU-ASM-S-WC-LU

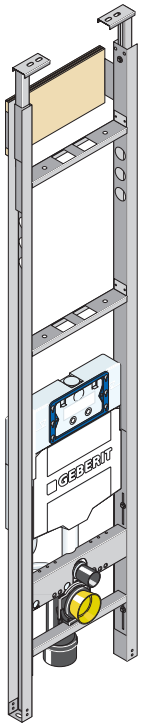

Für dieses Element ist das Geberit DuoFresh Modul erhältlich.

Bestell-Nr.	€
HU-ASM-S-WC-LU	**726,55**
Huter WC-Ausschubmodul mit Lüfterplatte Typ S	

Ausschreibungstext

Selbsttragendes Ausschubmodul mit verzinktem 2 mm Montagerahmen. Für ein Wand-WC mit vormontierter Lüfterplatte. Zum Einbau in 75 mm Leichtbauboden- und Deckenschienen.

Geprüfte Belastbarkeit 400 kg.

Einbaumaße B x T x H (Rohbauhöhe)

51 x min 13,5 x 260* - 280* cm
(OK-RFB bis UK-RD)
Fußbodenaufbau 0 - 30 cm

Lieferumfang

- Platte zur Montage eines Ventilators
- Geberit UP-Spülkasten Sigma mit 2-Mengen-Spültechnik Betätigung von vorne
- Universalwasseranschluss 1/2"
- Leerrohr für Wasseranschluss Geberit AquaClean
- PE-Ablaufbogen ø 90/90 mm mit Übergangsstück ø 90/110 mm
- WC-Anschlussgarnitur
- Schallschutzset für WC-Keramik

Montagemaße

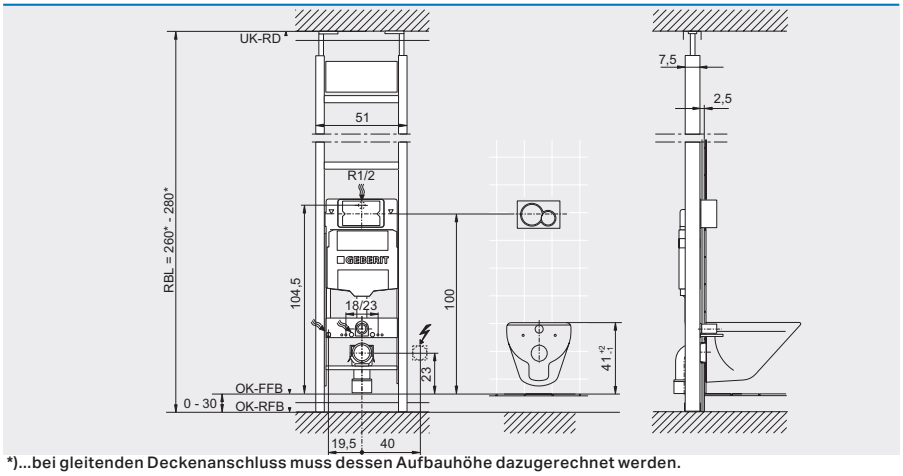

*)...bei gleitenden Deckenanschluss muss dessen Aufbauhöhe dazugerechnet werden.

Alle Preise sind unverbindlich empfohlene Richtpreise exkl. MWSt.

Huter WC-Ausschubmodul behindertengerecht Typ S - HU-ASM-S-WC-1UKR

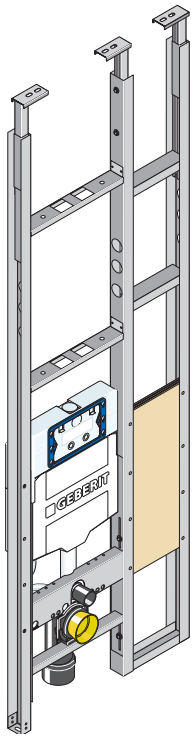

Für dieses Element ist das Geberit DuoFresh Modul erhältlich.

Bestell-Nr.	€
HU-ASM-S-WC-1UKR	**897,48**
Huter WC-Ausschubmodul behindertengerecht Typ S	

Ausschreibungstext

Selbsttragendes Ausschubmodul mit verzinktem 2 mm Montagerahmen. Behindertengerecht für ein Wand-WC. Zum Einbau in 75 mm Leichtbauboden- und Deckenschienen.

Geprüfte Belastbarkeit 400 kg.

Einbaumaße B x T x H (Rohbauhöhe)

75 x min 13,5 x 260* - 280* cm
(OK-RFB bis UK-RD)
Fußbodenaufbau 0 - 30 cm

Lieferumfang

- Unterkonstruktion für Stützklappgriff rechts
- Geberit UP-Spülkasten Sigma mit 2-Mengen-Spültechnik Betätigung von vorne
- Universalwasseranschluss 1/2"
- Leerrohr für Wasseranschluss Geberit AquaClean
- PE-Ablaufbogen ø 90/90 mm mit Übergangsstück ø 90/110 mm
- WC-Anschlussgarnitur
- Schallschutzset für WC-Keramik

Montagemaße

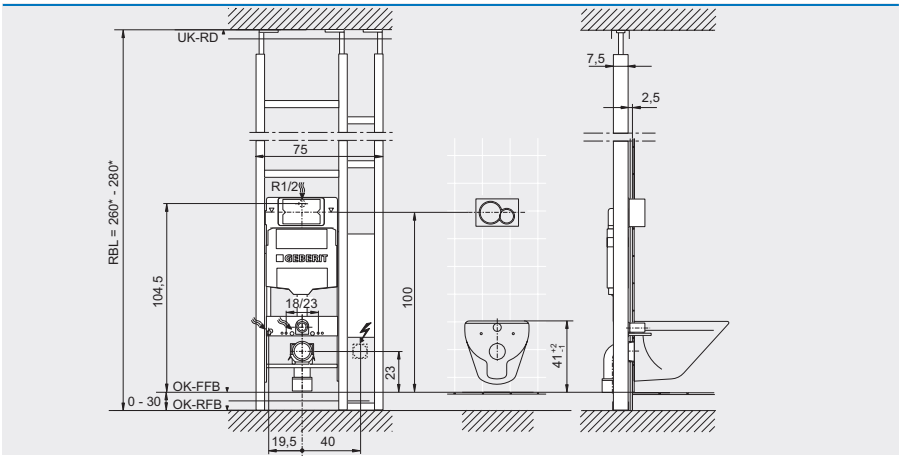

*)...bei gleitenden Deckenanschluss muss dessen Aufbauhöhe dazugerechnet werden.

Huter WC-Ausschubmodul behindertengerecht mit Lüfterplatte Typ S - HU-ASM-S-WC-LU-1UR

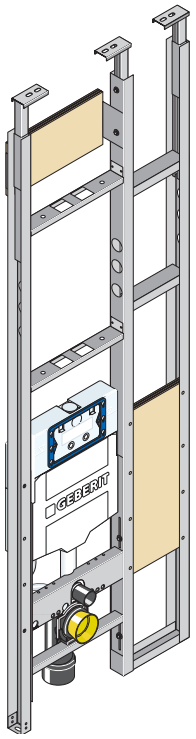

Für dieses Element ist das Geberit DuoFresh Modul erhältlich.

Bestell-Nr.	€
HU-ASM-S-WC-LU-1UR	**922,75**
Huter WC-Ausschubmodul behindertengerecht mit Lüfterplatte Typ S	

Ausschreibungstext

Selbsttragendes Ausschubmodul mit verzinktem 2 mm Montagerahmen. Behindertengerecht für ein Wand-WC mit vormontierter Lüfterplatte. Zum Einbau in 75 mm Leichtbauboden- und Deckenschienen.

Geprüfte Belastbarkeit 400 kg.

Einbaumaße B x T x H (Rohbauhöhe)

75 x min 13,5 x 260* - 280* cm
(OK-RFB bis UK-RD)
Fußbodenaufbau 0 - 30 cm

Lieferumfang

- Unterkonstruktion für Stützklappgriff rechts
- Platte zur Montage eines Ventilators
- Geberit UP-Spülkasten Sigma mit 2-Mengen-Spültechnik Betätigung von vorne
- Universalwasseranschluss 1/2"
- Leerrohr für Wasseranschluss Geberit AquaClean
- PE-Ablaufbogen ø 90/90 mm mit Übergangsstück ø 90/110 mm
- WC-Anschlussgarnitur
- Schallschutzset für WC-Keramik

Montagemaße

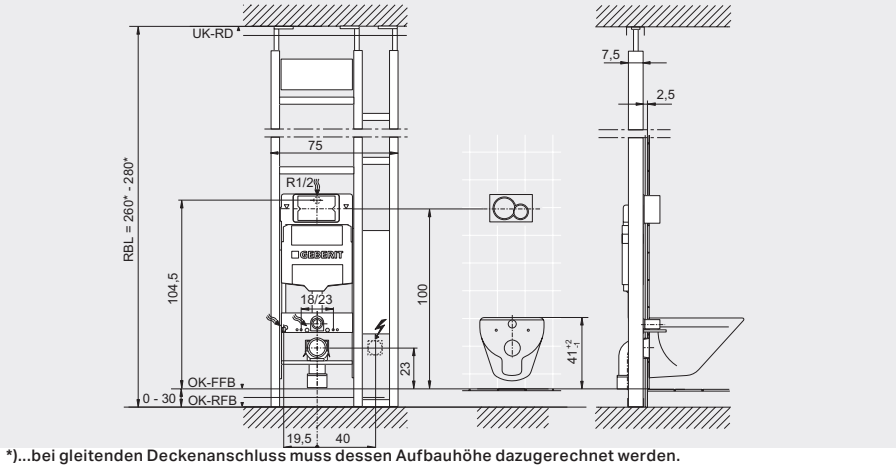

*)...bei gleitenden Deckenanschluss muss dessen Aufbauhöhe dazugerechnet werden.

Huter WC-Ausschubmodul behindertengerecht Typ S - HU-ASM-S-WC-1UKL

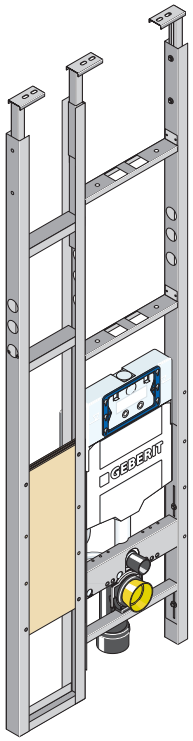

Für dieses Element ist das Geberit DuoFresh Modul erhältlich.

Bestell-Nr.	€
HU-ASM-S-WC-1UKL	**897,48**
Huter WC-Ausschubmodul behindertengerecht Typ S	

Ausschreibungstext

Selbsttragendes Ausschubmodul mit verzinktem 2 mm Montagerahmen. Behindertengerecht für ein Wand-WC. Zum Einbau in 75 mm Leichtbauboden- und Deckenschienen.

Geprüfte Belastbarkeit 400 kg.

Einbaumaße B x T x H (Rohbauhöhe)

75 x min 13,5 x 260* - 280* cm
(OK-RFB bis UK-RD)
Fußbodenaufbau 0 - 30 cm

Lieferumfang

- Unterkonstruktion für Stützklappgriff links
- Geberit UP-Spülkasten Sigma mit 2-Mengen-Spültechnik Betätigung von vorne
- Universalwasseranschluss 1/2"
- Leerrohr für Wasseranschluss Geberit AquaClean
- PE-Ablaufbogen ø 90/90 mm mit Übergangsstück ø 90/110 mm
- WC-Anschlussgarnitur
- Schallschutzset für WC-Keramik

Montagemaße

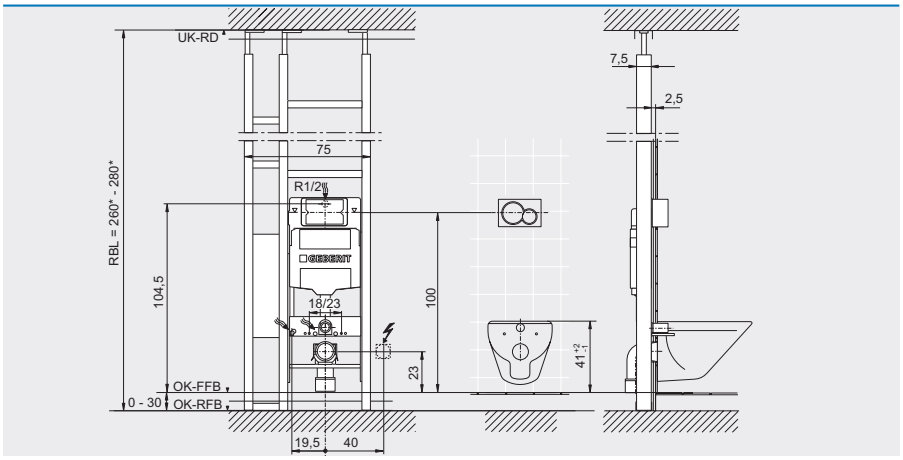

*)...bei gleitenden Deckenanschluss muss dessen Aufbauhöhe dazugerechnet werden.

Huter WC-Ausschubmodul behindertengerecht mit Lüfterplatte Typ S - HU-ASM-S-WC-LU-1UL

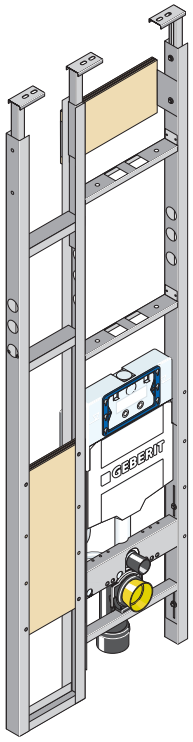

Für dieses Element ist das Geberit DuoFresh Modul erhältlich.

Bestell-Nr.	€
HU-ASM-S-WC-LU-1UL	**922,75**
Huter WC-Ausschubmodul behindertengerecht mit Lüfterplatte Typ S	

Ausschreibungstext

Selbsttragendes Ausschubmodul mit verzinktem 2 mm Montagerahmen. Behindertengerecht für ein Wand-WC mit vormontierter Lüfterplatte. Zum Einbau in 75 mm Leichtbauboden- und Deckenschienen.

Geprüfte Belastbarkeit 400 kg.

Einbaumaße B x T x H (Rohbauhöhe)

75 x min 13,5 x 260* - 280* cm
(OK-RFB bis UK-RD)
Fußbodenaufbau 0 - 30 cm

Lieferumfang

- Unterkonstruktion für Stützklappgriff links
- Platte zur Montage eines Ventilators
- Geberit UP-Spülkasten Sigma mit 2-Mengen-Spültechnik Betätigung von vorne
- Universalwasseranschluss 1/2"
- Leerrohr für Wasseranschluss Geberit AquaClean
- PE-Ablaufbogen ø 90/90 mm mit Übergangsstück ø 90/110 mm
- WC-Anschlussgarnitur
- Schallschutzset für WC-Keramik

Montagemaße

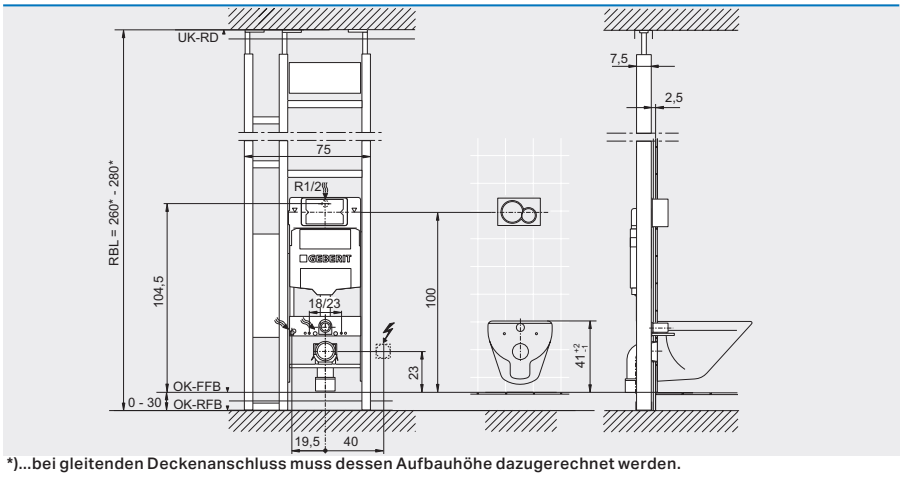

*)...bei gleitenden Deckenanschluss muss dessen Aufbauhöhe dazugerechnet werden.

Alle Preise sind unverbindlich empfohlene Richtpreise exkl. MWSt.

Huter WC-Ausschubmodul behindertengerecht Typ S - HU-ASM-S-WC-2UK

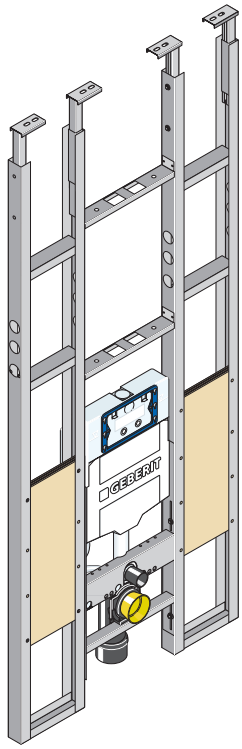

Für dieses Element ist das Geberit DuoFresh Modul erhältlich.

Bestell-Nr.	€
HU-ASM-S-WC-2UK	**1.092,89**
Huter WC-Ausschubmodul behindertengerecht Typ S	

Ausschreibungstext

Selbsttragendes Ausschubmodul mit verzinktem 2 mm Montagerahmen. Behindertengerecht für ein Wand-WC. Zum Einbau in 75 mm Leichtbauboden- und Deckenschienen.

Geprüfte Belastbarkeit 400 kg.

Einbaumaße B x T x H (Rohbauhöhe)

98,5 x min 13,5 x 260* - 280* cm
(OK-RFB bis UK-RD)
Fußbodenaufbau 0 - 30 cm

Lieferumfang

- Unterkonstruktion für Stützklappgriff beidseitig
- Geberit UP-Spülkasten Sigma mit 2-Mengen-Spültechnik Betätigung von vorne
- Universalwasseranschluss 1/2"
- Leerrohr für Wasseranschluss Geberit AquaClean
- PE-Ablaufbogen ø 90/90 mm mit Übergangsstück ø 90/110 mm
- WC-Anschlussgarnitur
- Schallschutzset für WC-Keramik

Montagemaße

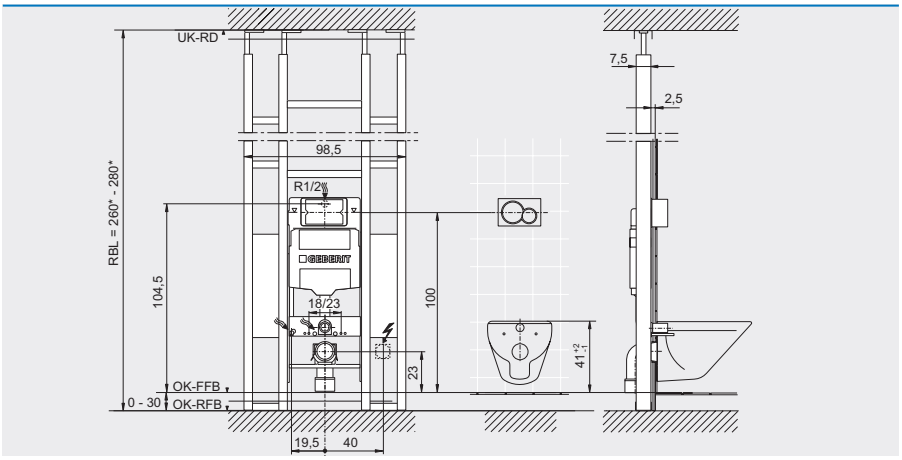

*)...bei gleitenden Deckenanschluss muss dessen Aufbauhöhe dazugerechnet werden.

Huter WC-Ausschubmodul behindertengerecht mit Lüfterplatte Typ S - HU-ASM-S-WC-LU-2UK

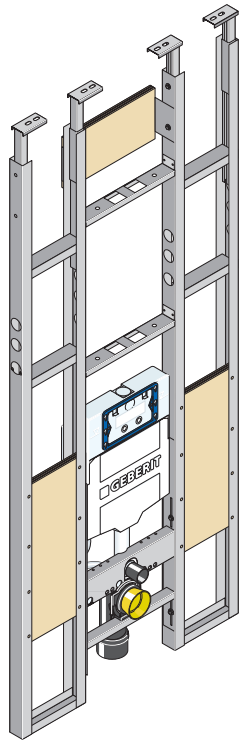

Für dieses Element ist das Geberit DuoFresh Modul erhältlich.

Bestell-Nr.	€
HU-ASM-S-WC-LU-2UK	**1.119,08**
Huter WC-Ausschubmodul behindertengerecht mit Lüfterplatte Typ S	

Ausschreibungstext

Selbsttragendes Ausschubmodul mit verzinktem 2 mm Montagerahmen. Behindertengerecht für ein Wand-WC mit vormontierter Lüfterplatte. Zum Einbau in 75 mm Leichtbauboden- und Deckenschienen.

Geprüfte Belastbarkeit 400 kg.

Einbaumaße B x T x H (Rohbauhöhe)

98,5 x min 13,5 x 260* - 280* cm
(OK-RFB bis UK-RD)
Fußbodenaufbau 0 - 30 cm

Lieferumfang

- Unterkonstruktion für Stützklapp-griff beidseitig
- Platte zur Montage eines Ventilators
- Geberit UP-Spülkasten Sigma mit 2-Mengen-Spültechnik Betätigung von vorne
- Universalwasseranschluss 1/2"
- Leerrohr für Wasseranschluss Geberit AquaClean
- PE-Ablaufbogen ø 90/90 mm mit Übergangsstück ø 90/110 mm
- WC-Anschlussgarnitur
- Schallschutzset für WC-Keramik

Montagemaße

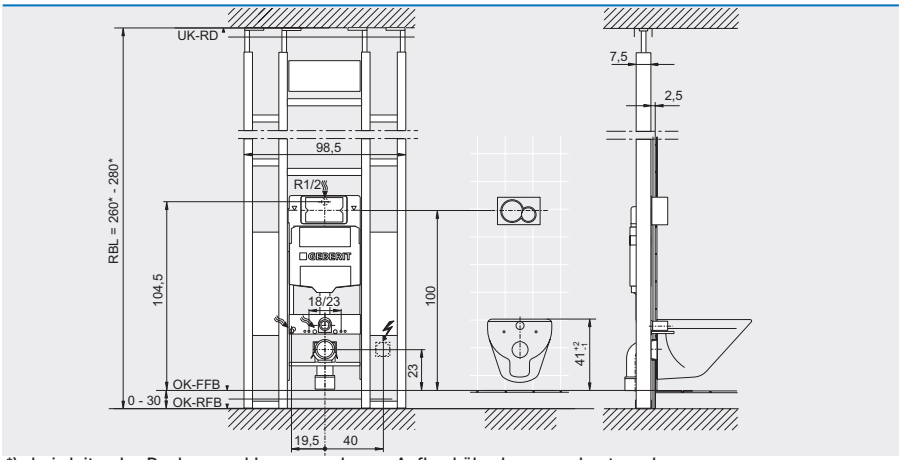

*)...bei gleitenden Deckenanschluss muss dessen Aufbauhöhe dazugerechnet werden.

Huter WC-Ausschubmodul für Wohnungsstation Typ S - HU-ASM-S-WC-WST

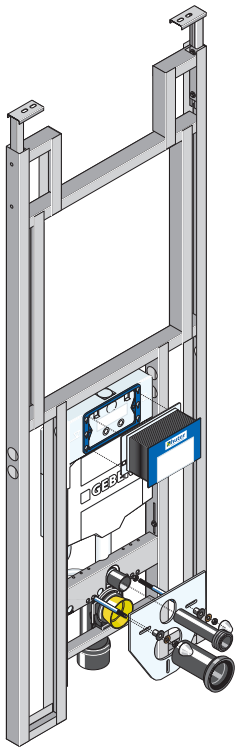

Für dieses Element ist das Geberit DuoFresh Modul erhältlich.

Bestell-Nr.	€
HU-ASM-S-WC-WST Huter WC-Ausschubmodul für Wohnungsstation Typ S	**855,75****

Extras gegen Aufpreis	€
Lüfterplatte für Ventilator über dem WC	**31,36**
Geruchsabsauge Anschluss Spülrohr	**55,40**
Unterkonstruktion für Stützklappgriff (pro Stk)	**153,68**

Ausschreibungstext

Selbsttragendes Ausschubmodul mit verzinktem 2 mm Montagerahmen für ein Wand-WC und Wohnungsstion. Zum Einbau in 75 mm Leichtbauboden- und Deckenschienen.

Geprüfte Belastbarkeit 400 kg.

Einbaumaße B x T x H (Rohbauhöhe)

80 x min 17 x 260* - 280* cm
(OK-RFB bis UK-RD)
Fußbodenaufbau 0 - 30 cm

Lieferumfang

- Geberit UP-Spülkasten Sigma mit 2-Mengen-Spültechnik Betätigung von vorne
- Universalwasseranschluss 1/2"
- Leerrohr für Wasseranschluss Geberit AquaClean
- Blindrahmen zur Befestigung einer Wohnungsstation
- PE-Ablaufbogen ø 90/90 mm mit Übergangsstück ø 90/110 mm
- WC-Anschlussgarnitur
- Schallschutzset für WC-Keramik

Montagemaße

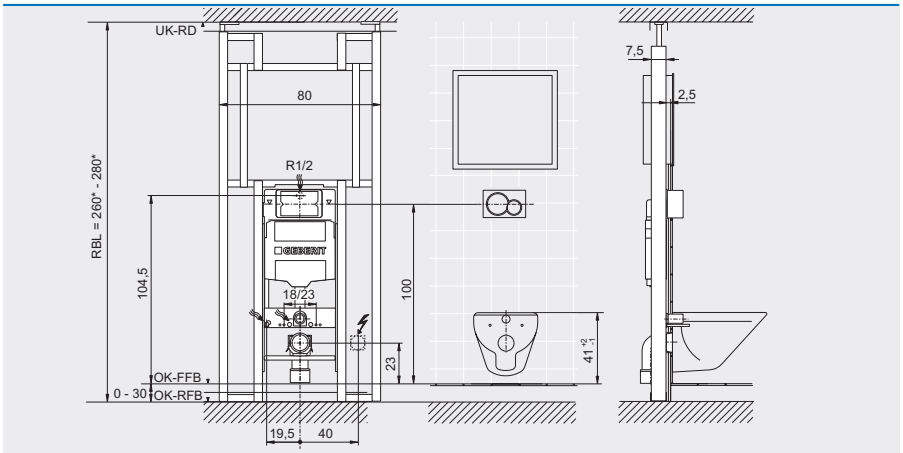

*)...bei gleitenden Deckenanschluss muss dessen Aufbauhöhe dazugerechnet werden.

**)...Richtpreis Ausschubmodul inkl. UP-Spülkasten samt Anschluss Zubehör.
Preise vorbehaltlich einer techn. Prüfung der Machbarkeit durch Geberit Huter

Bei der Bestellung sind folgende Informationen zusätzlich bekanntzugeben:

- Fabrikat / Type Wohnungsstation
- Gewünschte Extras

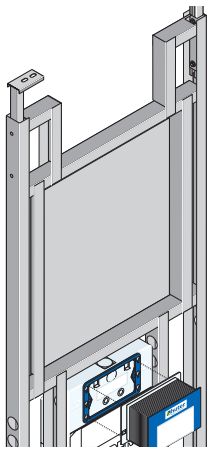

Bestell-Nr.	€
HU-ASM-WC-WST Danfoss Huter WC-Ausschubmodul **mit vormontiertem** Rohbaukasten für Danfoss Wohnungsstation Serie EvoFlat™	**918,00****

Extras gegen Aufpreis	€
Lüfterplatte für Ventilator über dem WC	**31,36**
Geruchsabsauge Anschluss Spülrohr	**55,40**
Unterkonstruktion für Stützklappgriff (pro Stk)	**153,68**

HU-ASM-WC-WST Danfoss

für Wohnungsstationen der Serie Evoflat/Evoflat 4.0 ***)

Rohbaukasten passend für:

- Evoflat 4.0 Type M, F und W
- Evoflat Type MSA, FSA, FSF und WSA

Der Rohbaukasten bietet Platz für folgendes optionales Danfoss Zubehör:

- CDM Kühlmodul für Heiz-/ Kühlanwendungen
- WW-Zirkulationsset
- Hochtemperaturabgangs-Set

***)...Informationen zu Stationen und Zubehör unter cs@danfoss.at bzw. 0720 548000

Bei Bestellung der Type „HU-ASM-WC-WST Danfoss" ist entsprechend Bauzeitplan folgendes Danfoss-Zubehör erforderlich:

- Danfoss Montageschiene 145H4195 (7x3/4" DVGW KGH IG/AG) zum Anschluss der Versorgungsleitungen
- Danfoss Rahmen mit Tür 183U6027 (B700mm, H950mm, T15mm in RAL 9016) zur Komplettierung

Huter WT-Ausschubmodul Typ S - HU-ASM-S-WT

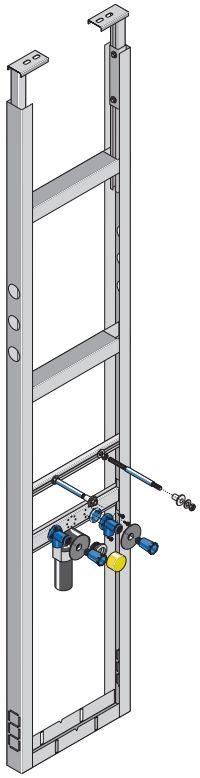

Ausschreibungstext

Selbsttragendes Ausschubmodul mit verzinktem Montagerahmen. Für einen Einzelwaschtisch mit Einlocharmatur. Zum Einbau in 75 mm Leichtbauboden- und Deckenschienen.

Geprüfte Belastbarkeit 150 kg.

Einbaumaße B x T x H (Rohbauhöhe)

42,5 x min 7,5 x 260* - 280* cm
(OK-RFB bis UK-RD)
Fußbodenaufbau 0 - 30 cm

Lieferumfang

- höhenverstellbare Armaturen-anschlussplatte
- 2 Armaturenanschlusswinkel 1/2" x 1/2" mit ÜA-Kennzeichnung
- PE-Ablaufbogen ø 50 mm mit Steckdichtung und Kappe
- WT-Befestigung M10

Montagemaße

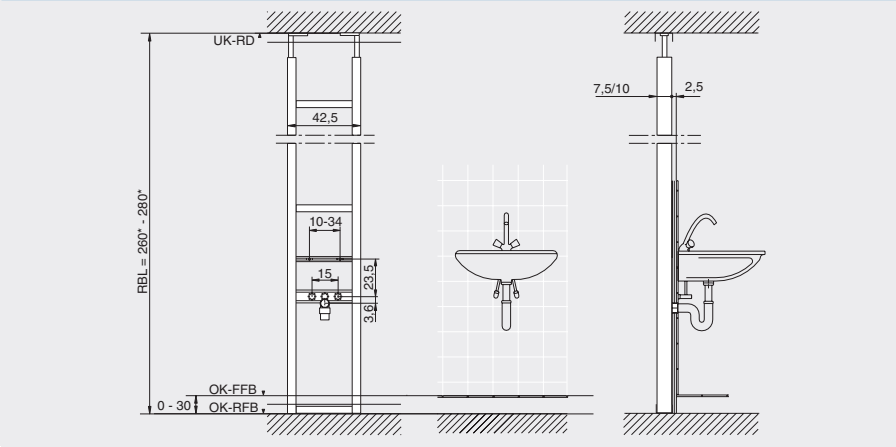

*)...bei gleitenden Deckenanschluss muss dessen Aufbauhöhe dazugerechnet werden.

Bestell-Nr.	€
HU-ASM-S-WT	**431,92**
Huter WT-Ausschubmodul Typ S	

Huter WT-Ausschubmodul behindertengerecht mit UP-Siphon Typ S - HU-ASM-S-WT-BE

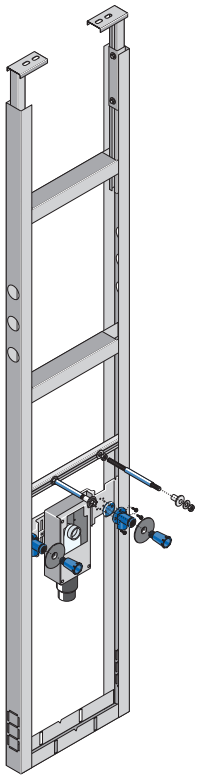

Ausschreibungstext

Selbsttragendes Ausschubmodul mit verzinktem Montagerahmen. Mit Geberit UP-Siphon für einen Einzelwaschtisch mit Einlocharmatur.
Zum Einbau in 75 mm Leichtbauboden- und Deckenschienen.

Geprüfte Belastbarkeit 150 kg.

Einbaumaße B x T x H (Rohbauhöhe)

42,5 x min 7,5 x 260* - 280* cm
(OK-RFB bis UK-RD)
Fußbodenaufbau 0 - 30 cm

Lieferumfang

- höhenverstellbare Armaturen-anschlussplatte
- 2 Armaturenanschlusswinkel 1/2" x 1/2" mit ÜA-Kennzeichnung
- Geberit UP-Siphon für Waschtische, Sichtteile weiss (Abdeckplatte u. Rohrbogen 32x5/4")
- WT-Befestigung M10

Montagemaße

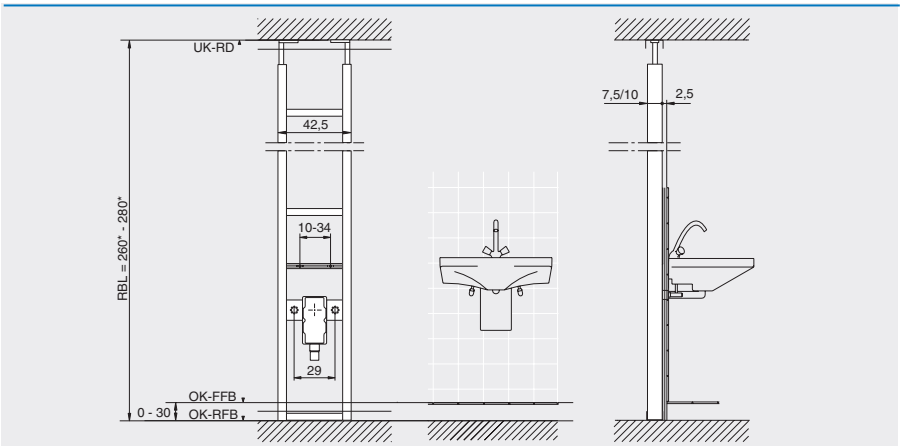

*)...bei gleitenden Deckenanschluss muss dessen Aufbauhöhe dazugerechnet werden.

Bestell-Nr.	€
HU-ASM-BEH-S-WT-BE	**558,75**
Huter WT-Ausschubmodul behindertengerecht mit UP-Siphon Typ S	

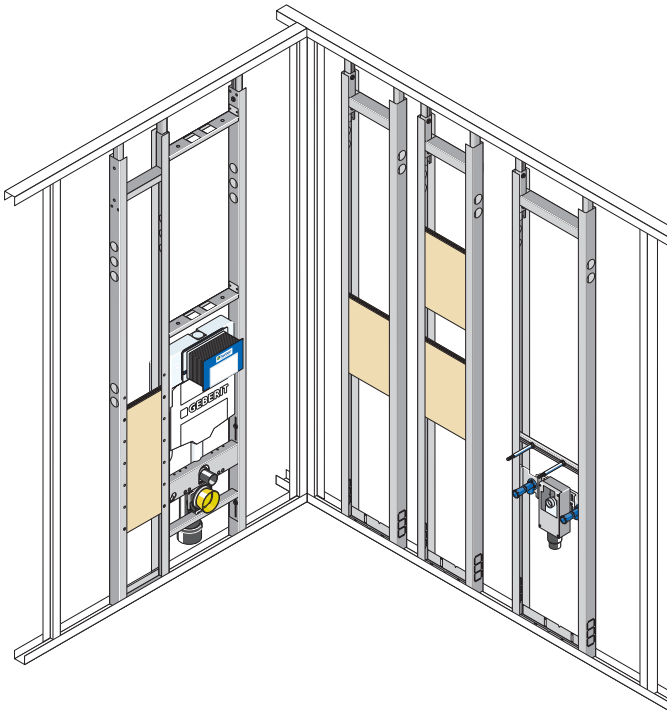

⚠ Wichtige Hinweise

- → Werkseitig ist der Elementeinsatz auf einen Fußbodenaufbau von 15 cm eingestellt. Dieser muß bauseits auf den jeweiligen Fußbodenaufbau eingestellt werden!
- → Beim Einbau der Huter Ausschubmodule in die Trockenbauwand sind die Richtlinien der ÖNORM B 3415 zu beachten!
- → Ausschubmodule für schwere Konsollasten, wie wandhängende sanitäre Einrichtungsgegenstände (WC, Waschtisch, Boiler, Bidet, etc.) sowie für Klappsitze, Stütz- und Haltegriffe (barrierefreie Ausstattung) müssen kraftschlüssig mit Rohboden und Rohdecke verschraubt und mit jeweils 12,5 mm doppelt beplankt werden!

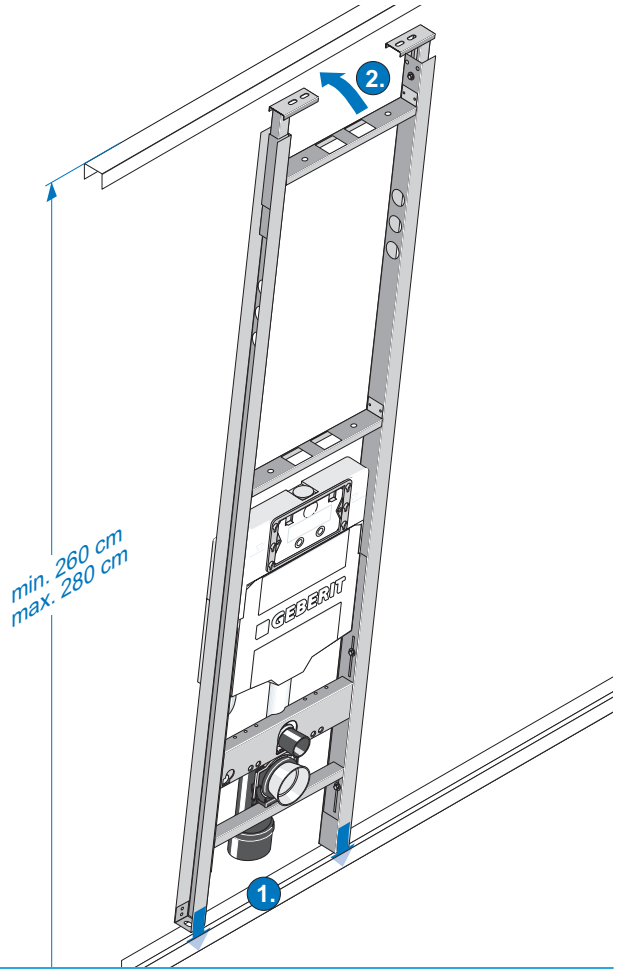

1

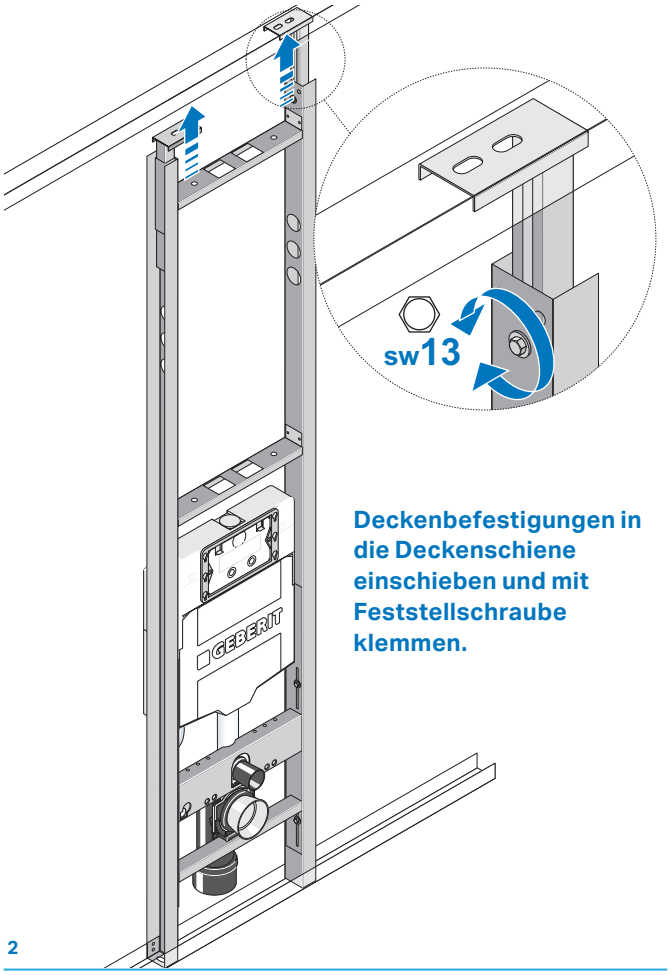

Deckenbefestigungen in die Deckenschiene einschieben und mit Feststellschraube klemmen.

2

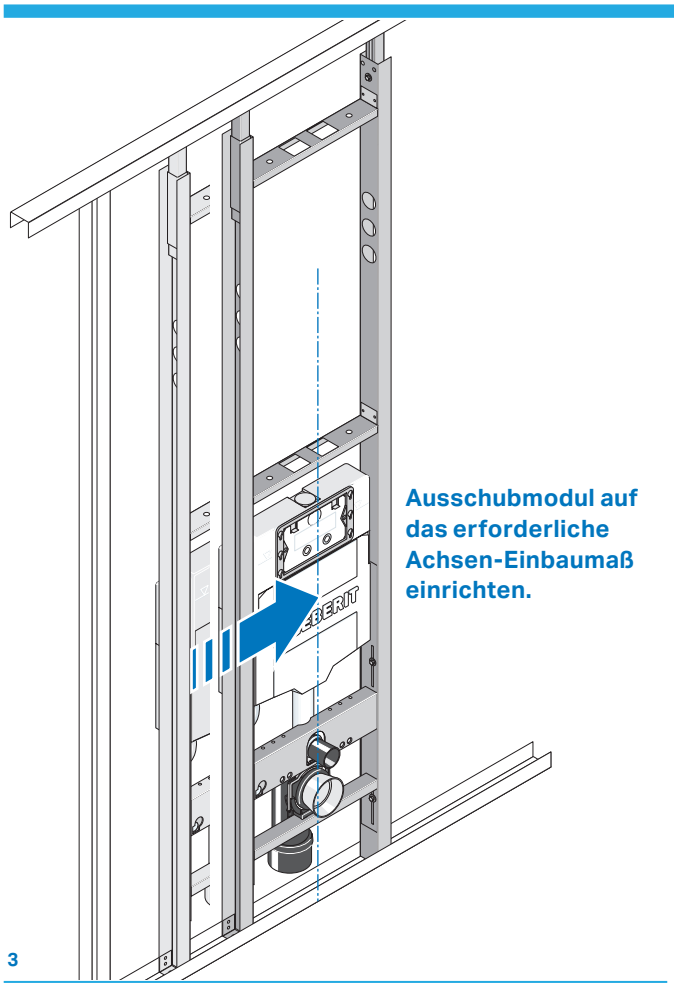

Ausschubmodul auf das erforderliche Achsen-Einbaumaß einrichten.

3

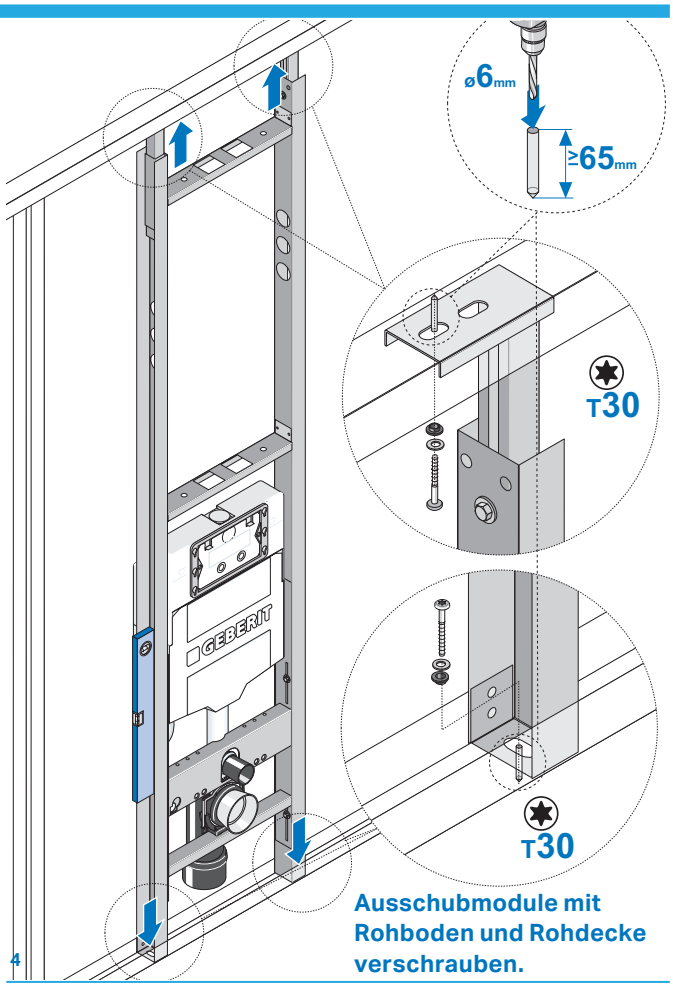

Ausschubmodule mit Rohboden und Rohdecke verschrauben.

4

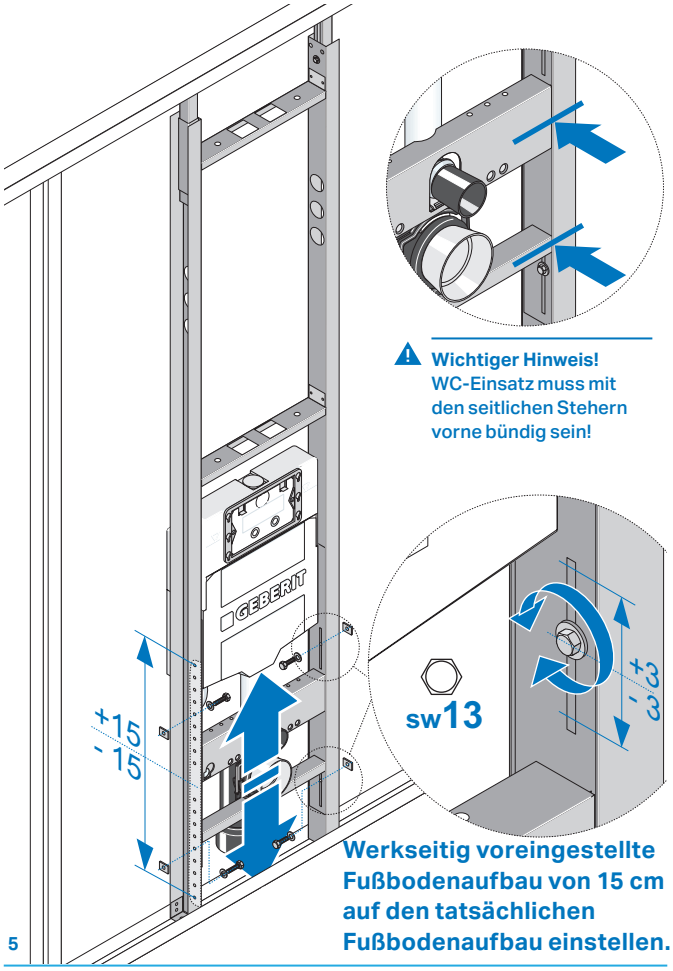

Wichtiger Hinweis! WC-Einsatz muss mit den seitlichen Stehern vorne bündig sein!

Werkseitig voreingestellte Fußbodenaufbau von 15 cm auf den tatsächlichen Fußbodenaufbau einstellen.

5

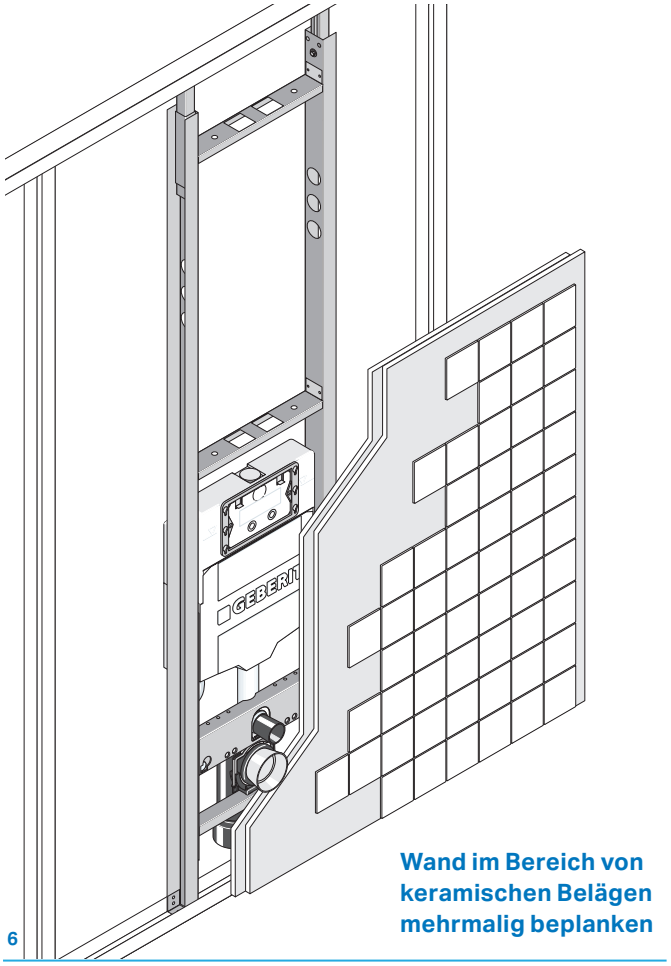

Wand im Bereich von keramischen Belägen mehrmalig beplanken

6

Sonderfertigung erwünscht

Huter objektbezogen gefertigte Ausschubmodule

→ Für Anwendungen, die mit den Ausschubmodulen Typ S nicht abgedeckt werden können, zum Beispiel Befestigung anderer Sanitärapparate oder andere Bauhöhen, gibt es natürlich weiterhin die objektbezogen gefertigten Ausschubmodule.

→ Informationen dazu und Datenerfassungsblätter für objektbezogen gefertigte Ausschubmodule finden Sie auf unserer Homepage

→ www.huter.at/produkt/ausschubmodule

→ Rufen Sie uns einfach an
T +43 2742 401 488

Anwendungsbeispiel

zum Beispiel:
HU-ASM-WC-WST-2UK

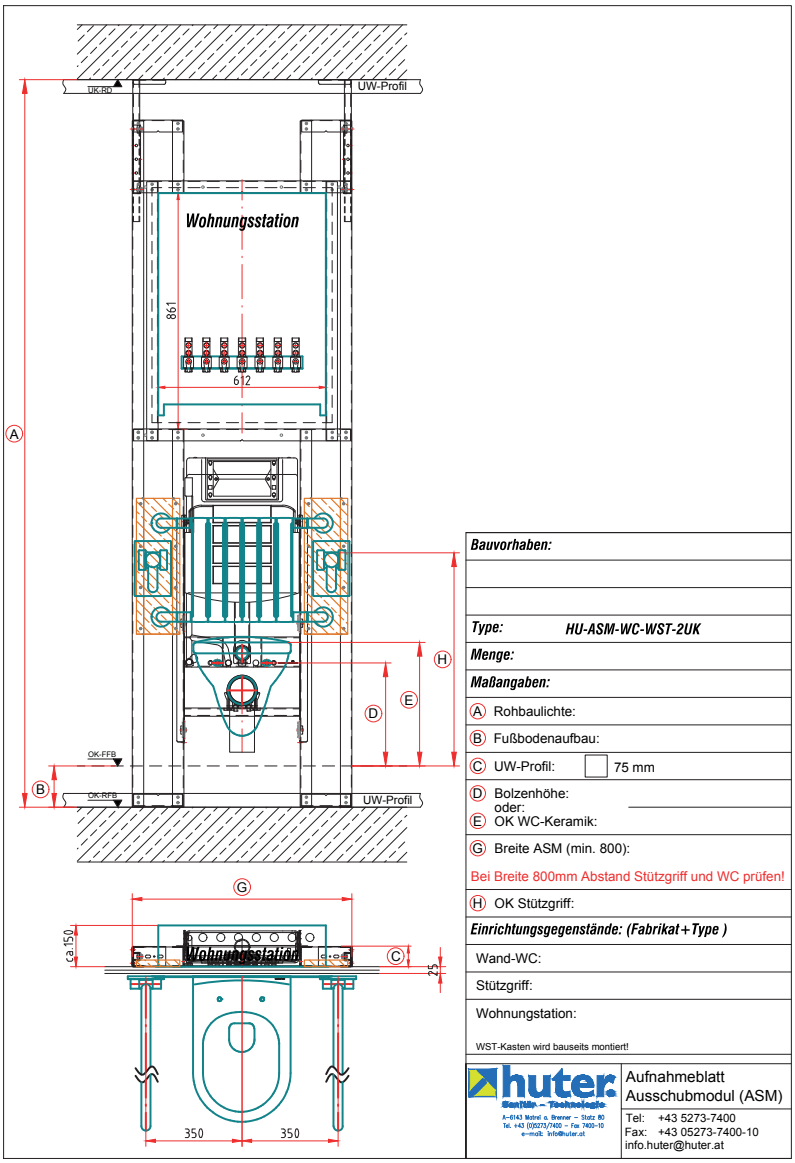

Huter ASM Typ S

Montageelemente nach Maß

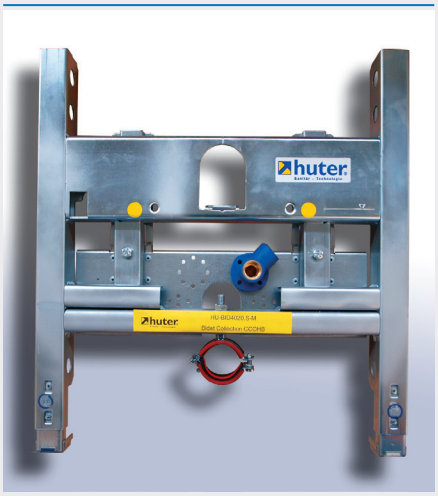

Beispiel:
Bidet Montageelement für eine spezielle Keramik.

Montageelemente nach Maß

- **Sie benötigen ein Montageelement für eine Anwendung, die nicht in unseren Unterlagen aufgeführt ist?**
- **Speziell für Sie fertigen wir Montageelemente nach Ihren Vorgaben an.**
- **Rufen Sie uns einfach an T +43 2742 401 400**

Für jede Anforderung die optimale Lösung.

Aufgrund unseren flexiblen Produktionsanlagen sind wir in der Lage auch Sonder Montageelemente in kürzester Zeit anzufertigen.

Unsere Technischen Berater unterstützen Sie gerne bei der Lösung Ihrer Problemstellung.

Geberit Vertriebs GmbH
Gebertstrasse 1
3140 Pottenbrunn

T +43 2742 401 0
sales.at@geberit.com

→ www.huter.at
→ www.geberit.at

Montageelemente nach Maß
T +43 2742 401 400

Diese Preisliste ersetzt alle bisher herausgegebenen Preislisten. Preis-, Maß- und technische Änderungen sowie Druck- und Satzfehler vorbehalten. Alle Preise sind unverbindlich empfohlene Richtpreise exkl. MwSt., es sind 20% Mehrwertsteuer zuzurechnen. Bei Änderungen des gesetzlichen Mehrwertsteuersatzes wird der neue Satz zur Verwendung gebracht. Nachdruck bzw. Veröffentlichung, auch auszugsweise, nur mit Genehmigung von Geberit. © Geberit, März 2026 → 70.7921.K000.23/03.26 Art.Nr. 05004.